

ELEVAÇÃO
Escala 1/125

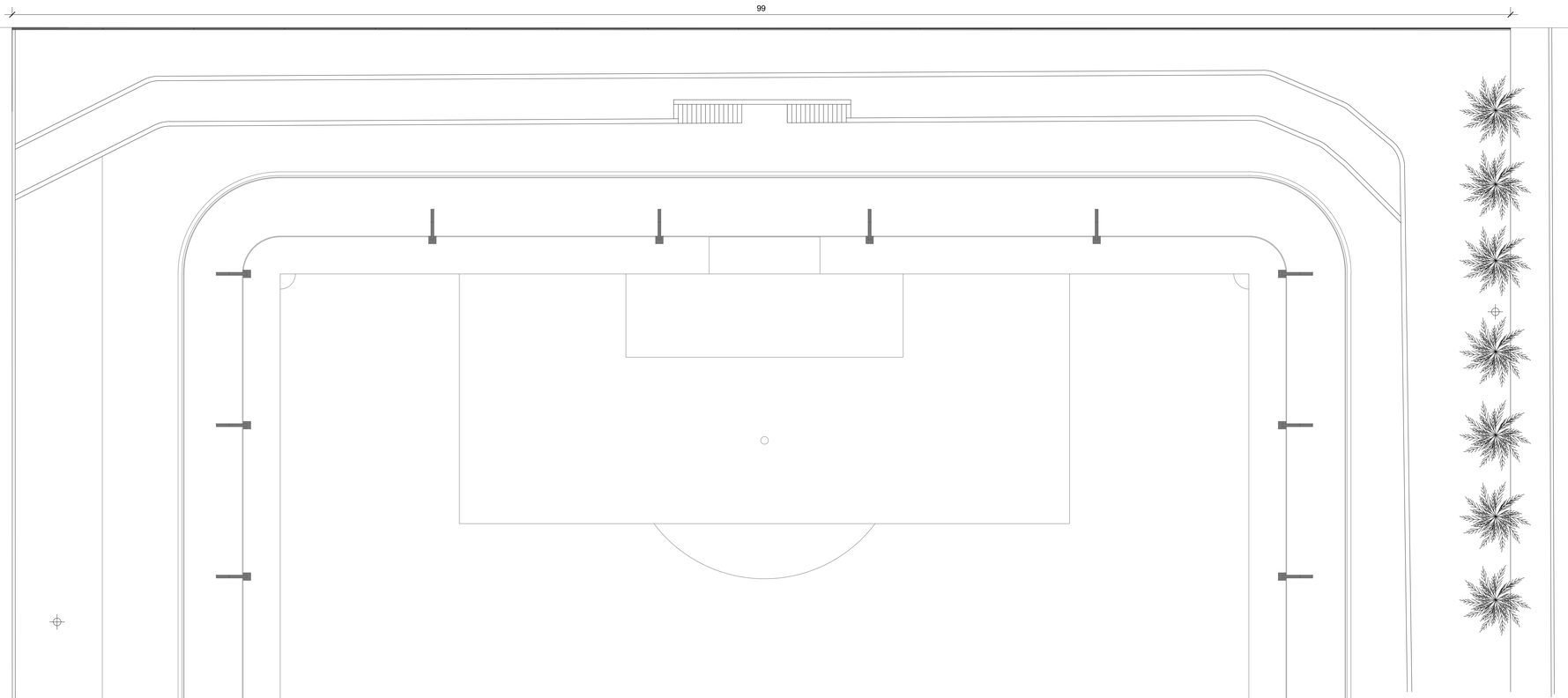

PLANTA BAIXA
Escala 1/150

DET01
Escala 1/10

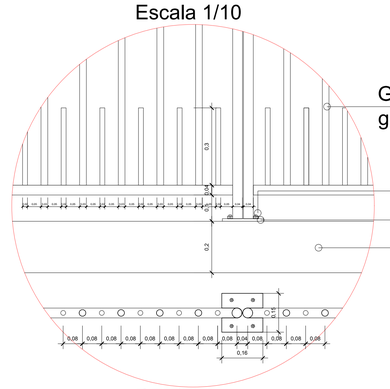

DET02
Escala 1/10

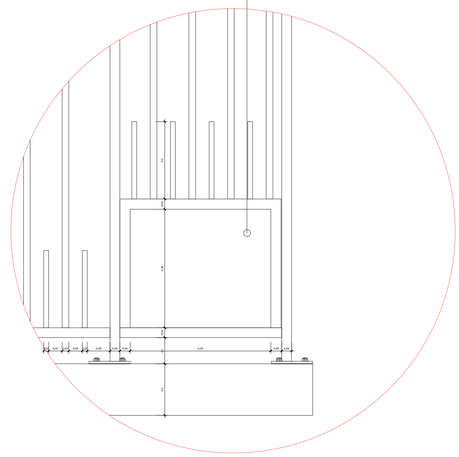

PREFEITURA MUNICIPAL DE VERANÓPOLIS
SECRETARIA DE INFRAESTRUTURA, URBANISMO E TRÂNSITO
ASSESSORIA TÉCNICA | ENGENHARIA | TOPOGRAFIA

EMPREENDIMENTO:
MURO DO COMPLEXO ESPORTIVO DA PALUGANA

ENDEREÇO:
Rua Dr. José Montaury, 1409 - Bairro Palugana - Veranópolis, RS

TÍTULO:
PLANTA BAIXA
ELEVAÇÃO

DATA: **out/2026**
ESCALA: **indicado**
PRANCHA: **A0/2**

ARQUIVO: M:/Infraestrutura/Engenharia/SECRETARIA_DE_ESPORTES/Complexo Esportivo da Palugana/2026-Guarda corpo muro

DESENHO: **Gerson Miller**

SECRETARIA RESPONSÁVEL:
gov.br Documento assinado digitalmente
SHEILA SINIGAGLIA FACCHIN
Data: 16/10/2026 09:51:28-0300
Verifique em https://validar.iti.gov.br

Sheila Sinigaglia Facchin
Secretária Municipal de Educação, Cultura e Esportes

RESPONSÁVEL TÉCNICO:
gov.br Documento assinado digitalmente
ANA CAROLINA DAL PONTE FAVERO
Data: 09/10/2026 08:48:39-0300
Verifique em https://validar.iti.gov.br

Arq. Urb. Ana Carolina Dal Ponte Favero
CAU A102514-0 | engenharia@veranopolis.rs.gov.br