CRAS - SALA DE GRUPO EXISTENTE

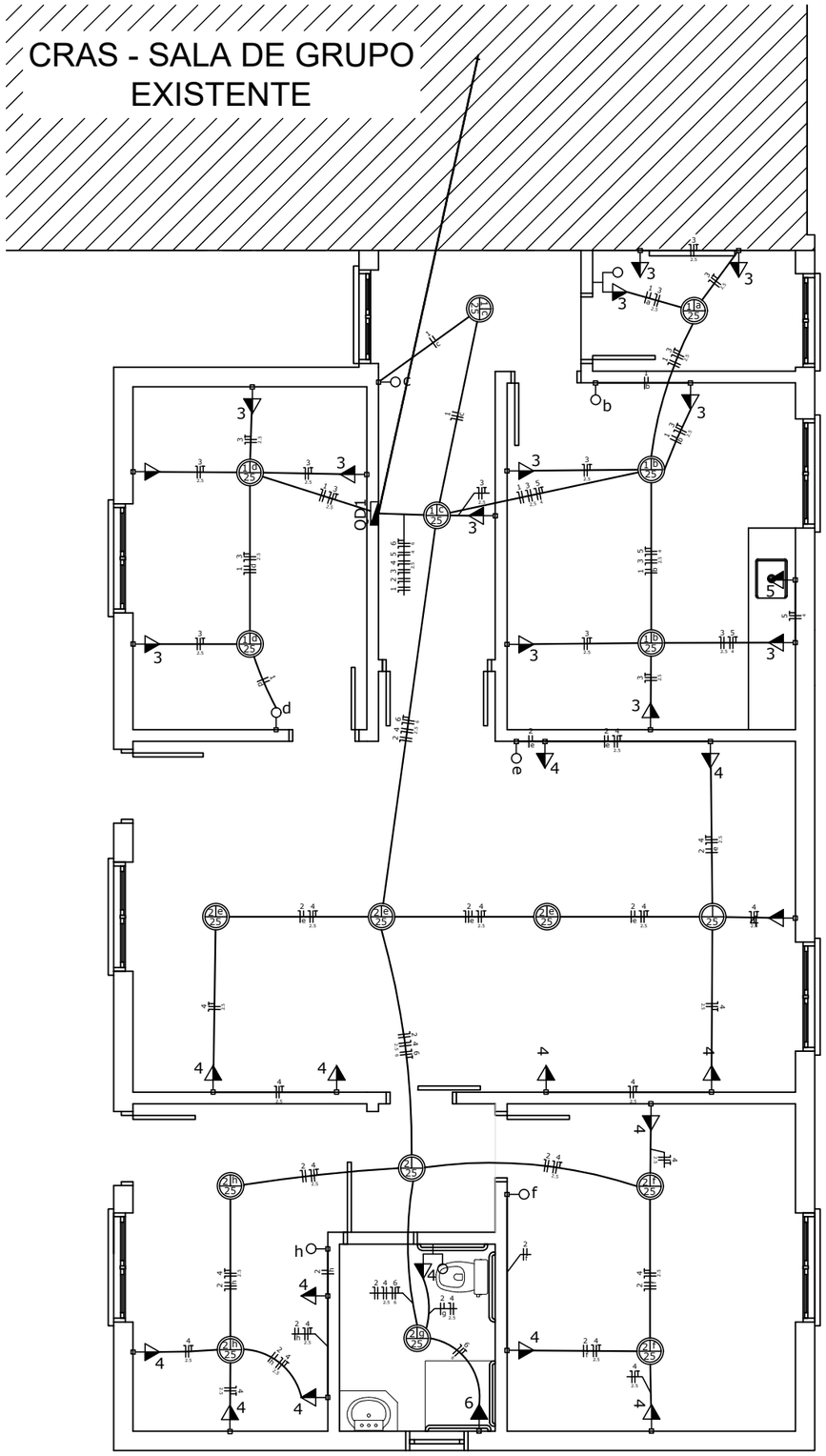

PLANTA ELÉTRICA

ESC 1/75

Quadro de Cargas (QD1)

Circuito	Descrição	Esquema	Método de inst.	V (V)	Iluminação (W) 25	Tomadas (W) 100	Tomadas (W) 4000	Tomadas (W) 7500	Pot. total. (VA)	Pot. total. (W)	Fases	Pot. - R (W)	Pot. - S (W)	Pot. - T (W)	FCT	FCA	In' (A)	Seção (mm2)	Ic (A)	Disj (A)	dV parc (%)	dV total (%)	Status
1	Iluminação 1	F+N	B1	220 V	7				175	175	T			175	1.00	0.57	1.0	1.5	23.0	16.0	0.04	0.04	Ok
	a				1				25	25	T			25		0.57	0.2	1.5	23.0				Ok
	b				2				50	50	T			50		0.57	0.6	1.5	23.0				Ok
	c				2				50	50	T			50		0.57	1.0	1.5	23.0				Ok
	d				2				50	50	T			50		0.80	0.3	1.5	23.0				Ok
2	Iluminação 2	F+N	B1	220 V	9				225	225	T			225	1.00	0.57	1.8	1.5	23.0	16.0	0.15	0.15	Ok
	e				3				75	75	T			75		0.57	0.6	1.5	23.0				Ok
	f				2				50	50	T			50		0.57	1.8	1.5	23.0				Ok
	g				1				25	25	T			25		0.57	1.2	1.5	23.0				Ok
	h				2				50	50	T			50		0.57	1.0	1.5	23.0				Ok
3	Tomadas 1	F+N+T	B1	220 V		13			1444	1300	T			1300	1.00	0.57	8.0	2.5	31.0	20.0	0.16	0.16	Ok
4	Tomadas 2	F+N+T	B1	220 V		15			1667	1500	T			1500	1.00	0.57	13.3	2.5	31.0	20.0	0.51	0.51	Ok
5	Torneira elétrica	F+N+T	B1	220 V			1		5000	4000	S		4000		1.00	0.57	39.9	4	42.0	25.0	1.29	1.29	Ok
6	Chuveiro	F+N+T	B1	220 V				1	7500	7500	R	7500			1.00	0.57	59.8	6	54.0	32.0			Erro 6
TOTAL					16	28	1	1	16011	14700	R+S+T	7500	4000	3200									

Quadro de Demanda (QD1)

Tipo de carga	Potência instalada (kVA)	Fator de demanda (%)	Demanda (kVA)
Iluminação e TUG´s (Casas e Apartamentos)	3.51	59	2.07
Uso especifico	12.50	100	12.50
		TOTAL	14.57

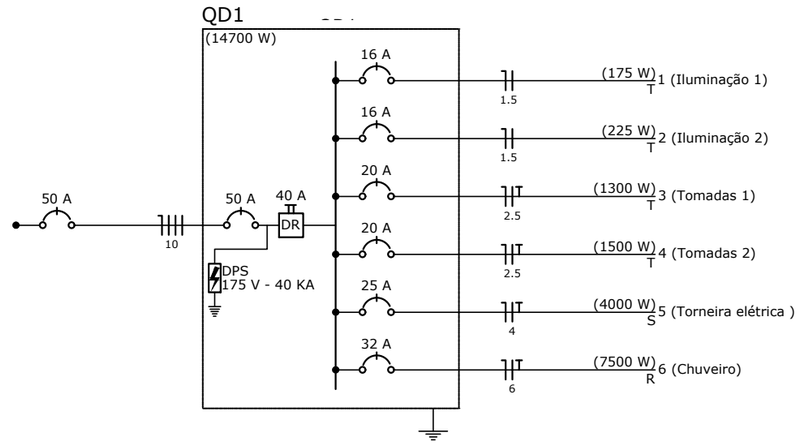

PREFEITURA MUNICIPAL DE SETE DE SETEMBRO-RS

CENTRO ADMINISTRATIVO

DEPARTAMENTO DE ENGENHARIA

PREFEITO MUNICIPAL:

NELSON PALINSKI:90715934015

Assinado de forma digital por NELSON PALINSKI:90715934015
Dados: 2026.11.05 17:15:31 -03'00'

NELSON PALINSKI
PREFEITO MUNICIPAL

RESPONSÁVEL TÉCNICO:

Documento assinado digitalmente
gov.br
GUSTAVO HENRIQUE MARTINS
Data: 08/10/2026 14:30:47-0300
Verifique em https://validar.iti.gov.br

GUSTAVO HENRIQUE MARTINS
Engenheiro Civil - CREA nº RS236307

LOCAL:
AMPLIAÇÃO UBS

ESPECIFICAÇÃO:
PLANTA ELÉTRICA

ÁREA	ESCALA	DATA	DESENHO	PRANCHA:
133.88m2	Indicada	Outubro/2026	GUSTAVO HENRIQUE MARTINS Engenheiro Civil - CREA nº RS236307	05/06