PLANTA DE SITUAÇÃO
Esc. 1:500

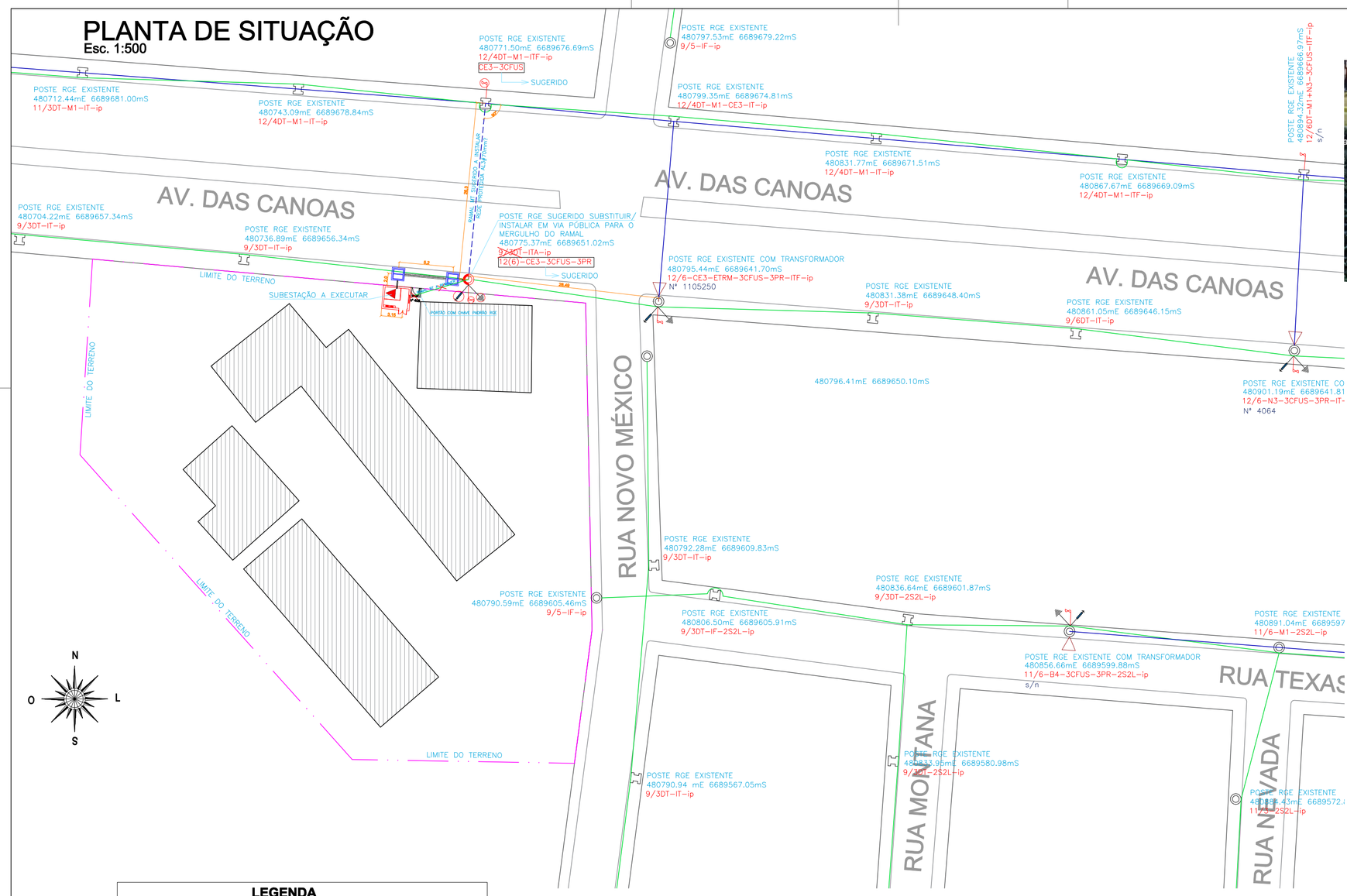

LOCALIZAÇÃO

PERFIL POSTE DE ENTRADA SUGERIDO P/ MERGULHO DO RAMAL
Sem Esc.

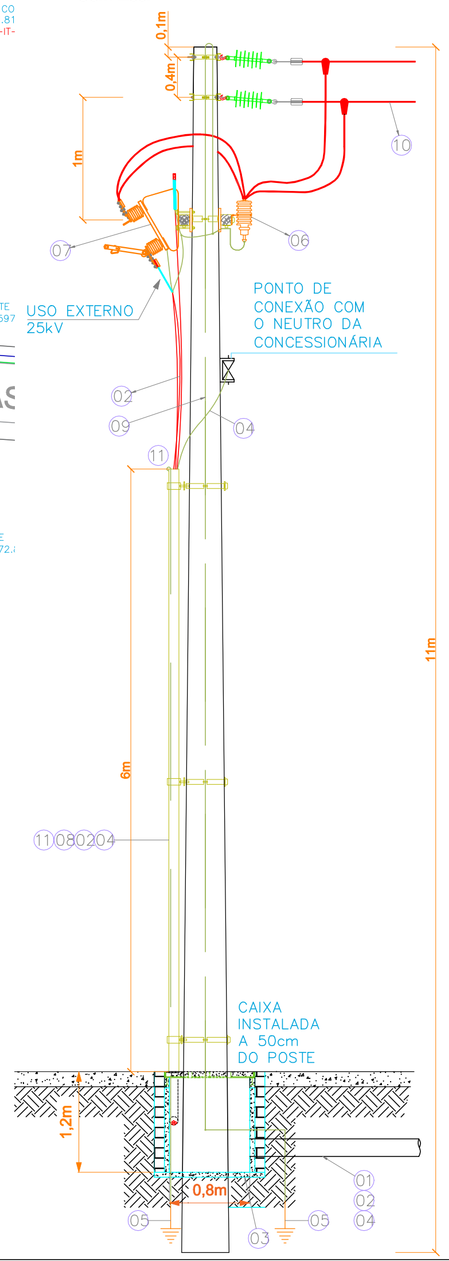

LEGENDA

Existente	Projetado	Descrição
Característica		Elemento sugerido a deslocar
Característica		Elemento sugerido a instalar
Característica		Elemento sugerido a retirar ou substituir
		Poste circular de madeira existente
		Poste de concreto circular existente
		Poste de concreto circular sugerido instalar
		Poste de concreto duplo T existente
		Poste de concreto duplo T sugerido instalar
		Condutor primário existente
		Condutor primário sugerido instalar
		Condutor secundário exixtente
		Caixa de Passagem subt. tipo CS-1
		Transformador da concessionária
		Transformador Particular
		Pára-raio existente/ sugerido instalar
		Chave-fusível existente/ sugerido instalar
		Aterramento existente/ sugerido instalar
		Chave existente/ sugerido instalar
		Quadro de medição

CAIXA DE PASSAGEM TIPO CS-1
Sem Esc.

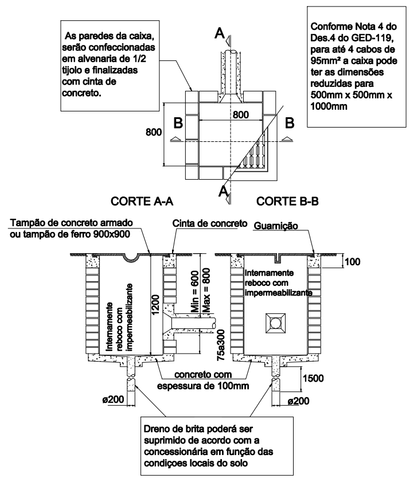

01 – DOIS ELETRODUTOS PVC RÍGIDO ø100mm ENTERRADOS E ENVELOPADOS EM CONCRETO.

02 – CABOS DE COBRE 4xø25,0mm2 SINGELOS C/ ISOLAMENTO EM EPR/XLPE PARA 15/25kV, TRÊS FASES MAIS UM DE RESERVA. DIMENSIONADO DE CONFORME TABELA 4 DO GED 2856

03 – CAIXA DE ALVENARIA COM TAMPA DE CONCRETO E FUNDO FALSO DE PEDRA BRITADA Nº2, CONFORME DESENHO 5 DO GED–2859 COM TAMPA EM FERRO FUNDIDO DIMENSÕES 800x800x1000mm.

04 – CABO DE COBRE ISOLADO, PVC 750V, COM ISOLAÇÃO NA COR VERDE, ø35,0mm². PARA INTERLIGAÇÃO DO NEUTRO DA CONCESSIONÁRIA AO SISTEMA DE ATERRAMENTO DO CONSUMIDOR.

05 – HASTE PARA ATERRAMENTO EM AÇO COBREADA DE Ø20x2400mm.

06 – JOGO DE PÁRA–RAIOS POLIMÉRICOS, COM RESISTORES NÃO–LINEARES DE ÓXIDO DE ZINCO (ZnO). PROVIDOS DE DESLIGADOR AUTOMÁTICO, PARA USO EM REDES DE DISTRIBUIÇÃO AÉREA. TENSÃO NOMINAL DE 21kV E CORRENTE DE DESCARGA NOMINAL DE 10kA.

07 – CONJUNTO DE 3 CHAVES FACAS UNIPOLARES 25kV – 400A

08 – ELETRODUTO DE AÇO CARBONO ZINCADO POR IMERSÃO A QUENTE CONFORME NBR–5597, NBR–5598 OU NBR–5580, COM INDICAÇÃO DA NORMA GRAVADO NO MESMO. PRESO JUNTO AO POSTE POR MEIO DE CINTAS AJUSTÁVEIS OU ARAME ZINCADO 12BWG, BANDAGENS DE 5 VOLTAS A CADA 2m ATÉ UMA ALTURA DE 6m ACIMA DO SOLO. DEVE SER VEDADO NAS EXTREMIDADES COM MASSA CALAFETADORA.

09 – CABO DE COBRE NU ø25,0mm², PARA O ATERRAMENTO DOS PÁRA–RAIOS DA MÉDIA TENSÃO.

10 – CABO DE ALUMÍNIO PROTEGIDO 25kV ø70mm²

11 – CABO DE COBRE NU ø25,0mm², PARA O ATERRAMENTO DO ELETRODUTO METÁLICO COM CONECTOR OLHAL DE COMPRESSÃO.

PREFEITURA MUNICIPAL DE CANOAS
SECRETARIA MUNICIPAL DE PROJETOS E CAPTAÇÃO DE RECURSOS

EMEI PROFESSORA ROSÂNGELA CUNHA LANZONI
Av. das Canoas, nº 408 - Bairro Mato Grande - Canoas/RS

PROJETO:
SUBESTAÇÃO ABRIGADA 112,5 kVA, 23,1kV

CONTEÚDO:
SITUAÇÃO E LOCALIZAÇÃO

DATA: 08/08/2025

ESCALA: INDICADA

DESENHO: TIAGO OLIVEIRA

RESPONSÁVEL TÉCNICO:
Tiago Ortiz de Oliveira
CREA: RS 144525
MATRÍCULA: 102830

PRANCHA: ES 01