ESTADO DO RIO GRANDE DO SUL
PREFEITURA MUNICIPAL DE GARIBALDI

CONCORRÊNCIA ELETRÔNICA Nº 023/2026

SECRETARIA: *SECRETARIA MUNICIPAL DE OBRAS*
SOLICITAÇÃO Nº *2026/3467;*
DATA: *25 DE SETEMBRO DE 2026*
HORA: *08 HORAS E 30 MINUTOS*
OBJETO*: CONTRATAÇÃO DE EMPRE SA ESPECIALIZADA PARA REVESTIMENTO ASFÁLTICO NA RUA BARTOLOMEU TIECHER, BAIRRO ALFÂNDEGA, NO MUNICÍPIO DE GARIBALDI.*
CRITÉRIO DE JULGAMENTO: *MENOR PREÇO GLOBAL*
REGIME: *EMPREITADA POR PREÇO UNITÁRIO*
PARTICIPAÇÃO: *GLOBAL*
MODO DE DISPUTA: *ABERTO*

O **MUNICÍPIO DE GARIBALDI**, torna público, para conhecimento dos interessados, que, no dia e hora acima descritos, realizará licitação na modalidade Concorrência, na forma eletrônica, do tipo menor preço, através do endereço eletrônico www.pregaobanrisul.com.br, processando-se essa licitação nos termos da Lei Federal nº 14.133 de 1º de abril de 2021, da Lei Complementar 123, de 14 de dezembro de 2006, IN nº 73 de 2022 e do Decreto Municipal nº 4.765/2023.

Maiores informações encontram-se à disposição dos interessados na Prefeitura Municipal de Garibaldi, RS, junto ao Departamento de Compras e Licitações, localizado na Rua Júlio de Castilhos, nº 254, Centro, ou pelo telefone (54) 3462-8228, ou ainda através do e-mail: licitacoes@garibaldi.rs.gov.br.

As empresas que desejarem participar da referida Concorrência Eletrônica deverão efetuar os procedimentos junto ao sítio eletrônico, conforme determinado neste edital.

1 - DO OBJETO

1.1. O presente edital objetiva a contratação de empresa para execução de revestimento asfáltico, alinhamento dos meios-fios, ampliação da rede de drenagem e sinalização da via a ser capeada na Rua Bartolomeu Tiecher, Bairro Alfândega, no município de Garibaldi, com fornecimento de material e mão de obra, tudo conforme projetos, planilhas de orçamento, cronograma físico-financeiro, memorial descritivo e minuta de contrato, que integram esta licitação.

LOTE 01		
ESPECIFICAÇÃO	**VALOR DE MATERIAL**	**VALOR DE MÃO DE OBRA**
CONTRATAÇÃO DE EMPRESA ESPECIALIZADA PARA REVESTIMENTO ASFÁLTICO NA RUA BARTOLOMEU TIECHER, BAIRRO ALFÂNDEGA, NO MUNICÍPIO DE GARIBALDI.	R$ 369.128,92	R$ 67.775,19
VALOR TOTAL DO LOTE 01 R$ 436.904,11		

1.2. O valor indicado no total do lote é o preço máximo aceito para a execução da obra.

1.3. Esta construção compreende material e mão de obra em regime de empreitada por preço unitário, tudo conforme projetos de engenharia, composto de planta, memoriais descritivos, planilhas orçamentárias e cronogramas de execução físico-financeiro, mais minutas de contrato que são partes integrantes e não desmembráveis do presente edital.

1.4. A execução dos trabalhos atenderá as normas vigentes, projetos, memorial

descritivo, cronograma físico-financeiro e planilha orçamentária, que fazem parte integrante do presente.

1.5. Os valores para as obras estão de acordo com planilhas orçamentárias.

1.6. Os pagamentos serão realizados na conformidade do cronograma físico-financeiro e após vistoria da execução dos serviços e emissão de Laudo de Medição pelo Engenheiro da Prefeitura, Municipal de Garibaldi-RS, aprovado pelo fiscal do Contrato e Secretário Municipal solicitante dos serviços, quando então o licitante vencedor emitirá Nota Fiscal, e aguardará o depósito em conta bancária informada na proposta financeira pela licitante Contratada.

2 – DA DIVULGAÇÃO DO EDITAL

2.1. O edital será publicado, no sitio eletrônico, no máximo, até o dia 10 de setembro de 2026;

2.2. A data e hora limite para recebimento de propostas nos termos exigidos no edital é 25 de setembro de 2026, às 08h29min;

2.3. A abertura das propostas ocorrerá no dia 25 de setembro de 2026, às 08hrs30min;

2.4. A disputa terá início no dia 25 de setembro de 2026, às 09hrs;

2.5. O endereço eletrônico para formalização de questionamentos e impugnações: licitacoes@garibaldi.rs.gov.br;

2.6. Sítio eletrônico da sessão: www.pregaobanrisul.com.br.

2.7. Todas as referências de tempo deste certame observarão obrigatoriamente o horário de Brasília – DF.

3 – DO CREDENCIAMENTO E DA PARTICIPAÇÃO DO CERTAME

3.1. Para participar do certame, o licitante deve providenciar o seu credenciamento, com atribuição de chave e senha, diretamente junto ao provedor do sistema, onde deverá buscar informações a respeito do seu funcionamento, regulamento e instruções para a sua correta utilização.

3.2. As instruções para o credenciamento podem ser acessadas no seguinte sítio eletrônico: www.pregaobanrisul.com.br, e pelo telefone (51) 3288-1160.

3.3.É de responsabilidade do licitante, além de se credenciar previamente no sistema eletrônico utilizado no certame, cumprir as regras do presente edital, devendo:

3.3.1. Responsabilizar-se formalmente pelas transações efetuadas em seu nome, assumir como firmes e verdadeiras suas propostas e seus lances, inclusive os atos praticados diretamente ou por seu representante, excluída a responsabilidade do provedor do sistema ou do órgão ou entidade promotora da licitação por eventuais danos decorrentes de uso indevido da senha, ainda que por terceiros.

3.3.2. Acompanhar as operações no sistema eletrônico durante o processo licitatório e responsabilizar-se pelo ônus decorrente da perda de negócios diante da inobservância de mensagens emitidas pelo sistema ou de sua desconexão.

3.3.3. As informações acerca do andamento do processo licitatório serão encaminhadas pela Agente de Contratação, via chat, ficando a cargo do licitante a responsabilidade pelo acompanhamento.

3.3.4. Utilizar a chave de identificação e a senha de acesso para participar da licitação na forma eletrônica.

3.3.5. Solicitar o cancelamento da chave de identificação ou da senha de acesso por interesse próprio.

3.4. Não poderão disputar licitação ou participar da execução do contrato, direta ou indiretamente:

a) pessoa física ou jurídica que se encontre, ao tempo da licitação, impossibilitada de participar da licitação em decorrência de sanção que lhe foi imposta;

b) aquele que mantenha vínculo de natureza técnica, comercial, econômica, financeira, trabalhista ou civil com dirigente do órgão ou entidade contratante ou com agente público que desempenhe função na licitação ou atue na fiscalização ou na gestão do contrato, ou que deles seja cônjuge, companheiro ou parente em linha reta, colateral ou por afinidade, até o terceiro grau;

c) empresas controladoras, controladas ou coligadas, nos termos da Lei nº 6.404, de 15 de dezembro de 1976, concorrendo entre si;

d) pessoa física ou jurídica que, nos 5 (cinco) anos anteriores à divulgação do edital, tenha sido condenada judicialmente, com trânsito em julgado, por exploração de trabalho infantil, por submissão de trabalhadores a condições análogas às de escravo ou por contratação de adolescentes nos casos vedados pela legislação trabalhista;

e) agente público do órgão licitante, devendo ser observadas as situações que possam configurar conflito de interesses no exercício ou após o exercício do cargo ou emprego, nos termos da legislação que disciplina a matéria;

f) aquele que não atenda às condições deste Edital e seu(s) anexo(s);

g) autor do anteprojeto, do projeto básico ou do projeto executivo, pessoa física ou jurídica, quando a licitação versar sobre serviços ou fornecimento de bens a ele relacionados.

h) Organizações da Sociedade Civil de Interesse Público - OSCIP, atuando nessa condição.

i) empresa, isoladamente ou em consórcio, responsável pela elaboração do projeto básico ou do projeto executivo, ou empresa da qual o autor do projeto seja dirigente, gerente, controlador, acionista ou detentor de mais de 5% (cinco por cento) do capital com direito a voto, responsável técnico ou subcontratado, quando a licitação versar sobre serviços ou fornecimento de bens a ela necessários.

3.4.4. O impedimento de que trata a alínea "a" do item 3.4, supra, será também aplicado ao licitante que atue em substituição a outra pessoa, física ou jurídica, com o intuito de burlar a efetividade da sanção a ela aplicada, inclusive a sua controladora, controlada ou coligada, desde que devidamente comprovado o ilícito ou a utilização fraudulenta da personalidade jurídica do licitante.

3.4.5. Durante a vigência do contrato, é vedado ao contratado contratar cônjuge, companheiro ou parente em linha reta, colateral ou por afinidade, até o terceiro grau, de dirigente do órgão contratante ou de agente público que desempenhe função na licitação ou atue na fiscalização ou na gestão do contrato.

3.4.6. A critério da Administração e exclusivamente a seu serviço, o autor dos projetos e a empresa a que se referem as alíneas "g" e "i" poderão participar no apoio das atividades de planejamento da contratação, de execução da licitação ou de gestão do contrato, desde que sob supervisão exclusiva de agentes públicos do órgão ou entidade.

3.4.7. O disposto nas alíneas "g" e "i" não impede a licitação ou a contratação de serviço que inclua como encargo do contratado a elaboração do projeto básico e do projeto executivo, nas contratações integradas, e do projeto executivo, nos demais regimes de execução.

3.5. Os profissionais organizados sob a forma de cooperativa poderão participar da presente licitação, desde que:

a) a constituição e o funcionamento da cooperativa observarem as regras estabelecidas na legislação aplicável, em especial a Lei nº 5.764, de 16 de dezembro de 1971, a Lei nº 12.690, de 19 de julho de 2012, e a Lei Complementar nº 130, de 17 de abril de 2009;

b) a cooperativa apresentar demonstrativo de atuação em regime cooperado, com repartição de receitas e despesas entre os cooperados;

c) qualquer cooperado, com igual qualificação, for capaz de executar o objeto contratado.

d) o objeto da licitação referir-se, em se tratando de cooperativas enquadradas na Lei nº 12.690, de 19 de julho de 2012, a serviços especializados constantes do objeto social da cooperativa, a serem executados de forma complementar à sua atuação.

3.5. Os representantes de microempresas e empresas de pequeno porte deverão declarar em campo próprio do sistema, quando do envio da proposta inicial, que as respectivas empresas enquadram-se nessa(s) categoria(s).

3.5.1. A ausência da declaração, naquele momento, significará a desistência da microempresa ou empresa de pequeno porte de utilizar-se das prerrogativas a elas concedidas pela Lei Complementar nº 123/2006.

4 – DO ENVIO DAS PROPOSTAS

4.1. A partir da publicação/divulgação deste Edital, até a data e o horário previstos no item 2, os que desejarem participar deverão encaminhar as propostas (ou retirar aquelas já enviadas) para o lote de interesse, exclusivamente através do sítio eletrônico informado neste Instrumento.

4.2. O encaminhamento da proposta pressupõe o pleno conhecimento e atendimento às exigências de habilitação e das especificações técnicas previstas neste Edital.

4.3. As propostas deverão utilizar como modelo a Planilha Orçamentária, anexo deste edital, devendo, obrigatoriamente, conter a cotação de todos os itens, preço unitário e global, constantes na Planilha de Orçamento, expressos em moeda corrente nacional (Real), observando-se a ordem cronológica dos itens e especificações, sem qualquer alteração quanto à ordem e característica, sob pena de desclassificação da proposta, bem como o percentual de BDI e dos Encargos Sociais.

4.3.1. Para fins de compatibilização dos sistemas (Licitacon e Licitacon Obras), a proposta final deverá ser encaminhada utilizando a função ARRED (função para arredondar do excel), com até duas casas decimais.

4.4. Havendo divergência entre o valor total e o unitário de cada item, prevalecerá o valor unitário.

4.5. Por se tratar de julgamento global, ou seja, uma única licitante vencedora para a execução da obra, a licitante deverá cotar a totalidade dos itens constantes na Planilha Orçamentária, sob pena de desclassificação da proposta.

4.6. O valor total da proposta, bem como os valores unitários (tanto de material, quanto de mão de obra), não poderão exceder os valores contidos na planilha orçamentária, sob pena de desclassificação da proposta.

4.6.1. A planilha atualizada será submetida à análise do setor de engenharia, a fim de que seja observada a existência de eventual "jogo de planilha".

4.6.2. Poderá ser motivo de desclassificação da proposta se os preços unitários (tanto de material, quanto de mão de obra) que compõem o valor global da obra apresentarem discrepâncias ou variações não proporcionais entre si e com o preço orçado, caracterizando com isso "jogo de planilha".

4.6.3. A título de facilitar o preenchimento da planilha atualizada com a aplicação do desconto global obtido na fase de lances, o Município disponibilizará, juntamente com os anexos da licitação, no site oficial, uma planilha editável em formato Excel, contendo fórmula para aplicação proporcional do desconto em todos os itens da planilha de custos, bastando ao licitante preencher apenas o valor total da proposta. Maiores informações poderão ser obtidas junto ao Setor de Engenharia, pelo telefone (54) 3462-8250.

4.7. ALÉM DA PLANILHA ORÇAMENTÁRIA, A LICITANTE DEVERÁ APRESENTAR DE FORMA ANEXA A PROPOSTA (INICIAL E ATUALIZADA), OS SEGUINTES DOCUMENTOS:

I – Planilha Orçamentária, em conformidade com o modelo constante nos anexos técnicos;

II - Cronograma Físico - Financeiro para a obra, prevendo a execução no prazo máximo de **02 (dois) meses**, que deverá estar de acordo com a obra efetivamente executada, conforme cronograma, anexo deste edital.

a) O Cronograma Físico-Financeiro deverá, obrigatoriamente, ser discriminado constando a totalidade dos itens descritos na planilha orçamentária.

b) O Cronograma Físico-Financeiro da obra não poderá prever prazo de execução superior a **02 (dois) meses.**

c) A licitante que não anexar o cronograma ou prever prazo de execução superior ao estabelecido será automaticamente desclassificada.

III - Detalhamento dos Encargos Sociais sobre a mão de obra ofertada.

IV - Detalhamento do Cálculo do Benefício de Despesas Indiretas (BDI) ofertado.

V - **Declaração** de que a proposta econômica da empresa compreende a integralidade dos custos para atendimento dos direitos trabalhistas assegurados na Constituição Federal, nas leis trabalhistas, nas normas infralegais, nas convenções coletivas de trabalho e nos termos de ajustamento de conduta vigentes na data de entrega das propostas, conforme modelo Anexo I. Caso esta declaração não seja apresentada, a empresa restará desclassificada.

4.8. Deverão constar na proposta todos os dados da empresa, tais como razão social, CNPJ, endereço completo, número de telefone, e correio eletrônico.

4.9. O upload da proposta no site www.pregaobanrisul.com.br será de total responsabilidade do licitante, o qual deverá se certificar de que a proposta anexada seja visível e legível em sua integridade, em folha de tamanho A4, sem a necessidade de qualquer ação do Agente de Contratação que não seja abrir e imprimir o arquivo, sob pena de desclassificação.

4.10. O valor proposto para o lote cotado deverá ser o mesmo informado na proposta anexada ao sistema, sob pena de desclassificação. **É de total responsabilidade do licitante o correto preenchimento do valor junto ao sistema, levando em consideração o critério de julgamento da licitação.** Após a abertura das propostas no horário designado, não é possível alterar valores lançados de forma incorreta no sistema.

4.11. Os preços propostos serão considerados completos e suficientes para a execução desta obra, sendo desconsiderada qualquer reivindicação de pagamento adicional devido a erro ou má interpretação por parte da licitante.

4.12. Nos preços propostos serão considerados todos os encargos previdenciários, fiscais (ICMS e outros), comerciais, trabalhistas, tributários, materiais, embalagens, fretes, seguros, tarifas, descarga, transporte, responsabilidade civil e demais despesas incidentes ou que venham a incidir sobre os produtos, objeto desta licitação.

4.13. Entende-se por encargos referentes à proposta os tributos (impostos, taxas), contribuições fiscais e para-fiscais, emolumentos, os instituídos por leis sociais, administração, lucros, máquinas e ferramental, transporte de material, de pessoal, estada, hospedagem, alimentação e qualquer despesa, acessória e/ou necessária, não especificada neste edital.

4.14. O prazo de validade da proposta deverá ser de, no mínimo, 60 (sessenta) dias. Caso a empresa não informe este prazo em sua proposta, será considerado automaticamente como sendo 60 (sessenta) dias.

5 – DA ABERTURA DA SESSÃO PÚBLICA

5.1. A partir do horário previsto para a abertura das propostas terá início a sessão pública da Concorrência Eletrônica, quando o Agente de Contratação verificará as propostas apresentadas, classificando aquelas que atendam ao Edital e desclassificando aquelas que não

estejam em conformidade com os requisitos estabelecidos.

5.2. As propostas classificadas serão ordenadas pelo sistema e o Agente de Contratação dará início à fase competitiva, oportunidade em que os licitantes poderão encaminhar lances exclusivamente por meio do sistema eletrônico.

5.3. Somente poderão participar da fase competitiva os autores das propostas classificadas.

5.4. Cabe ao licitante acompanhar as operações no sistema eletrônico durante a sessão pública da Concorrência, ficando responsável pelo ônus decorrente da perda de negócios diante da inobservância de qualquer mensagem emitida pelo sistema ou de sua desconexão.

5.5. O licitante será responsável por todas as transações que forem efetuadas em seu nome no sistema eletrônico, assumindo como firmes e verdadeiros sua proposta e lances.

6 – DA DISPUTA DE LANCES E NEGOCIAÇÃO

6.1. Aberta etapa competitiva, os representantes dos licitantes deverão estar conectados ao sistema para participar da sessão de lances.

6.2. O modo de disputa será aberto, hipótese em que os licitantes apresentarão suas propostas por meio de lances públicos e sucessivos, decrescentes, nos termos do art. 56, I, da Lei Federal nº 14.133/2021.

I – O intervalo mínimo de diferença de valores entre os lances será de **R$ 500,00 (quinhentos reais)**, que incidirá tanto em relação aos lances intermediários, quanto em relação do lance que cobrir a melhor oferta.

6.3. A cada lance ofertado o participante será imediatamente informado de seu recebimento e respectivo horário de seu registro e valor.

6.4. O licitante poderá oferecer lances sucessivos, observado o horário fixado e somente poderá oferecer lance inferior ao último por ele ofertado e registrado pelo sistema.

6.5. Não serão aceitos dois ou mais lances de mesmo valor, prevalecendo aquele que for recebido e registrado no sistema em primeiro lugar.

6.6. Durante o transcurso da disputa, os licitantes serão informados, em tempo real, do valor do menor lance registrado, vedada a identificação do detentor do lance.

6.7. Caso o licitante perceba que inseriu valor incorreto no campo específico para lance, deverá, imediatamente, solicitar o cancelamento do último lance através do chat.

I – Não serão aceitas solicitações de desclassificação ao final da sessão.

II – Somente será anulado o último lance ofertado pela empresa, levando-se em consideração a justificativa de erro no momento do lançamento do valor. Não serão anulados lances anteriores a este.

6.8. No caso de desconexão do Agente de Contratação, no decorrer da etapa de lances, se o sistema eletrônico permanecer acessível aos licitantes, os lances continuarão sendo recebidos, sem prejuízo dos atos realizados.

6.8.1. Quando a desconexão persistir por tempo superior a 10 (dez) minutos, a sessão da Concorrência será suspensa e terá reinício somente após comunicação expressa aos licitantes.

6.9. O modo de disputa será o aberto. A etapa de envio de lances na sessão pública durará 10 (dez) minutos e, após isso, será prorrogada automaticamente pelo sistema quando houver lance ofertado nos últimos dois minutos do período de duração da sessão pública.

6.9.1. A prorrogação automática da etapa de envio de lances, de que trata o item 6.9, será de 02 (dois) minutos e ocorrerá sucessivamente sempre que houver lances enviados nesse período de prorrogação, inclusive quando se tratar de lances intermediários.

6.9.2. Na hipótese de não haver novos lances na forma estabelecida no subitem 6.9.1, a sessão pública será encerrada automaticamente.

6.9.3. Encerrada a sessão pública sem prorrogação automática pelo sistema, nos

termos do subitem 6.9.1, o Agente de Contratação poderá, assessorado pela equipe de apoio, admitir o reinício da etapa de envio de lances, em prol da consecução do melhor preço.

6.10. Encerrada etapa de envio de lances, será apurada a ocorrência de empate, nos termos dos arts. 44 e 45 da Lei Complementar nº 123/2006, sendo assegurada, como critério do desempate, preferência de contratação para as beneficiárias que tiverem apresentado a declaração, de que trata o item 8.5. deste Edital;

6.10.1. Entende-se como empate, para fins da Lei Complementar nº 123/2006, aquelas situações em que as propostas apresentadas pelas beneficiárias sejam iguais ou superiores em até 10% (dez por cento) à proposta de menor valor.

6.10.2. Ocorrendo o empate, na forma do subitem anterior, proceder-se-á da seguinte forma:

a) A beneficiária detentora da proposta de menor valor será convocada via sistema para apresentar, no prazo de 10 (dez) minutos, nova proposta, inferior àquela considerada, até então, de menor preço, situação em que será declarada vencedora do certame.

b) Se a beneficiária, convocada na forma da alínea anterior, não apresentar nova proposta, inferior à de menor preço, será facultada, pela ordem de classificação, às demais microempresas, empresas de pequeno porte ou cooperativas remanescentes, que se enquadrarem na hipótese do item 6.10.1 deste edital, a apresentação de nova proposta, no prazo previsto na alínea a deste item.

6.10.3. O disposto no item 6.10 não se aplica às hipóteses em que a proposta de menor valor inicial tiver sido apresentada por beneficiária da Lei Complementar nº 123/2006.

6.11. Se não houver licitante que atenda ao item 6.10 e seus subitens, serão observados os critérios do art. 60 da Lei 14.133/2021, nesta ordem:

a) disputa final, hipótese em que os licitantes empatados poderão apresentar nova proposta em ato contínuo à classificação;

b) avaliação do desempenho contratual prévio dos licitantes, para a qual deverão preferencialmente ser utilizados registros cadastrais para efeito de atesto de cumprimento de obrigações previstos nesta Lei;

c) desenvolvimento pelo licitante de ações de equidade entre homens e mulheres no ambiente de trabalho, conforme regulamento;

d) desenvolvimento pelo licitante de programa de integridade, conforme orientações dos órgãos de controle.

6.11.1. Persistindo o empate, será assegurada preferência, sucessivamente, aos bens e serviços produzidos ou prestados por:

a) empresas estabelecidas no território do Estado ou do Distrito Federal do órgão ou entidade da Administração Pública estadual ou distrital licitante ou, no caso de licitação realizada por órgão ou entidade de Município, no território do Estado em que este se localize;

b) empresas brasileiras;

c) empresas que invistam em pesquisa e no desenvolvimento de tecnologia no País;

d) empresas que comprovem a prática de mitigação, nos termos da Lei nº 12.187, de 29 de dezembro de 2009.

6.12. Encerrada a etapa de envio de lances da sessão pública, inclusive com a realização do desempate, se for o caso, o Agente de Contratação deverá encaminhar, pelo sistema eletrônico, contraproposta ao licitante que tenha apresentado o melhor preço, para que seja obtida melhor proposta.

6.13. Encerrada a etapa de negociação, será examinada a proposta classificada em primeiro lugar quanto à adequação ao objeto e à compatibilidade do preço em relação ao valor de referência da Administração.

6.14. Todos os licitantes participantes e classificados para o lote devem estar cientes que, caso a licitante detentora do menor valor vier a ser desclassificada, o Agente de Contratação procederá a renegociação do lote com a próxima classificada, obedecendo a

ordem de classificação.

I – O valor partirá do último lance ofertado pela empresa ora classificada.

II – Não será aceita solicitação de desclassificação nesta etapa.

6.15. Não serão consideradas, para julgamento das propostas, vantagens não previstas no edital.

6.16. O critério de julgamento de classificação das empresas será o **MENOR VALOR GLOBAL.**

6.17. Somente serão considerados válidos os lances dos licitantes que forem inseridos na "sala de disputa", não sendo considerados outros meios, tais como chat do sistema, e-mail, etc.

7 - DO JULGAMENTO E ACEITAÇÃO DA PROPOSTA

7.1. Concluída a etapa de lances ou a negociação, quando houver, será aberto o prazo de 24 (vinte e quatro) horas, para a empresa detentora da melhor oferta realizar o upload no sistema da proposta final atualizada, conforme Planilha Orçamentária, anexo deste edital, acompanhada dos documentos complementares solicitados no item **4.6.** do edital.

7.1.1. Caso o lance final seja diverso do inicial, o valor unitário deverá ser atualizado na aba "Valor Itens", durante o prazo disponibilizado.

7.1.2. A pedido da empresa ou por decisão do Agente de Contratação, tal prazo poderá ser prorrogado.

7.2. Será desclassificada a proposta que:

a) não atender a todos os requisitos exigidos no item 4 deste Edital;

b) contiver opções alternativas quando uma delas desatender ao exigido;

c) divergir dos termos deste edital;

d) omitir-se em pontos essenciais, de modo a ensejar dúvidas;

e) contiver vícios insanáveis;

f) apresentar preços inexequíveis ou permanecer acima do orçamento estimado para a contratação, mesmo após negociação;

g) não tiver sua exequibilidade demonstrada, quando exigido pela Administração;

h) opuser-se a qualquer dispositivo legal vigente.

7.3. Serão desconsideradas, para efeito de julgamento, vantagens não pedidas neste Edital.

7.4. Em caso de divergência entre valores numerais e valores por extenso, prevalecerão estes últimos, entre unitários e totais, os primeiros.

7.5. O licitante vencedor terá o prazo de 24 (vinte e quatros) horas, contado da solicitação do Agente de Contratação no sistema, para envio da proposta e, dos documentos complementares, adequada ao último lance ofertado após a negociação de que trata o caput deste artigo.

7.5.1. A critério do Agente de Contratação, o prazo supramencionado, poderá ser prorrogado, uma única vez;

7.5.2. Caso o prazo indicado no item 7.5 encerre em final de semana e/ou feriado, será automaticamente prorrogado para o mesmo horário do primeiro dia útil subsequente;

7.6. Para fins de compatibilização dos sistemas (Licitacon e Licitacon Obras), a proposta final deverá ser encaminhada utilizando a função ARRED (função para arredondar do excel), com até duas casas decimais.

7.7. Havendo divergência entre o valor total e o unitário de cada item, prevalecerá o valor unitário.

7.8. Por se tratar de julgamento global, ou seja, uma única licitante vencedora para a execução da obra, a licitante deverá cotar a totalidade dos itens constantes na Planilha Orçamentária, sob pena de desclassificação da proposta.

8 - DA HABILITAÇÃO

8.1. Como condição prévia ao exame da documentação de habilitação do licitante detentor da proposta classificada em primeiro lugar, o Agente de Contratação verificará o eventual descumprimento das condições de participação, especialmente quanto à existência de sanção que impeça a participação no certame ou a futura contratação, mediante a consulta aos seguintes cadastros:

a) Cadastro Nacional de Empresas Inidôneas e Suspensas - CEIS, mantido pela Controladoria-Geral da União (www.portaldatransparencia.gov.br/ceis);

b) Cadastro Nacional de Condenações Cíveis por Atos de Improbidade Administrativa, mantido pelo Conselho Nacional de Justiça (www.cnj.jus.br/improbidade_adm/consultar_requerido.php).

c) Lista de Inidôneos, mantida pelo Tribunal de Contas da União – TCU (https://contas.tcu.gov.br/ords/f?p=INABILITADO:CERTIDAO:0:);

d) Para a consulta de licitantes pessoa jurídica poderá haver a substituição das consultas das alíneas "a", "b" e "c" acima pela Consulta Consolidada de Pessoa Jurídica do TCU.

8.2 - O licitante que restar vencedor deverá anexar ao sistema até a data e o horário estabelecidos pelo Agente de Contratação, os documentos a seguir relacionados.

8.3 – As empresas cadastradas no Cadastro de Fornecedores do Departamento de Compras e Licitações do Município deverão apresentar os seguintes documentos de habilitação, em vigor:

I – Certificado de Registro ao Fornecedor **(CRF)**, expedido por esta Prefeitura no ato do Cadastramento **em vigor,** (ou seja, com todos os documentos em vigor), no caso de documentos com prazo de validade vencido, a licitante poderá anexar junto ao CRF, os documentos atualizados na forma de cópia reprográfica autenticada, salvo os emitidos via internet. **–** Somente serão habilitadas as licitantes que apresentarem, além de toda a documentação exigida, ramo pertinente ao objeto desta licitação no seu objeto social (Ato Constitutivo).

II – Declaração da licitante, sob as penas da lei, de que não foi declarada INIDÔNEA para licitar ou contratar com a Administração Pública **(Anexo IV),** assinada por representante legal da empresa.

III – Declaração da licitante de cumprimento ao art. 7º, inc. XXXIII, da Constituição Federal **(Anexo V),** assinada por representante legal da empresa.

IV – **Declaração, sob as penas da lei, assinada por representante legal da empresa, conforme modelo** (Anexo VI), **de que disporá de instalações, equipamentos, e pessoal técnico adequado e indispensáveis para a realização da obra objeto desta licitação.**

V – Declaração, assinada pelo responsável técnico, de que o mesmo assume o compromisso de realizar visitas regulares na obra, de modo a garantir o perfeito andamento dos serviços, prestando total assistência técnica para execução, conforme Modelo **(Anexo IX).**

VI - Declaração da licitante indicando endereços eletrônicos para recebimento de eventuais contatos necessários, inclusive notificações administrativas, imposição de penalidade e outros, Declarando se comprometer com o acompanhamento diário dos endereços eletrônicos, providenciando a confirmação de recebimento, devidamente assinada pelo(s) representante(s) legal(is), conforme modelo do anexo VII.

VII - Declaração de que cumpre as exigências de reserva de cargos para pessoa com deficiência e para reabilitado da Previdência Social, previstas no Art. 93 da Lei nº 8.213/1991 e em outras normas, conforme modelo anexo VIII. Esta declaração deverá ser adaptada caso a empresa se submeta ao regramento contido no Art. 93 da Lei nº 8.213/1991 ou não,

conforme opções constantes no modelo.

VIII – Documentos de Qualificação Técnica e Qualificação Econômico-Financeira estabelecidos no item 8.4, incisos III e IV, deste edital.

8.4. <u>As empresas não cadastradas no Cadastro de Fornecedores do Departamento de Compras e Licitações do Município deverão</u> apresentar os seguintes documentos de habilitação, em vigor na data de abertura da Sessão Pública da Concorrência:

I - HABILITAÇÃO JURÍDICA:

a) Ato constitutivo, Estatuto ou contrato social em vigor, devidamente registrado, em caso de sociedades comerciais e, no caso de sociedade por ações, acompanhado de documentos de eleição de seus administradores;

b) Indicação do ato constitutivo, no caso de Sociedades Civis, acompanhada de prova, indicando a diretoria em exercício;

c) Registro Comercial no caso de empresa individual.

II - REGULARIDADE FISCAL, SOCIAL E TRABALHISTA:

a) Prova de inscrição no Cadastro Nacional de Pessoa Jurídica (CNPJ/MF), com data de emissão de até 12 (doze) meses a data de abertura do certame;

b) Prova de regularidade expedida pela Procuradoria Nacional da Fazenda (**Certidão Conjunta de Débitos relativos a Tributos Federais e à Dívida Ativa da União**).

c) Prova de regularidade com a Fazenda Estadual.

d) Prova de regularidade com a Fazenda Municipal, sendo da sede ou domicílio do Licitante.

e) Prova de regularidade junto ao Fundo de Garantia por tempo de serviço (FGTS) e seguridade social.

f) Certidão Negativa de Débitos Trabalhistas (obtida eletronicamente nos sites do TRT-4 e/ou Regional correspondente do licitante ou TST).

g) Comprovante de inscrição no cadastro de contribuintes estadual e/ou municipal, se houver, relativo ao domicílio ou sede do licitante, pertinente ao seu ramo de atividade e compatível com o objeto contratual;

III - QUALIFICAÇÃO ECONÔMICO-FINANCEIRA

a) Certidão negativa de falência ou concordata expedida pelo distribuidor da sede da pessoa jurídica, com prazo de validade em vigor.

a.1) Caso a certidão não possua prazo de validade, será considerada vigente aquela com até 90 dias de emissão, a contar da data de expedição.

b) Demonstrações Contábeis dos 02 (dois) últimos exercícios sociais (Balanço Patrimonial e Demonstração do Resultado do Exercício), juntamente ao Termo de Abertura e Encerramento, exigíveis na forma da lei, devendo ser cópia do Livro Diário registrado no órgão competente (Junta Comercial no caso de sociedade empresária e Cartório de Registro Civil de Pessoas Jurídicas no caso de Sociedade Simples). As Demonstrações Contábeis deverão estar devidamente identificadas e assinadas pelo Contabilista e pelo Titular ou Representante Legal da empresa.

b.1) Os documentos referidos na alínea "b" limitar-se-ão ao último exercício no caso de a pessoa jurídica ter sido constituída há menos de 2 (dois) anos.

b.2) Os Licitantes que utilizarem a Escrituração Contábil Digital - ECD, através do Sistema Público de Escrituração Digital - Sped deverão apresentar, para fins de habilitação os documentos abaixo:

b.2.1) Recibo de entrega da Escrituração Contábil Digital;

b.2.2) Termo de Abertura e Encerramento;

b.2.3) Balanço Patrimonial e Demonstrações do Resultado Exercício.

c) A análise da boa situação financeira da empresa far-se-á com base nos indicadores

a seguir relacionados:

Obras e Serviços de Engenharia	
LC = $\frac{AC}{PC}$ igual ou superior a **1**	
LG = $\frac{AC + ARLP}{PC + PNC}$ igual ou superior a **1**	
Legenda: LC **=** Liquidez Corrente AC = Ativo Circulante PC = Passivo Circulante LG = Liquidez Geral	ARLP = Ativo Realizável a Longo Prazo PNC = Passivo Não Circulante
Classificação final das empresas As empresas que apresentarem os dois indicadores, iguais ou superiores aos estabelecidos neste item, obterão a classificação econômico-financeira, as que não obtiverem, serão inabilitadas.	

d) As empresas criadas no exercício financeiro da licitação deverão atender a todas as exigências da habilitação e ficarão autorizadas a substituir os demonstrativos contábeis pelo balanço de abertura.

IV - QUALIFICAÇÃO TÉCNICA

a) Comprovação de aptidão por meio de 1 (um) atestado de capacidade técnica, fornecido por pessoa jurídica de direito público ou privado, com registro em nome do profissional técnico de nível superior, pelo qual tenha sido contratado para a execução de obra similar ao objeto do presente certame e se tratar de obra já concluída. Não será permitida a soma de atestados, portanto, os quantitativos de serviços deverão ser atendidos por um único atestado, que deverá estar devidamente registrado na entidade profissional competente, em conformidade com o artigo 67, inciso II, da Lei n.º 14.133/21.

a.1) No atestado deverão constar discriminadamente os serviços componentes da obra, em particular as parcelas julgadas importantes pela equipe técnica e primordiais para a execução da obra, conforme tabela:

Item	Atividade	Quantidade/Unidade
1	Execução de pavimentação asfáltica em CBUQ	52,00 m³
2	Execução de bueiros/tubulações de concreto	1 m

b) Certidão de registro da empresa no Conselho Regional de Engenharia e Agronomia -CREA ou Conselho de Arquitetura e Urbanismo, com prazo de validade em vigor.

c) Certidão de registro do responsável, ligado ao objeto da presente Licitação, no CREA ou CAU, sendo que os certificados expedidos por Conselhos de outras regiões, cuja circunscrição não seja do Rio Grande do Sul, deverão receber o visto do CREA-RS (Resolução nº 266/97, art. 4º, CONFEA).

d) A Certidão deverá ser do profissional detentor do Atestado de Capacidade Técnica solicitado na alínea "a".

e) A empresa deverá comprovar o vínculo profissional técnico constante na alínea "c", mediante a apresentação:

I - Em se tratando de sócio da empresa, por intermédio da apresentação do contrato social; ou,

II - No caso de empregado, mediante cópia da carteira de trabalho e previdência social (CTPS), assinada com data anterior à publicação deste edital; ou,

III – Se prestador de serviço, mediante contrato de prestação de serviço, com firma reconhecida em cartório, que comprove a relação entre as partes, e que tenha sido firmado em data anterior a publicação desta licitação;

e.1.) Fica dispensada a comprovação de vínculo, para o profissional constante na alínea "d", no caso da certidão de registro expedida pelo Conselho Regional pertinente (CREA/CAU) (item b/c) demonstrar o vínculo entre o profissional responsável técnico e a empresa licitante;

f) Declaração da empresa licitante, assinada pelo **responsável técnico** da empresa, (indicado na alínea "c"), de que vistoriou o local das obras e de suas condições pelo qual reconhece ser perfeitamente viável o cumprimento integral e pontual das obrigações assumidas e estabelecidas no presente Edital, em todas as fases da presente licitação, que verificou todos os materiais, ferramental e equipamento necessário à execução da obra. (Modelo Anexo XI)

f.1) A declaração deverá ser assinada pelo Técnico do Município após a visita técnica.

f.2) A visita técnica deverá ser agendada até o segundo dia útil anterior a data da licitação com o Departamento de Engenharia, através do telefone (54) 3462.8250.

f.3) Caso a licitante opte pela não realização da visita técnica, deverá apresentar Declaração, assinada pelo responsável técnico de que está ciente do local das obras e de suas condições pelo qual reconhece ser perfeitamente viável o cumprimento integral e pontual das obrigações assumidas e estabelecidas no presente Edital, em todas as fases da presente licitação, bem como que verificou todos os materiais, ferramental e equipamento necessário à execução da obra, não podendo alegar futuramente desconhecimentos das condições do local e ainda, não recaindo em nenhuma hipótese qualquer responsabilidade sobre o Município ou argumento futuro, inclusive em favor de eventuais pretensões de acréscimo dos preços propostos, quanto à não vistoria antecipada. (Modelo Anexo XII)

g) Licenciamento ambiental (Licença de Operação – LO) da empresa licitante, em vigor, para extração e beneficiamento de minérios (Central de Britagem) ou a comprovação da origem do produto mediante termo de compromisso a ser fornecido pela empresa produtora de minérios e, neste caso, o respectivo licenciamento ambiental do emissor do termo de compromisso, em vigor.

h) Licenciamento ambiental (Licença de Operação – LO) da Usina de Asfalto a Quente, em vigor, emitida pelo órgão ambiental competente; se a Usina não for de propriedade do licitante deverá apresentar uma declaração de disponibilidade assinada pelo proprietário da Usina, de que esta atenderá ao objeto licitado, devendo ser anexada a respectiva Licença de Operação, emitida pelo órgão ambiental competente, em vigor.

i) Projeto completo de engenharia do CBUQ, certificado por órgão, instituição pública ou empresa privada independente de acordo com as especificações de serviços DAER, faixa B, ou DNIT, faixa C.

j) Apresentação de Declaração de Distâncias de Transporte, conforme exemplo anexo, constando as distâncias reais (caminho de ida) até a obra.

k) Existe a possibilidade da utilização de explosivos para a abertura de valas e execução de terraplenagem na obra. Portanto, a empresa licitante deverá possuir Certificado de Registro (CR) válido junto ao Exército Brasileiro. Esta exigência poderá ser atendida de duas formas:

- Caso a empresa execute as detonações com equipe própria, seu CR deverá contemplar a atividade de utilização/aplicação direta de explosivos;
- Caso opte por subcontratar os serviços de desmonte, seu CR deverá conter, obrigatoriamente, a atividade de "Utilização – Aplicação de Explosivos (somente de forma terceirizada)".

V – <u>Declarações:</u>

I – Declaração da licitante, sob as penas da lei, de que não foi declarada INIDÔNEA para licitar ou contratar com a Administração Pública **(Anexo IV),** assinada por representante legal da empresa.

II – Declaração da licitante de cumprimento ao art. 7º, inc. XXXIII, da Constituição Federal **(Anexo V),** assinada por representante legal da empresa.

III – **Declaração, sob as penas da lei, assinada por representante legal da empresa, conforme modelo** (Anexo VI), **de que disporá de instalações, equipamentos, e pessoal técnico adequado e indispensáveis para a realização da obra objeto desta licitação.**

IV – Declaração, assinada pelo responsável técnico, de que o mesmo assume o compromisso de realizar visitas regulares na obra, de modo a garantir o perfeito andamento dos serviços, prestando total assistência técnica para execução, conforme Modelo **(Anexo IX).**

V - Declaração da licitante, assinada pelo responsável legal da empresa, indicando endereços eletrônicos para recebimento de eventuais contatos necessários, inclusive notificações administrativas, imposição de penalidade e outros, Declarando se comprometer com o acompanhamento diário dos endereços eletrônicos, providenciando a confirmação de recebimento, devidamente assinada pelo(s) representante(s) legal(is), conforme modelo do anexo VII.

VI - Declaração da licitante, assinada pelo responsável legal da empresa, de que cumpre as exigências de reserva de cargos para pessoa com deficiência e para reabilitado da Previdência Social, previstas no Art. 93 da Lei nº 8.213/1991 e em outras normas, conforme modelo anexo VIII. Esta declaração deverá ser adaptada caso a empresa se submeta ao regramento contido no Art. 93 da Lei nº 8.213/1991 ou não, conforme opções constantes no modelo.

VII - Declaração da licitante de que comunicará qualquer fato ou evento superveniente à entrega dos documentos que venha alterar a sua capacidade jurídica, técnica, fiscal ou econômico-financeira.

8.5. Do uso dos benefícios Lei Complementar nº 123, de 14 de dezembro de 2006

I) As Microempresas e Empresas de Pequeno Porte e Cooperativas que pretendem se utilizar dos benefícios previstos nos arts. 42 ao 45 da Lei Complementar nº 123, de 14 de dezembro de 2006, e posteriores alterações, deverão declarar em campo próprio do sistema, quando do envio da proposta inicial, que as respectivas empresas enquadram-se nessa(s) categoria(s).

II) Ainda, para o cumprimento dos requisitos legais para a qualificação como microempresa ou empresa de pequeno porte, microempreendedor individual, produtor rural pessoa física, agricultor familiar ou sociedade cooperativa de consumo, se for o caso, estando apto a usufruir do tratamento favorecido estabelecido nos arts. 42 ao 49 da Lei Complementar nº 123/2006, como condição para aplicação do disposto no item 6.10., deste edital, mediante apresentação de **declaração de que se enquadra como microempresa ou empresa de pequeno porte, firmada pelo responsável legal e contador ou técnico contábil, com o receptivo CRC, e com data não superior a 60 (sessenta) dias da data da licitação.**

II.I) Em substituição ao documento supramencionado, poderá ser apresentada Certidão Simplificada, que comprove o enquadramento da Licitante como microempresa ou empresa de pequeno porte, emitida pela Junta Comercial do Estado de sede da Licitante, certificada digitalmente e com data de emissão não superior a 90 (noventa) dias da data da licitação.

III) A ausência da declaração, naquele momento, significará a desistência da microempresa ou empresa de pequeno porte de utilizar-se das prerrogativas a elas concedidas pela Lei Complementar nº 123/2006.

IV) A microempresa e a empresa de pequeno porte, que possuir restrição em qualquer dos documentos de regularidade fiscal, tais como: INSS, FGTS, RECEITA FEDERAL, RECEITA ESTADUAL, RECEITA MUNICIPAL, terá sua habilitação condicionada à apresentação de nova documentação, que comprove a sua regularidade em 05 (cinco) dias úteis, cujo termo inicial corresponderá à convocação para a apresentação dos documentos de habilitação, podendo este prazo ser prorrogado uma única vez, por igual período, a critério da Administração, desde que seja requerido pela licitante durante o transcurso do respectivo prazo. A não regularização da documentação, no prazo, implicará na decadência do direito à contratação.

V) A microempresa, a empresa de pequeno porte e a cooperativa, deverá apresentar todos os documentos elencados no **Item 8.3 e/ou 8.4** no momento da fase de habilitação, ainda que apresentem alguma restrição. Se não apresentar qualquer um dos documentos fiscais, tais como: INSS, FGTS, RECEITA FEDERAL, RECEITA ESTADUAL, RECEITA MUNICIPAL, mesmo com restrições, a microempresa, a empresa de pequeno porte e a cooperativa, será automaticamente inabilitada.

8.6. Das autenticações e cópias dos Documentos

I) Os documentos apresentados na forma de cópias reprográficas deverão estar autenticados, exceto os emitidos via internet.

II) A autenticação dos documentos feita por servidor municipal somente será realizada **mediante apresentação do documento original**.

III) Caso a licitante não autentique os documentos nesta Prefeitura, deverá fazê-lo em cartório, ou poderá apresentar declaração de autenticidade por advogado, sob sua responsabilidade pessoal, conforme permissivo constante no art. 12, IV, da Lei 14.133/21.

IV) Não serão feitas cópias de documentos na Prefeitura.

8.7. Da apresentação dos documentos

I) Sob pena de inabilitação, todos os documentos apresentados para habilitação devem:

a) Estar em nome da matriz se a licitante for a matriz.

b) Estar todos em nome da filial se a licitante for filial, salvo aqueles documentos que são legalmente válidos tanto para matriz como para filial.

c) Deverão ser apresentados em nome da matriz e da filial, simultaneamente, se a licitante for a matriz e prestadora dos serviços for a filial.

9 - ESCLARECIMENTO, IMPUGNAÇÃO E RECURSO

9.1. Declarado o vencedor, ou proclamado o resultado sem que haja um vencedor, os licitantes poderão manifestar justificadamente a intenção de interposição de recurso, em campo próprio do sistema, durante o prazo de 10 (dez) minutos, encerrado este prazo automaticamente pelo sistema, sob pena de decadência do direito de recurso.

9.2. Havendo a manifestação motivada do interesse em recorrer, será concedido o prazo de 3 (três) dias úteis para a interposição das razões do recurso, também via sistema, ficando os demais licitantes desde logo intimados para apresentar contrarrazões em igual número de dias, que começarão a correr do término do prazo do recorrente.

9.2.1. O recurso deverá versar sobre:

a) Ato que defira ou indefira pedido de pré-qualificação de interessado ou de inscrição em registro cadastral, sua alteração ou cancelamento;

b) Julgamento das propostas;

c) Ato de habilitação ou inabilitação de licitante;

d) Anulação ou revogação da licitação.

9.2.2. Quanto ao recurso apresentado em virtude do disposto nas alíneas "b" e "c" do item **9.2.1** do presente Edital, serão observadas as seguintes disposições:

a) a intenção de recorrer deverá ser manifestada imediatamente, sob pena de preclusão, e o prazo para apresentação das razões recursais será iniciado na data de intimação ou de lavratura da ata de habilitação ou inabilitação;

b) A apreciação dar-se-á em fase única.

9.3. O recurso e as contrarrazões serão dirigidos à autoridade que tiver editado o ato ou proferido a decisão recorrida, que, se não reconsiderar o ato ou a decisão no prazo de 3 (três) dias úteis, encaminhará o recurso com a sua motivação à autoridade superior, a qual deverá proferir sua decisão no prazo máximo de 10 (dez) dias úteis, contado do recebimento dos autos.

9.4. O acolhimento do recurso implicará invalidação apenas de ato insuscetível de aproveitamento.

9.5. O recurso interposto dará efeito suspensivo ao ato ou à decisão recorrida, até que sobrevenha decisão final da autoridade competente.

9.6. A impugnação ao edital de licitação deve ser protocolada em até 3 (três) dias úteis antes da data de abertura do certame. A resposta à impugnação ou ao pedido de esclarecimento será divulgada em sítio eletrônico oficial no prazo de até 3 (três) dias úteis, limitado ao último dia útil anterior à data da abertura do certame.

9.6.1. A impugnação deverá ser encaminhada ao e-mail licitacoes@garibaldi.rs.gov.br, o qual servirá como protocolo oficial.

9.6.2. As respostas aos pedidos de esclarecimentos e às impugnações serão encaminhadas para o endereço eletrônico da impugnante e divulgadas no sítio eletrônico da Administração.

9.7. Os recursos, impugnações e contrarrazões interpostos fora do prazo não serão conhecidos.

9.8. A licitante poderá encaminhar pedido de reconsideração, no prazo de 3 (três) dias úteis, contado da data de intimação, relativamente a ato do qual não caiba recurso hierárquico.

10– DA ADJUDICAÇÃO

10.1. Constatado o atendimento das exigências fixadas no Edital, a licitante que ofertou o menor valor será declarada vencedora.

10.2. Em caso de desatendimento às exigências habilitatória, o Agente de Contratação inabilitará a licitante e examinará as ofertas subsequentes e qualificação das licitantes, na ordem de classificação e, assim sucessivamente, até a apuração de uma que atenda ao edital, sendo a respectiva licitante declarada vencedora, ocasião em que o Agente de Contratação poderá negociar diretamente com o proponente para que seja obtido preço melhor.

11 – DAS CONDIÇÕES DE CONTRATAÇÃO

11.1. O licitante vencedor receberá o termo de contrato ou o instrumento equivalente, preferencialmente via digital, para assinatura imediata, devendo devolver o documento no prazo máximo de 07 (sete) dias úteis do recebimento, podendo este prazo ser prorrogado 1 (uma) vez, por igual período, mediante solicitação da parte, devidamente justificada, e desde que o motivo apresentado seja aceito pela Administração.

11.2. Expirado o prazo sem assinatura, será facultado à Administração, convocar os licitantes remanescentes, na ordem de classificação, para a celebração do contrato nas condições propostas pelo licitante vencedor.

11.3. Decorrido o prazo de validade da proposta indicado no item 11.1 deste Edital, sem convocação para a contratação, ficarão os licitantes liberados dos compromissos assumidos.

11.4. Na hipótese de nenhum dos licitantes aceitar a contratação, a Administração, observados o valor estimado e sua eventual atualização nos termos do edital, poderá:

a) Convocar os licitantes remanescentes para negociação, na ordem de classificação, com vistas à obtenção de preço melhor, mesmo que acima do preço do adjudicatário;

b) Adjudicar e celebrar o contrato nas condições ofertadas pelos licitantes remanescentes, atendida a ordem classificatória, quando frustrada a negociação de melhor condição.

11.5. A recusa injustificada do adjudicatário em assinar o contrato ou o instrumento equivalente no prazo estabelecido pela Administração caracterizará o descumprimento total da obrigação assumida e o sujeitará às penalidades legalmente estabelecidas, previstas neste edital, e à imediata perda da garantia de proposta em favor do órgão licitante.

11.6. A vencedora deverá observar durante a execução do contrato as normas técnicas aplicáveis ao serviço, bem como as normas de segurança do trabalho.

11.7. A vencedora deverá executar os serviços observando fielmente as normas vigentes, projetos, memorial descritivo, cronograma físico-financeiro e planilha orçamentária, que fazem parte integrante do presente o edital, inclusive em relação à qualidade dos materiais e ao cronograma de execução, e os termos da sua proposta.

11.8. A vencedora deverá manter, durante toda a execução contratual, todas as condições de habilitação e qualificação exigidas na licitação, inclusive quanto às contribuições para o FGTS e INSS relativa aos empregados utilizados na prestação do serviço, devendo apresentar mensalmente à Administração os comprovantes de pagamentos dos encargos trabalhistas e previdenciários.

11.9. Antes de formalizar ou prorrogar o prazo de vigência do contrato, a Administração verificará a regularidade fiscal do contratado, consultar o Cadastro Nacional de Empresas Inidôneas e Suspensas (Ceis) e o Cadastro Nacional de Empresas Punidas (Cnep), emitir as certidões negativas de inidoneidade, de impedimento e de débitos trabalhistas e juntá-las ao respectivo processo.

11.10. A gestão do presente contrato ou instrumento equivalente será feita pelo servidor RENAN CESAR WERNER POLETTO, matrícula 5.942, tendo como obrigação:

a) conferir a existência de empenho prévio à realização da despesa;

b) acompanhar a publicação tempestiva do extrato do contrato;

c) conferir a existência de designação de fiscal para o contrato celebrado pela Administração;

d) controlar os limites de acréscimo e de supressão nas obras, serviços ou compras, inclusive em atas de registro de preços, em conformidade com a legislação;

e) adotar as providências para a confecção tempestiva dos termos aditivos, quando for o caso, atendidas as formalidades previstas na legislação.

f) receber ou formular os pedidos de repactuação e de reequilíbrio econômico-financeiro, encaminhando-os para os órgãos competentes realizarem a análise correspondente, submetendo-os à autoridade;

g) deliberar sobre o pedido de substituição do responsável técnico, desde que este detenha experiência e qualificação equivalente ou superior ao substituído, a ser verificada de acordo com as regras do processo que deu origem à contratação;

h) examinar, periodicamente, a atualização e a adequação da documentação do contratado em relação às obrigações trabalhistas, previdenciárias e fiscais, notificando-o em caso de irregularidade, dando ciência à autoridade, sugerindo a aplicação de sanção e a rescisão contratual se persistir o descumprimento, observados ampla defesa e o contraditório;

i) manifestar-se sobre eventual pedido de subcontratação;

j) executar outras atividades determinadas pelo superior hierárquico.

11.11. O fiscal do presente contrato ou documento equivalente será o servidor JAIRO HENRIQUE MELARA DE CAMARGO, matrícula nº 6.171, tendo como obrigação:

a) conhecer os termos do processo de contratação e as condições do contrato, em especial os prazos, os cronogramas, as obrigações das partes, os casos de rescisão, a

existência de cláusula de modificação do preço, se for o caso, e as hipóteses de aditamento;

b) acompanhar e fiscalizar a execução da obra, do serviço ou do fornecimento de bens, em estrita observância ao edital e ao contrato;

c) juntar documentos, registrar telefonemas, fazer anotações, redigir atas de reunião, anexar correspondências, inclusive as eletrônicas, e quaisquer documentos relativos à execução do contrato, no processo de fiscalização;

d) registrar todas as ocorrências durante a execução do contrato, solicitando ao Departamento Jurídico a notificação por escrito do contratado, que deverá conter determinação para saneamento das faltas ou defeitos observados em prazo a ser estipulado de acordo com o caso concreto;

e) fazer cumprir fielmente as obrigações avençadas, relatando por escrito e sugerindo à autoridade superior a aplicação das sanções, na forma do edital e do contrato, no caso de inadimplência, garantindo ao contratado o direito de defesa;

f) conferir a conclusão das etapas e o cumprimento das condições de pagamento;

g) dar recebimento provisório das obras, serviços e compras mediante termo circunstanciado;

h) dar recebimento definitivo das obras, serviços e compras mediante termo circunstanciado, se houver previsão expressa na portaria de designação; e

i) executar outras atividades determinadas pelo superior hierárquico.

11.12. A extinção do contrato poderá ser:

a) determinada por ato unilateral e escrito da Administração, exceto no caso de descumprimento decorrente de sua própria conduta;

b) consensual, por acordo entre as partes, por conciliação, por mediação ou por comitê de resolução de disputas, desde que haja interesse da Administração;

c) determinada por decisão arbitral, em decorrência de cláusula compromissória ou compromisso arbitral, ou por decisão judicial.

11.13. DO REAJUSTE/REEQUILÍBRIO/REPACTUAÇÃO

11.13.1. No vencimento do contrato os preços poderão ser reajustados, se for o caso, até o índice do IPCA, com data-base vinculada à data do orçamento estimado, respeitado o interregno de um ano para concessão.

11.13.2. A contratada, em função da dinâmica do mercado, poderá solicitar a atualização dos preços vigentes, mediante solicitação à Administração Municipal, acompanhada de documentos que comprovem a procedência do pedido.

11.13.3. A atualização não poderá ultrapassar o preço praticado no mercado e deverá manter a diferença percentual apurada entre o preço originalmente constante da proposta e o preço de mercado vigente à época.

11.13.4. O pedido de reequilíbrio somente será analisado pela Administração Pública após a inequívoca comprovação da ocorrência do fato gerador que ensejou o alegado desequilíbrio no fluxo financeiro da Contratada.

11.13.5. Considerando-se que o equilíbrio exigido na relação contratual envolve uma contraposição entre encargos e vantagens, não serão concedidos reequilíbrios que ensejam impacto irrisório ao Contratante.

11.13.6. A base de cálculo do reajuste anual será o valor da proposta financeira apresentada, com o acréscimo, se houver, de eventuais correções inflacionárias decorrentes do decurso de prazo contratual, sendo descontada a porcentagem dos reequilíbrios concedidos durante a contratação.

11.13.7. Poderá haver repactuação sempre que houver regime de dedicação exclusiva de mão de obra ou predominância de mão de obra, mediante demonstração analítica da variação dos custos.

11.13.8. O pedido de repactuação deve solicitado pela CONTRATADA e observado o interregno mínimo de 01 (um) ano contado da data da apresentação da proposta ou da data

da última repactuação, competindo à CONTRATADA justificar e comprovar a variação dos custos, apresentando memória de cálculo e planilhas apropriadas para análise e posterior aprovação da CONTRATANTE;

11.13.9. A repactuação poderá ser dividida em tantas parcelas quantas forem necessárias, em respeito ao princípio da anualidade do reajustamento dos preços da contratação, podendo ser realizada em momentos distintos para discutir a variação de custos que tenham sua anualidade resultante em datas diferenciadas, tais como os custos decorrentes da mão de obra e os custos decorrentes dos insumos necessários à execução do serviço.

11.13.10. O interregno mínimo de 01 (um) ano para a primeira repactuação será contado:

11.13.10.1. Para os custos relativos à mão de obra, vinculados à data-base da categoria profissional: a partir dos efeitos financeiros do acordo, dissídio ou convenção coletiva de trabalho, vigente à época da apresentação da proposta, relativo a cada categoria profissional abrangida pelo contrato;

11.13.10.2. Para os insumos discriminados na Planilha de Custos e Formação de Preços que estejam diretamente vinculados ao valor de preço público (tarifa): do último reajuste aprovado por autoridade governamental ou realizado por determinação legal ou normativa;

11.13.10.3. Para os demais custos, sujeitos à variação de preços do mercado (insumos não decorrentes da mão de obra): a partir da data limite para apresentação das propostas constantes do Edital.

11.13.11. Nas repactuações subsequentes à primeira, o interregno de um ano será computado da última repactuação correspondente à mesma parcela objeto de nova solicitação. Entende-se como última repactuação, a data em que iniciados seus efeitos financeiros, independentemente daquela em que celebrada ou apostilada.

11.13.12. O prazo para a CONTRATADA solicitar a repactuação encerra-se na data da prorrogação contratual subsequente ao novo acordo, dissídio ou convenção coletiva que fixar os novos custos de mão de obra da categoria profissional abrangida pelo contrato, ou na data do encerramento da vigência do contrato, caso não haja prorrogação.

11.13.13. Caso a CONTRATADA não solicite a repactuação tempestivamente, dentro do prazo acima fixado, ocorrerá a preclusão do direito à repactuação.

11.13.14. Nessas condições, se a vigência do contrato tiver sido prorrogada, nova repactuação só poderá ser pleiteada após o decurso de novo interregno mínimo de 01 (um) ano, contado:

11.13.14.1. Da vigência do acordo, dissídio ou convenção coletiva anterior, em relação aos custos decorrentes de mão de obra;

11.13.14.2. Do último reajuste aprovado por autoridade governamental ou realizado por determinação legal ou normativa, para os insumos discriminados na Planilha de Custos e Formação de Preços que estejam diretamente vinculados ao valor de preço público (tarifa); e

11.13.14.3. Do dia em que se completou um ou mais anos da apresentação da proposta, em relação aos custos sujeitos à variação de preços do mercado;

11.13.15. Caso, na data da prorrogação contratual, ainda não tenha sido celebrado o novo acordo, dissídio ou convenção coletiva da categoria, ou ainda não tenha sido possível à CONTRATANTE ou à CONTRATADA proceder aos cálculos devidos, deverá ser inserida cláusula no termo aditivo de prorrogação para resguardar o direito futuro à repactuação, a ser exercido tão logo se disponha dos valores reajustados, sob pena de preclusão.

11.13.16. A repactuação de preços será formalizada por apostilamento ou termo aditivo.

OBSERVAÇÃO: o prazo para resposta ao pedido de repactuação de preços será, preferencialmente de 1 (um) mês, contado da data do fornecimento da documentação.

12 - DA VIGÊNCIA DO CONTRATO

12.1. O prazo de vigência do presente contrato será de 12 (doze) meses, contados do recebimento da Ordem de Início e se encerrará concomitantemente com a declaração de cumprimento integral de seu objeto pela Secretaria competente, podendo ser prorrogado até o limite da Lei, a critério da Secretaria.

13 - ENCARGOS SOCIAIS

13.1. O licitante se obriga a manter sob sua exclusiva conta todos os servidores e operários empregados nos serviços, que deverão estar por ela segurados contra riscos de acidentes de trabalho, observadas, também, as prescrições das Leis Trabalhistas e Previdência Social, seus regulamentos e portarias, ficando a licitante como única e exclusiva responsável por todas as infrações em que incorrer.

14 - DA MEDIÇÃO E DO RECEBIMENTO

14.1. O recebimento não exclui a responsabilidade civil pela solidez e segurança dos serviços, nem a ético-profissional pela perfeita execução do objeto.

15 – DO PRAZO DE EXECUÇÃO DOS SERVIÇOS

15.1. Os serviços deverão iniciar-se em até 05 (cinco) dias consecutivos após o recebimento da ordem de Serviço expedida pela Secretaria Municipal de Obras.

15.2. O prazo de execução dos serviços será de **02 (dois) meses** consecutivos, contados da assinatura da ordem de início, podendo ser prorrogado de acordo com a execução das obras, mediante aprovação da Secretaria Competente.

15.4. Serão de inteira responsabilidade da CONTRATADA acidentes que porventura venham a ocorrer, em face de inobservância das normas de proteção recomendadas.

15.5. É vedada a contratada subcontratar ou transferir o contrato, sem estar expressamente autorizada por escrito pelo município.

15.5.1. Será permitida a subcontratação na execução dos serviços de assentamento de meios-fios e sinalização, não eximindo a Contratada de responsabilidade quanto à qualidade do serviço e dos materiais empregados.

15.6. A empresa vencedora deverá colocar, no local da obra, sinalização adequada, sendo que deverá ficar dentro dos padrões exigidos pelo município.

16 - DA GARANTIA DA OBRA

16.1. O objeto da presente Licitação deverá ter garantia de 05 (cinco) anos contados do Recebimento Definitivo da Obra, ficando o contratado responsável pela solidez e segurança das obras executadas, assim como em razão dos materiais empregados.

16.1.1. Os defeitos constatados nos serviços por executados pela licitante vencedora deverão ser reparados no prazo estabelecido na comunicação do Município.

17 - DA GARANTIA

17.1. A empresa deverá oferecer, em até 05 (cinco) dias úteis após a assinatura do Contrato o valor equivalente a 5% (cinco por cento) sobre o mesmo, em dinheiro, Fiança Bancária, Seguro Garantia ou Títulos da Dívida Pública, sob pena de rescisão contratual e aplicação das sanções legais.

17.2. A garantia deverá ser prorrogada pela Contratada a cada solicitação de prorrogação do contrato, até a conclusão da obra.

18– DO PAGAMENTO

18.1. Os pagamentos serão efetuados até o 30º (trigésimo) dia, contado a partir do recebimento da respectiva nota fiscal no setor de empenhos, subsequente

ao da prestação do serviço, comprovada a execução dos serviços e juntadas as notas fiscais exigidas, conforme Calendário de Pagamentos à Fornecedores, correndo a despesa na:

ÓRGÃO: 05 –SECRETARIA MUNICIPAL DE OBRAS
UNIDADE: 01 -SECRETARIA MUNICIPAL DE OBRAS
26.782.0099.1026.0000 –PAVIMENTAÇÃO DE VIAS
3.4.4.90.51.00.00.00.00 -OBRAS E INSTALAÇÕES (583)
3.4.4.90.51.00.00.00.00 -OBRAS E INSTALAÇÕES (534)

18.2. A forma de pagamento será por meio de crédito em conta bancária, devendo a contratada informar banco, agência, operação e número da conta bancária em nome da contratada, ou através de boleto de cobrança bancária.

a) Quando a cobrança ocorrer por boleto, o mesmo somente poderá ser emitido com código de barra padrão FEBRABAN com vencimento apresentação.

18.3. Caso o objeto do certame seja passível de retenção de imposto, conforme IN/RFB 1234/12 e IN/RFB 971/09, a contratada ficará sujeita à aplicação desta.

18.4. A nota fiscal/fatura emitida pelo fornecedor deverá conter, em local de fácil visualização, a indicação do nº da licitação e da Ordem de Fornecimento, a fim de se acelerar o trâmite de recebimento do material e posterior liberação do documento fiscal para pagamento.

18.5. Na hipótese de existência de erros na nota fiscal de cobrança e/ou outra circunstância que impeça a liquidação da despesa, o pagamento será interrompido e ficará pendente até que a CONTRATADA adote as medidas saneadoras, voltando a correr na sua íntegra após a CONTRATADA ter solucionado o problema, seguindo a legislação vigente quanto à ordem cronológica de pagamentos do CONTRATANTE.

18.6. Em caso de atraso no pagamento por parte e por motivação da contratante, o valor devido será atualizado monetariamente com base no IPCA (IBGE), considerando-se a variação no período compreendido entre a data do vencimento e a data do efetivo pagamento.

18.7. Os pagamentos serão realizados na conformidade do cronograma físico-financeiro e após vistoria da execução dos serviços e emissão de Laudo de Medição pelo Engenheiro da Prefeitura, Municipal de Garibaldi-RS, aprovado pelo fiscal do Contrato e Secretário Municipal solicitante dos serviços, quando então o licitante vencedor emitirá Nota Fiscal, e aguardará o depósito em conta bancária informada na proposta financeira pela licitante Contratada.

19 – DAS OBRIGAÇÕES

19.1. DA CONTRATADA

a) prestar os serviços na forma ajustada;

b) Arcar com todas as despesas relativas ao objeto com taxas, impostos, obrigações trabalhistas, ou quaisquer outros acréscimos legais correrão por conta exclusiva do Contratado;

c) manter durante toda a execução do contrato, em compatibilidade com as obrigações por ele assumidas, todas as condições de habilitação e qualificação exigidas na licitação;

d) apresentar durante a execução do contrato, se solicitado, documentos que comprovem estar cumprindo legislação em vigor quanto às obrigações assumidas na presente licitação, em especial, encargos sociais, trabalhistas, previdenciários, tributários, fiscais e comerciais;

e) assumir inteira responsabilidade pelas obrigações fiscais decorrentes da execução do presente contrato.

f) Comunicar à Administração Municipal, por escrito, qualquer anormalidade de caráter urgente, e prestar os esclarecimentos quando solicitado pelo Município;

g) A Contratada deve atender às medidas de segurança e saúde no trabalho, conforme subitens 5.48 e 5.50 da NR-5 do Ministério do Trabalho e Emprego (MTE).

g) deverá, as suas expensas, recolher a Anotação de Responsabilidade Técnica da Obra

(ART), Registro de Responsabilidade Técnica (RRT), antes do início dos serviços.

19.2. DO MUNICÍPIO:

a) Prestar informações e os esclarecimentos atinentes ao objeto, que venham a ser solicitados pela licitante;

b) Efetuar o pagamento nas condições e preços pactuados;

c) Fiscalizar a execução do objeto do contrato por meio de servidor designado;

20 – DAS SANÇÕES ADMINISTRATIVAS

20.1. O responsável será sancionado com o impedimento de licitar ou contratar no âmbito da Administração Pública direta e indireta de todos os entes federativos, pelo prazo mínimo de 3 (três) anos e máximo de 6 (seis) anos, sem prejuízo de multa de 0,5% até 30% do valor estimado para a contratação e demais cominações legais, nos seguintes casos:

a) dar causa à inexecução parcial do contrato;

b) dar causa à inexecução parcial do contrato que cause grave dano à Administração, ao funcionamento dos serviços públicos ou ao interesse coletivo;

c) dar causa à inexecução total do contrato;

d) deixar de entregar a documentação exigida para o certame;

e) não manter a proposta, salvo em decorrência de fato superveniente devidamente justificado;

f) não celebrar o contrato ou não entregar a documentação exigida para a contratação, quando convocado dentro do prazo de validade de sua proposta;

g) ensejar o retardamento da execução ou da entrega do objeto da licitação sem motivo justificado;

h) apresentar declaração ou documentação falsa exigida para o certame ou prestar declaração falsa durante a licitação ou a execução do contrato;

i) fraudar a licitação ou praticar ato fraudulento na execução do contrato;

j) comportar-se de modo inidôneo ou cometer fraude de qualquer natureza;

k) praticar atos ilícitos com vistas a frustrar os objetivos da licitação;

l) praticar ato lesivo previsto no art. 5º da Lei nº 12.846, de 1º de agosto de 2013.

20.2. Para os fins da Subcondição "j" do subitem 20.1, reputar-se-ão inidôneos atos como os descritos nos artigos 337-F, 337-G, 337-I, 337-J e 337-K do Código Penal.

20.3. No caso de incidência de uma das situações previstas neste edital, a licitante será cientificada através do endereço eletrônico (e-mail) por ela informado no seu ato de vinculação ao certame; sendo que os prazos concedidos para manifestação fluirão, independentemente da confirmação de leitura da mensagem, e serão concedidos conforme o caso, de acordo com o estabelecido na Lei 14.133/2021.

21 - DAS DISPOSIÇÕES GERAIS

21.1. Somente poderão participar da Licitação, empresas legalmente constituídas e que estejam habilitadas e capacitadas a executar o seu objeto e que satisfaçam, integralmente, a todas as condições do Edital.

21.2. A proponente é responsável pela fidelidade e legitimidade das informações prestadas e dos documentos apresentados em qualquer fase da licitação. A falsidade de qualquer documento apresentado ou a inverdade das informações nele contidas implicará a imediata desclassificação da proponente que o tiver apresentado, ou, caso tenha sido a vencedora, o cancelamento do pedido de compra, sem prejuízo das demais sanções cabíveis.

21.3. Quaisquer inserções na proposta que visem modificar, extinguir ou criar direitos, sem previsão no edital, serão tidas como inexistentes, aproveitando-se a proposta no que não for conflitante com o instrumento convocatório.

21.4. De todas as reuniões de abertura lavrar-se-á ata circunstanciada, na qual se mencionará tudo o que ocorrer no ato.

21.5. Agentes Públicos, assim considerados aqueles do art. 6º, V, da Lei nº 14.133/21, estão impedidos de participar deste certame licitatório, (tanto como membro da diretoria da empresa ou como do quadro de funcionários desta), por determinação do art. 9º, § 1º, da Lei nº

14.133/21, tendo em vista a vedação expressa de contratar com o Município.

21.6. É facultada ao Agente de Contratação ou à autoridade competente, em qualquer fase da licitação, a promoção de diligência destinada a esclarecer ou complementar a instrução de assunto relacionado ao presente procedimento licitatório, vedada a inclusão posterior de documento ou informação que deveria constar da proposta.

21.7. A participação na Licitação implica na aceitação integral e irretratável pelas Licitantes, dos termos, cláusulas, condições e Anexos do Edital, que passarão a integrar o contrato como se transcrito, com lastro na legislação referida no preâmbulo da Licitação, bem como na observância das normas técnicas aplicáveis, não sendo aceita, sob qualquer hipótese, alegação de seu desconhecimento em qualquer fase do procedimento licitatório e execução do contrato.

21.8. A Administração poderá revogar a licitação por interesse público, devendo anulá-la por ilegalidade, em despacho fundamentado, sem a obrigação de indenizar.

I – O presente processo licitatório poderá ser revogado se, no curso do certame, for verificado que o Termo de Referência contempla valores que não representam o efetivo valor de mercado para o objeto licitado; medida que se efetivará através de prévio e fundamentado despacho, sem que assista direito de indenização aos partícipes do certame.

21.9. Caberá à licitante vencedora:

a) apresentar a relação de dos funcionários pertencentes ao seu quadro funcional, que farão parte da execução do objeto contratado, com a respectiva indicação do cargo e/ou função, assinada pelo representante legal e pelo responsável técnico da empresa;

b) sinalizar e iluminar adequadamente os locais em obras, nos turnos diurno e noturno, bem como limpeza final das obras;

c) fornecer todos os elementos materiais e humanos indispensáveis para a realização dos serviços;

d) matricular junto ao INSS as referidas obras, conforme o que prevê a legislação pertinente;

e) manter no local das obras um preposto para representá-la;

f) cumprir e fazer cumprir as normas de medicina e segurança do trabalho;

g) manter um diário de execução das obras;

h) assegurar a perfeita execução das obras, sua proteção e conservação até o recebimento definitivo das mesmas;

i) permitir e facilitar à Fiscalização a inspeção aos locais das obras em qualquer dia e hora, devendo prestar todos os informes e esclarecimentos solicitados por esta;

j) substituir qualquer material, quando em desacordo com as respectivas especificações;

k) assumir integral responsabilidade por danos causados ao Município ou a terceiros, decorrentes da obra ora contratada, inclusive, acidentes, mortes, perdas ou destruição;

l) assumir todos os tributos que incidam ou venham a incidir sobre as obras contratadas, correndo por sua conta exclusiva a quitação desses tributos;

m) assumir as obrigações decorrentes da Legislação Trabalhista e da Previdência Social, resultantes da contratação das obras aqui ajustadas, competindo-lhe exclusivamente, tais obrigações;

n) refazer, às suas expensas, quaisquer obras e/ou serviços executados em desobediência às normas técnicas vigentes, ao objeto contratado, às determinações e adequações da Fiscalização;

o) efetuar o registro das obras no CREA/RS, em observância a legislação vigente;

p) instalar e manter no local da obra equipe permanente, sendo que a mesma deverá fornecer e elaborar o Diário de Obras, contendo todas as anotações pertinentes a obra, em duas vias, devidamente rubricadas pelo responsável técnico e pela fiscalização do Município;

q) designar responsável técnico e preposto com atribuição específica junto ao CREA, compatível com o objeto do contrato, previamente aceito pela fiscalização, com amplos poderes para representá-la em tudo quanto se relacione com a execução das obras e serviços objeto deste contrato, devendo permanecer no local das obras e serviços.

21.10. A licitante vencedora é responsável pelos danos causados diretamente ao contratante ou a terceiros, decorrentes da execução do contrato, devendo tomar todos os cuidados

necessários durante as fases de execução e, após o término da obra, retirar todo e qualquer tipo de material, proveniente da obra, que possa causar acidentes aos usuários do local.

21.11. A licitante vencedora fica obrigada a aceitar, nas mesmas condições contratuais, os acréscimos ou supressões que se fizerem necessários nos serviços, até 25% (vinte e cinco por cento) do valor atualizado do contrato.

21.12. A licitante vencedora deverá apresentar a ART (Anotação de Responsabilidade Técnica) OU RTT (CAU), registrada no Conselho respectivo, do Responsável Técnico pela execução dos serviços, sem a qual estes não poderão ser iniciados, juntamente com os dados de identificação de seu preposto, de acordo com a Lei 14.133/21 e suas alterações.

21.13. A licitante vencedora não poderá substituir o responsável técnico, salvo casos de força maior, e mediante prévia concordância do Município, satisfeitas todas as exigências do presente edital, de acordo com a Lei 14.133/21 e suas alterações.

21.14. O(s) profissional(is) técnico(s) indicado(s) deverá(ão) ser o(s) único(s) responsável(is) em todas as fases do procedimento licitatório e da execução contratual, devendo comparecer ao local da obra ou serviço sempre que solicitado pela fiscalização.

21.15. Não serão admitidas, sob quaisquer motivos, modificações ou substituições das propostas ou de quaisquer documentos.

21.16. É de inteira e expressa responsabilidade da licitante vencedora todas as obrigações sociais e de proteção aos seus empregados, bem como as despesas necessárias para a execução do objeto do contrato, incluindo custos de fretes, mão de obra, equipamentos, equipamentos mecânicos, viaturas, recursos humanos e materiais, encargos sociais, fiscais, comerciais, trabalhistas, previdenciários e quaisquer outras despesas que se fizerem necessárias ao cumprimento das obrigações decorrentes deste Edital.

21.17. A licitante vencedora submete-se às exigências, descontos e/ou retenções exigidos pelo INSS, IR e ISS.

21.18. Fica assegurado ao Município de Garibaldi/RS, o direito de, a qualquer tempo, revogar a presente Licitação, por interesse público, decorrente de fato superveniente, devidamente comprovado, suficiente para justificar o ato, sem que assista às licitantes direito à indenização.

21.19. Quaisquer informações ou dúvidas de ordem técnica, bem como aquelas decorrentes de interpretação do edital, deverão ser solicitadas ao Setor de Licitações, sito na Rua Júlio de Castilhos, nº 254, pelo telefone (54) 3462-8228 ou através do e-mail licitacoes@garibaldi.rs.gov.br, no horário compreendido entre as 8h às 11h30min e das 13h30min às 17h, preferencialmente, com antecedência mínima de 03 (três) dias da data marcada para abertura do certame.

21.20. Ocorrendo decretação de feriado ou qualquer fato superveniente que impeça a realização de ato do certame na data marcada, a data constante deste edital será transferida, automaticamente, para o primeiro dia útil ou de expediente normal subsequente ao ora fixado.

21.21. Para agilização dos trabalhos, solicita-se que as licitantes façam constar na documentação o seu endereço, e-mail e o número de telefone.

21.22. Todos os documentos exigidos no presente instrumento convocatório deverão ser apresentados em original ou por qualquer processo de cópia autenticada por tabelião ou servidor do Município, ainda, publicação em órgão da imprensa oficial. Os documentos extraídos de sistemas informatizados (Internet) ficarão sujeitos à verificação da autenticidade de seus dados e de sua validade, pela Administração.

21.23. A proponente que vier a ser contratada ficará obrigada a aceitar, nas mesmas condições contratuais, os acréscimos ou supressões que se fizerem necessários, por conveniência da Administração, dentro do limite permitido pelo artigo 125 da Lei nº 14.133/2021, sobre o valor inicial atualizado do contratado.

21.24. Administração tem a prerrogativa de fiscalizar o cumprimento satisfatório do objeto da presente licitação, por meio de agente designado para tal função, conforme o disposto na Lei nº 14.133/2021.

21.25. Na contagem dos prazos estabelecidos neste Edital e seus Anexos, excluir-se-á o dia do início e incluir-se-á o do vencimento. Só se iniciam e vencem os prazos em dias de expediente na Administração.

21.26. Este edital está à disposição dos interessados no horário das 8 horas às 11 horas e 30 minutos e das 13h30min às 17h, na Prefeitura Municipal de Garibaldi, na Rua Júlio de Castilhos, nº 254, telefone (54) 3462-8228, ou, no site www.garibaldi.rs.gov.br.

21.27. São anexos deste Edital:

Anexo I - Modelo Declaração de integralidade de Custos
Anexo II - Modelo de Credenciamento
Anexo III - Mod. Dec. de microempresa, a empresa de pequeno porte
Anexo IV - Modelo de declaração de Idoneidade
Anexo V - Modelo de declaração de cumprimento ao artigo 7º, inciso XXXIII do CF
Anexo VI - Modelo declaração de disponibilidade de máquinas e pessoal técnico
Anexo VII - Modelo Declaração Indicando Endereço Eletrônico.
Anexo VIII - Modelo Declaração Reserva de cargos
Anexo IX - Modelo Declaração compromisso visita da obra
Anexo X - Modelo Termo de Compromisso
Anexo XI – Modelo de Declaração de Vistoria
Anexo XII – Modelo de Declaração de Não Vistoria
Anexo XIII – Termo de Compromisso
Anexo XIV - Minuta de Contrato

Anexos Técnicos - Planilha Orçamentária, Memorial Descritivo, Cronograma, BDI, Encargos Sociais, Projetos e demais anexos técnicos encontram-se em arquivos anexos a este edital, em formato PDF.

21.28. Fica eleito, de comum acordo entre as partes, o Foro da Comarca de Garibaldi, para dirimir quaisquer litígios oriundos da licitação e do contrato decorrente, com expressa renúncia a outro qualquer, por mais privilegiado que seja.

Garibaldi, 09 de setembro de 2026.

RENAN CESAR WERNER POLETTO
Secretário Municipal de Obras

JÉSSICA PIMENTEL DA SILVA
Departamento de Compras e Licitações

Com exceção do "objeto", sobre o qual está Assessoria Jurídica não possui conhecimento técnico para se manifestar, este edital se encontra examinado e aprovado por esta Assessoria.

Renata Agostini – OAB/RS 78.649
Assessora Jurídica
Procuradoria Geral do Município

A N E X O I – DECLARAÇÃO DE INTEGRALIDADE DE CUSTOS
CONCORRÊNCIA Nº ___/2026

A empresa ..... inscrita no CNPJ sob o nº ....., estabelecida na Rua ....., nº ..., Bairro ..., na cidade de ...., por meio de seu representante legal, Sr. ...., brasileiro, (estado civil), inscrito no CPF sob o nº ..., portador da cédula de identidade nº ..., residente e domiciliado na Rua ...., nº ..., Bairro ...., na cidade de ...., DECLARA, sob as penas da lei, que a proposta econômica apresentada compreende a integralidade dos custos para atendimento dos direitos trabalhistas assegurados na Constituição Federal, nas leis trabalhistas, nas normas infralegais, nas convenções coletivas de trabalho e nos termos de ajustamento de conduta vigentes na data de entrega das propostas.

....., de....., de 2026.

_____
Assinatura do representante legal

A N E X O II – MODELO DE CREDENCIAMENTO
CONCORRÊNCIA Nº ___/2026

A empresa ..... inscrita no CNPJ sob o nº ....., estabelecida na Rua ....., nº ..., Bairro ..., na cidade de ...., através do presente, credenciamos o Sr. ...., brasileiro, (estado civil), inscrito no CPF sob o nº ..., portador da cédula de identidade nº ..., residente e domiciliado na Rua ...., nº ..., Bairro ...., na cidade de ...., a participar da licitação instaurada pelo Município de Garibaldi, na modalidade de Concorrência Eletrônica, sob o nº ..../2026, na qualidade de REPRESENTANTE LEGAL, outorgando-lhe plenos poderes para pronunciar-se em nome da empresa, bem como formular propostas, lances e praticar todos os demais atos inerentes ao certame.

....., de....., de 2026.

_____
Assinatura do representante legal

A N E X O III – DECLARAÇÃO DE ENQUADRAMENTO COMO MICROEMPRESA OU EMPRESA DE PEQUENO PORTE OU COOPERATIVA PARA FRUIÇÃO DOS BENEFÍCIOS DA LEI COMPLEMENTAR Nº123/2006
CONCORRÊNCIA Nº ___/2026

A empresa ..... inscrita no CNPJ sob o nº....., estabelecida na Rua ....., nº ..., Bairro ..., na cidade de ...., através do seu Representante legal Sr. ....., brasileiro, (estado civil), inscrito no CPF sob o nº ....., RG nº ....., residente e domiciliado na Rua ..., nº ..., Bairro ..., na cidade de ...., DECLARA, para os fins do disposto na Lei Complementar nº. 123/2006, sob as sanções administrativas cabíveis e sob as penas da lei, que esta Empresa, na presente data, enquadra-se como:

( ) - **MICROEMPRESA**, conforme inciso I do artigo 3º da Lei Complementar nº 123, de 14 de dezembro de 2006.

( ) - **EMPRESA DE PEQUENO PORTE**, conforme inciso II do artigo 3º da Lei Complementar nº 123, de 14 de dezembro de 2006.

( ) - **COOPERATIVA**, conforme disposto nos art. 42 à 45 da Lei Complementar nº 123, de 14 de dezembro de 2006 e art. 34, da Lei nº 11.488, de 15 de junho de 2007.

Declara, ainda, que a empresa está excluída das vedações constantes do parágrafo 4º do artigo 3º da Lei Complementar nº 123, de 14 de dezembro de 2006.

_____
Assinatura do representante legal da empresa

A N E X O IV – DECLARAÇÃO DE IDONEIDADE
CONCORRÊNCIA Nº ___/2026

Declaração de Idoneidade

A empresa ..... inscrita no CNPJ sob o nº ....., estabelecida na Rua ....., nº ...., Bairro ..., na cidade de ...., através do seu Representante legal Sr. ....., brasileiro, (estado civil), inscrito no CPF sob o nº ....., RG nº ....., residente e domiciliado na Rua ..., nº ..., Bairro ..., na cidade de ...., DECLARA, sob as penas da lei, que não foi declarada inidônea para licitar ou contratar com a Administração Pública.

Por ser expressão de verdade, firmamos o presente.

_____, em _____ de _____ de 2026.

Assinatura do representante legal

A N E X O V – MODELO DE DECLARAÇÃO DE CUMPRIMENTO AO ARTIGO 7º, INCISO XXXIII DO CF
CONCORRÊNCIA Nº ___/2026

DECLARAÇÃO

A empresa ..... inscrita no CNPJ sob o nº....., estabelecida na Rua ....., nº ..., Bairro ..., na cidade de ...., através do seu Representante legal Sr. ....., brasileiro, (estado civil), inscrito no CPF sob o nº ....., RG nº ....., residente e domiciliado na Rua ..., nº ..., Bairro ...., na cidade de ....., DECLARA para os fins de direito, na qualidade de licitante que em cumprimento ao inciso XXXIII, do artigo 7º. da Constituição Federal de que não possuímos em nosso quadro funcional pessoas menores de 18 (dezoito) anos em trabalho noturno, perigoso ou insalubre e, de menores de 16 (dezesseis) anos em qualquer trabalho, salvo na condição de aprendiz, a partir dos 14 (quatorze) anos.

Por ser expressão da verdade, firmamos o presente.

_____,em_____de_____de 2026

Assinatura do representante legal

A N E X O VI – DECLARAÇÃO DE DISPONIBILIDADE DE MÁQUINAS, EQUIPAMENTOS E PESSOAL TÉCNICO
CONCORRÊNCIA Nº ___/2026

A empresa **.....,** inscrita no CNPJ sob o nº ....., estabelecida na Rua ....., nº ....., Bairro ....., na cidade de ....., através do seu Representante legal Sr. ....., brasileiro, (estado civil), inscrito no CPF sob o nº ....., RG nº ....., residente e domiciliado na Rua ....., nº ....., Bairro ....., na cidade de ....., DECLARA, sob as penas da lei, que, caso declarada vencedora do presente processo licitatório que disporá, de todo o maquinário, equipamentos e pessoal técnico adequado e necessários para a execução da obra.

_____, em _____ de _____ de 2026

Assinatura do representante legal da empresa

A N E X O VII – DECLARAÇÃO PARA INDICAÇÃO DE ENDEREÇO ELETRÔNICO E TELEFONE
CONCORRÊNCIA Nº ___/2026

A empresa ..... inscrita no CNPJ sob o nº ....., estabelecida na Rua ....., nº ..., Bairro ..., na cidade de ...., através do seu Representante legal Sr. ....., brasileiro, (estado civil), inscrito no CPF sob o nº ....., carteira de identidade nº ....., residente e domiciliado na Rua ..., nº ..., Bairro ...., na cidade de **...., DECLARA** para os fins de direito, na qualidade de licitante do procedimento licitatório sob a modalidade CONCORRÊNCIA ELETRÔNICA nº. ...../2026, que indica o seguinte endereço eletrônico: _____ e Telefone: _____ para recebimento de eventuais contatos necessários, inclusive notificações administrativas, imposição de penalidade e outros, Declarando ainda, que se compromete com o acompanhamento diário do endereço eletrônico, providenciando a confirmação de recebimento, além de informar imediatamente a alteração do endereço indicado.

Por ser expressão da verdade, firmamos o presente.

, de de 2026

Assinatura do representante legal da empresa

A N E X O VIII – DECLARAÇÃO DE RESERVA DE CARGOS
CONCORRÊNCIA Nº ___/2026

ATENÇÃO: VERIFICAR SE A EMPRESA SE SUBMETE AO REGRAMENTO CONTIDO NO ART. 93 LEI 8.213/91.
EM CASO POSITIVO, UTILIZAR O MODELO 1. EM CASO NEGATIVO, UTILIZAR O MODELO 2.

MODELO 1

A empresa ..... inscrita no CNPJ sob o nº ....., estabelecida na Rua ....., nº ..., Bairro ..., na cidade de ...., através do seu Representante legal Sr. ....., brasileiro, (estado civil), inscrito no CPF sob o nº ....., carteira de identidade nº ....., residente e domiciliado na Rua ..., nº ..., Bairro ...., na cidade de **...., DECLARA** para os fins de direito, na qualidade de licitante do procedimento licitatório sob a modalidade CONCORRÊNCIA ELETRÔNICA nº. ...../2026, que cumpre as exigências de reserva de cargos prevista no Art. 93 da Lei 8.213/91, bem como em outras normas específicas, para pessoa com deficiência e para reabilitado da Previdência Social.

MODELO 2

A empresa ..... inscrita no CNPJ sob o nº ....., estabelecida na Rua ....., nº ..., Bairro ..., na cidade de ...., através do seu Representante legal Sr. ....., brasileiro, (estado civil), inscrito no CPF sob o nº ....., carteira de identidade nº ....., residente e domiciliado na Rua ..., nº ..., Bairro ...., na cidade de **...., DECLARA** para os fins de direito, na qualidade de licitante do procedimento licitatório sob a modalidade CONCORRÊNCIA ELETRÔNICA nº. ...../2026, que está ciente do regramento constante no Art. 93 da Lei 8.213/91 quanto às exigências de reserva de cargos prevista para pessoa com deficiência e para reabilitado da Previdência Social, e que não se enquadra na referida obrigação legal até a presente data.

Por ser expressão da verdade, firmamos o presente.

, de de 2026

Assinatura do representante legal da empresa

A N E X O IX – TERMO DE COMPROMISSO DE VISITA NA OBRA
CONCORRÊNCIA Nº ___/2026

..... engenheiro e/ou arquiteto, inscrito no CREA sob o nº.....responsável técnico da empresa**.....**estabelecida ..... inscrita no CNPJ nº....., DECLARO, sob as penas da lei, que, assumo o compromisso de realizar visitas regulares na obra, , de modo a garantir o perfeito andamento dos serviços, prestando total assistência técnica para execução.

Por ser expressão da verdade, firmamos o presente.

_____ em ____ de _____de 2026

_____
Assinatura do responsável técnico

A N E X O X – TERMO DE COMPROMISSO
CONCORRÊNCIA Nº ___/2026

A empresa..... estabelecida ..... inscrita no CNPJ nº....., através do seu Representante legal Sr.....inscrito no CPF nº.....RG nº.....e Responsável Técnico Engenheiro Sr..... inscrito no CPF nº.....RG nº.....CREA nº..... DECLARA, sob as penas da lei e para fins de direito, na qualidade de licitante do presente processo licitatório, sob a modalidade Concorrência Eletrônica ...../2026, que objetiva a ...., que tudo será executado conforme Projetos e Especificações, Memoriais Descritivos, Quantitativos Estimados, Orçamento Estimado e Minuta de Contrato, que são parte integrante do processo licitatório e em cumprimento ao subitem 3.1 da habilitação, inciso V, do instrumento convocatório, que o responsável técnico detentor do atestado de capacidade técnica será o responsável em todas as fases deste procedimento licitatório até a conclusão do objeto do contrato, não sendo substituído, salvo casos de força maior, e mediante prévia concordância do Município, apresentando para tal fim o acervo do novo técnico a ser incluído, que deverá ser igual ou superior ao do anterior, bem como as demais comprovações.

Por ser expressão da verdade, firmamos o presente compromisso.

_____, em ___ de _____ de 2026

_____	_____
Assinatura do Representante legal da empresa	Assinatura do Profissional responsável técnico

ANEXO XI – DECLARAÇÃO DE VISTORIA
CONCORRÊNCIA PÚBLICA ____/2026

DECLARAÇÃO DE VISTORIA

DADOS DA EMPRESA: _____

NOME: _____

CNPJ: _____

ENDEREÇO: _____

Na qualidade de Responsável Técnico da empresa acima descrita, declaro ter vistoriado o local em que a obra será realizada conforme Concorrência Pública nº _____/2026, bem como concordar com a execução de forma global, observando todos os itens a serem executados, conforme especificações anexas ao edital pelo valor a ser apresentado na proposta financeira.

Local e data

_____
Assinatura

Nome:
CREA Nº:

Visto do Engenheiro ou outro designado Responsável da Municipalidade:
Data:
_____
Nome – Cargo
CREA/RS Nº ....
Matrícula Nº .....

ANEXO XII – DECLARAÇÃO DE NÃO VISTORIA
CONCORRÊNCIA PÚBLICA _____/2026

D E C L A R A Ç Ã O D E N Ã O V I S T O R I A

DADOS DA EMPRESA: _____

NOME: _____

CNPJ: _____

ENDEREÇO: _____

Na qualidade de Responsável Técnico da empresa acima descrita, declaro para fins do processo licitatório na modalidade Concorrência de nº _____/2026, instaurando pelo Município de Garibaldi/RS, que por deliberação única e exclusiva da declarante, a mesma **NÃO** participou da visita técnica disponível no referido processo licitatório, estando ciente do local das obras e de suas condições pelo qual reconhece ser perfeitamente viável o cumprimento integral e pontual das obrigações assumidas e estabelecidas no presente Edital, em todas as fases da presente licitação, que verificou todos os materiais, ferramental e equipamento necessário à execução da obra, sendo de minha total responsabilidade e conhecimento as condições de realização dos serviços, não podendo alegar futuramente desconhecimentos das condições do local e ainda, não recaindo em nenhuma hipótese qualquer responsabilidade sobre o Município ou argumento futuro, inclusive em favor de eventuais pretensões de acréscimo dos preços propostos, quanto à não vistoria antecipada.

Local e data

_____
Assinatura

Nome:
CREA Nº:

A N E X O XIII – TERMO DE COMPROMISSO
CONCORRÊNCIA Nº ___/2026

TIMBRE/LOGO DA EMPRESA

DECLARAÇÃO DE DISTÂNCIA DE TRANSPORTE

Eu, [*Nome do Responsável pela Declaração*], portador do CPF [*Número do CPF*] e representante legal da empresa [*Nome da Empresa*], situada na [*Endereço da Empresa*], venho por meio desta declarar a que os materiais utilizados para a execução dos serviços serão retirados da localização indicada abaixo.

ITEM	ORIGEM	DESTINO	DISTÂNCIA REAL	LATITUDE	LONGITUDE
CBUQ	EMPREITEIRA	OBRA			
EMULSÃO ASFÁLTICA e RR-1C	FORNECEDOR	OBRA			
CAP 50/70	FORNECEDOR	USINA DE ASFALTO			
AGREGADOS	FORNECEDOR	OBRA			
EQUIPAMENTOS	EMPREITEIRA	OBRA			
ARTEFATOS DE CONCRETO	FORNECEDOR	OBRA			

*Coordenadas em Graus Decimais
**Preencher somente as células amarelas.

Declaro ainda que, em caso de qualquer eventual alteração nas distâncias de transporte ou na origem dos materiais durante o decorrer da obra, a fiscalização será devidamente informada com antecedência para as devidas providências.

[Local], [Data]

ASSINATURA
[Nome do Responsável pela Declaração]
[Cargo na Empresa]

A N E X O XIV - MINUTA DE CONTRATO
CONCORRÊNCIA Nº ___/2026

O presente termo trata-se de uma minuta podendo ocorrer alterações quando de sua formalização, desde que não afetem cláusulas pétreas do edital, cabendo ao contratante sua conferência por ocasião da assinatura.

Contrato celebrado entre o **MUNICÍPIO DE GARIBALDI/RS,** sito na Rua Júlio de Castilhos, 254, inscrito no CNPJ nº 88.594.999/0001-95, através da Secretaria Municipal de Obras, representada neste ato pelo Secretário Renan Cesar Werner Poletto, nomeado pela portaria nº xxx/xxxx e portador da matrícula funcional nº xxxx, doravante denominada CONTRATANTE e, a **empresa XXXXXXXXXXXXXXXXXXXXXX,** com sede na Rua ....., nº ....., Bairro ....., no município de ....., RS, CEP: ....., inscrita no CNPJ sob nº ....., neste ato devidamente representada por sua responsável legal XXXXXXXXXXXXXXXXXX, conforme Certificado da Condição de Microempreendedor Individual (MEI), a seguir denominada CONTRATADA, em observância às disposições da Lei nº 14.133, de 1º de abril de 2021, e demais legislação aplicável, tem entre si justo e acordado celebrar o presente Contrato de Prestação de Serviços, oriundo do Processo de Licitação por Concorrência nº 023/2026 e pelas condições que estipulam a seguir.

CLÁUSULA PRIMEIRA - DO OBJETO

1.1. O presente instrumento objetiva a contratação de empresa para execução de revestimento asfáltico, alinhamento dos meios-fios, ampliação da rede de drenagem e sinalização da via a ser capeada na Rua Bartolomeu Tiecher, Bairro Alfândega, no município de Garibaldi, com fornecimento de material e mão de obra, tudo conforme projetos, planilhas de orçamento, cronograma físico-financeiro, memorial descritivo e minuta de contrato, que integraram o edital de Concorrência Eletrônica nº 023/2026.

LOTE 01
ESPECIFICAÇÃO
CONTRATAÇÃO DE EMPRESA ESPECIALIZADA PARA REVESTIMENTO ASFÁLTICO NA RUA BARTOLOMEU TIECHER, BAIRRO ALFÂNDEGA, NO MUNICÍPIO DE GARIBALDI.

1.2. Esta construção compreende material e mão de obra em regime de empreitada por preço unitário, tudo conforme projetos de engenharia, composto de planta, memoriais descritivos, planilhas orçamentárias e cronogramas de execução físico-financeiro, mais minutas de contrato que são partes integrantes e não desmembráveis do edital de Concorrência Eletrônica nº 023/2026.

1.3. A execução dos trabalhos atenderá as normas vigentes, projetos, memorial descritivo, cronograma físico-financeiro e planilha orçamentária, que fazem parte integrante do edital de Concorrência Eletrônica nº 023/2026.

1.4. Os valores para as obras estão de acordo com planilhas orçamentárias.

1.5. Os pagamentos serão realizados na conformidade do cronograma físico-financeiro e após vistoria da execução dos serviços e emissão de Laudo de Medição pelo Engenheiro da Prefeitura, Municipal de Garibaldi-RS, aprovado pelo fiscal do Contrato e Secretário Municipal solicitante dos serviços, quando então o licitante vencedor emitirá Nota Fiscal, e aguardará o depósito em conta bancária informada na proposta financeira pela licitante Contratada.

CLÁUSULA SEGUNDA – DO PREÇO E DO PAGAMENTO

2.1. A Contratante pagará à Contratada, pela obra o valor total de R$..... ( ), conforme planilhas de composição de custos.

LOTE 01		
ESPECIFICAÇÃO	**VALOR DE MATERIAL**	**VALOR DE MÃO DE OBRA**
CONTRATAÇÃO DE EMPRESA ESPECIALIZADA PARA REVESTIMENTO ASFÁLTICO NA RUA BARTOLOMEU TIECHER, BAIRRO ALFÂNDEGA, NO MUNICÍPIO DE GARIBALDI.		

VALOR TOTAL DO LOTE 01 R$

2.2. Os <u>pagamentos serão efetuados até o 30º (trigésimo) dia, contado a partir do recebimento da respectiva nota fiscal no setor de empenhos,</u> subsequente ao da prestação do serviço, comprovada a execução dos serviços e juntadas as notas fiscais exigidas, conforme Calendário de Pagamentos à Fornecedores, correndo a despesa na:

ÓRGÃO: 05 –SECRETARIA MUNICIPAL DE OBRAS
UNIDADE: 01 -SECRETARIA MUNICIPAL DE OBRAS
26.782.0099.1026.0000 –PAVIMENTAÇÃO DE VIAS
3.4.4.90.51.00.00.00.00 -OBRAS E INSTALAÇÕES (583)
3.4.4.90.51.00.00.00.00 -OBRAS E INSTALAÇÕES (534)

2.3. A forma de pagamento será por meio de crédito em conta bancária, devendo a contratada informar banco, agência, operação e número da conta bancária em nome da contratada, ou através de boleto de cobrança bancária.

a) Quando a cobrança ocorrer por boleto, o mesmo somente poderá ser emitido com código de barra padrão FEBRABAN com vencimento apresentação.

2.4. Caso o objeto do certame seja passível de retenção de imposto, conforme IN/RFB 1234/12 e IN/RFB 971/09, a contratada ficará sujeita à aplicação desta.

2.5. A nota fiscal/fatura emitida pelo fornecedor deverá conter, em local de fácil visualização, a indicação do nº da licitação e da Ordem de Fornecimento, a fim de se acelerar o trâmite de recebimento do material e posterior liberação do documento fiscal para pagamento.

2.6. Na hipótese de existência de erros na nota fiscal de cobrança e/ou outra circunstância que impeça a liquidação da despesa, o pagamento será interrompido e ficará pendente até que a CONTRATADA adote as medidas saneadoras, voltando a correr na sua íntegra após a CONTRATADA ter solucionado o problema, seguindo a legislação vigente quanto à ordem cronológica de pagamentos do CONTRATANTE.

2.7. Em caso de atraso no pagamento por parte e por motivação da contratante, o valor devido será atualizado monetariamente com base no IPCA (IBGE), considerando-se a variação no período compreendido entre a data do vencimento e a data do efetivo pagamento.

2.8. Os pagamentos serão realizados na conformidade do cronograma físico-financeiro e após vistoria da execução dos serviços e emissão de Laudo de Medição pelo Engenheiro da Prefeitura, Municipal de Garibaldi-RS, aprovado pelo fiscal do Contrato e Secretário Municipal solicitante dos serviços, quando então o licitante vencedor emitirá Nota Fiscal, e aguardará o depósito em conta bancária informada na proposta financeira pela licitante Contratada.

CLÁUSULA TERCEIRA – DO REAJUSTE, REPACTUAÇÃO, REEQUILÍBRIO E GESTÃO DO CONTRATO

3.1. A vencedora deverá observar durante a execução do contrato as normas técnicas aplicáveis ao serviço, bem como as normas de segurança do trabalho.

3.2. A vencedora deverá executar os serviços observando fielmente as normas vigentes, projetos, memorial descritivo, cronograma físico-financeiro e planilha orçamentária, que fazem parte integrante do presente o edital, inclusive em relação à qualidade dos materiais e ao cronograma de execução, e os termos da sua proposta.

3.3. A vencedora deverá manter, durante toda a execução contratual, todas as condições de habilitação e qualificação exigidas na licitação, inclusive quanto às contribuições para o FGTS e INSS relativa aos empregados utilizados na prestação do serviço, devendo apresentar mensalmente à Administração os comprovantes de pagamentos dos encargos trabalhistas e previdenciários.

3.4. Antes de formalizar ou prorrogar o prazo de vigência do contrato, a Administração verificará a regularidade fiscal do contratado, consultar o Cadastro Nacional de Empresas Inidôneas e Suspensas (Ceis) e o Cadastro Nacional de Empresas Punidas (Cnep), emitir as certidões negativas de inidoneidade, de impedimento e de débitos trabalhistas e juntá-las ao respectivo processo.

3.5. A gestão do presente contrato ou instrumento equivalente será feita pelo servidor RENAN CESAR WERNER POLETTO, matrícula 5.942, tendo como obrigação:

a) conferir a existência de empenho prévio à realização da despesa;
b) acompanhar a publicação tempestiva do extrato do contrato;
c) conferir a existência de designação de fiscal para o contrato celebrado pela Administração;

d) controlar os limites de acréscimo e de supressão nas obras, serviços ou compras, inclusive em atas de registro de preços, em conformidade com a legislação;

e) adotar as providências para a confecção tempestiva dos termos aditivos, quando for o caso, atendidas as formalidades previstas na legislação.

f) receber ou formular os pedidos de repactuação e de reequilíbrio econômico-financeiro, encaminhando-os para os órgãos competentes realizarem a análise correspondente, submetendo-os à autoridade;

g) deliberar sobre o pedido de substituição do responsável técnico, desde que este detenha experiência e qualificação equivalente ou superior ao substituído, a ser verificada de acordo com as regras do processo que deu origem à contratação;

h) examinar, periodicamente, a atualização e a adequação da documentação do contratado em relação às obrigações trabalhistas, previdenciárias e fiscais, notificando-o em caso de irregularidade, dando ciência à autoridade, sugerindo a aplicação de sanção e a rescisão contratual se persistir o descumprimento, observados ampla defesa e o contraditório;

i) manifestar-se sobre eventual pedido de subcontratação;

j) executar outras atividades determinadas pelo superior hierárquico.

3.6. O fiscal do presente contrato ou documento equivalente será o servidor JAIRO HENRIQUE MELARA DE CAMARGO, matrícula nº 6.171, tendo como obrigação:

a) conhecer os termos do processo de contratação e as condições do contrato, em especial os prazos, os cronogramas, as obrigações das partes, os casos de rescisão, a existência de cláusula de modificação do preço, se for o caso, e as hipóteses de aditamento;

b) acompanhar e fiscalizar a execução da obra, do serviço ou do fornecimento de bens, em estrita observância ao edital e ao contrato;

c) juntar documentos, registrar telefonemas, fazer anotações, redigir atas de reunião, anexar correspondências, inclusive as eletrônicas, e quaisquer documentos relativos à execução do contrato, no processo de fiscalização;

d) registrar todas as ocorrências durante a execução do contrato, solicitando ao Departamento Jurídico a notificação por escrito do contratado, que deverá conter determinação para saneamento das faltas ou defeitos observados em prazo a ser estipulado de acordo com o caso concreto;

e) fazer cumprir fielmente as obrigações avençadas, relatando por escrito e sugerindo à autoridade superior a aplicação das sanções, na forma do edital e do contrato, no caso de inadimplência, garantindo ao contratado o direito de defesa;

f) conferir a conclusão das etapas e o cumprimento das condições de pagamento;

g) dar recebimento provisório das obras, serviços e compras mediante termo circunstanciado;

h) dar recebimento definitivo das obras, serviços e compras mediante termo circunstanciado, se houver previsão expressa na portaria de designação; e

i) executar outras atividades determinadas pelo superior hierárquico.

3.7. A extinção do contrato poderá ser:

a) determinada por ato unilateral e escrito da Administração, exceto no caso de descumprimento decorrente de sua própria conduta;

b) consensual, por acordo entre as partes, por conciliação, por mediação ou por comitê de resolução de disputas, desde que haja interesse da Administração;

c) determinada por decisão arbitral, em decorrência de cláusula compromissória ou compromisso arbitral, ou por decisão judicial.

3.8. DO REAJUSTE/REEQUILÍBRIO/REPACTUAÇÃO

3.8.1. No vencimento do contrato os preços poderão ser reajustados, se for o caso, até o índice do IPCA, com data-base vinculada à data do orçamento estimado, respeitado o interregno de um ano para concessão.

3.8.2. A contratada, em função da dinâmica do mercado, poderá solicitar a atualização dos preços vigentes, mediante solicitação à Administração Municipal, acompanhada de documentos que comprovem a procedência do pedido.

3.8.3. A atualização não poderá ultrapassar o preço praticado no mercado e deverá manter a diferença percentual apurada entre o preço originalmente constante da proposta e o preço de mercado vigente à época.

3.8.4. O pedido de reequilíbrio somente será analisado pela Administração Pública após a inequívoca comprovação da ocorrência do fato gerador que ensejou o alegado desequilíbrio no fluxo financeiro da Contratada.

3.8.5. Considerando-se que o equilíbrio exigido na relação contratual envolve uma contraposição entre encargos e vantagens, não serão concedidos reequilíbrios que ensejam impacto irrisório ao Contratante.

3.8.6. A base de cálculo do reajuste anual será o valor da proposta financeira apresentada, com o acréscimo, se houver, de eventuais correções inflacionárias decorrentes do decurso de prazo contratual, sendo descontada a porcentagem dos reequilíbrios concedidos durante a contratação.

3.8.7. Poderá haver repactuação sempre que houver regime de dedicação exclusiva de mão de obra ou predominância de mão de obra, mediante demonstração analítica da variação dos custos.

3.8.8. O pedido de repactuação deve solicitado pela CONTRATADA e observado o interregno mínimo de 01 (um) ano contado da data da apresentação da proposta ou da data da última repactuação, competindo à CONTRATADA justificar e comprovar a variação dos custos, apresentando memória de cálculo e planilhas apropriadas para análise e posterior aprovação da CONTRATANTE;

3.8.9. A repactuação poderá ser dividida em tantas parcelas quantas forem necessárias, em respeito ao princípio da anualidade do reajustamento dos preços da contratação, podendo ser realizada em momentos distintos para discutir a variação de custos que tenham sua anualidade resultante em datas diferenciadas, tais como os custos decorrentes da mão de obra e os custos decorrentes dos insumos necessários à execução do serviço.

3.8.10. O interregno mínimo de 01 (um) ano para a primeira repactuação será contado:

3.8.10.1. Para os custos relativos à mão de obra, vinculados à data-base da categoria profissional: a partir dos efeitos financeiros do acordo, dissídio ou convenção coletiva de trabalho, vigente à época da apresentação da proposta, relativo a cada categoria profissional abrangida pelo contrato;

3.8.10.2. Para os insumos discriminados na Planilha de Custos e Formação de Preços que estejam diretamente vinculados ao valor de preço público (tarifa): do último reajuste aprovado por autoridade governamental ou realizado por determinação legal ou normativa;

3.8.10.3. Para os demais custos, sujeitos à variação de preços do mercado (insumos não decorrentes da mão de obra): a partir da data limite para apresentação das propostas constantes do Edital.

3.8.11. Nas repactuações subsequentes à primeira, o interregno de um ano será computado da última repactuação correspondente à mesma parcela objeto de nova solicitação. Entende-se como última repactuação, a data em que iniciados seus efeitos financeiros, independentemente daquela em que celebrada ou apostilada.

3.8.12. O prazo para a CONTRATADA solicitar a repactuação encerra-se na data da prorrogação contratual subsequente ao novo acordo, dissídio ou convenção coletiva que fixar os novos custos de mão de obra da categoria profissional abrangida pelo contrato, ou na data do encerramento da vigência do contrato, caso não haja prorrogação.

3.8.13. Caso a CONTRATADA não solicite a repactuação tempestivamente, dentro do prazo acima fixado, ocorrerá a preclusão do direito à repactuação.

3.8.14. Nessas condições, se a vigência do contrato tiver sido prorrogada, nova repactuação só poderá ser pleiteada após o decurso de novo interregno mínimo de 01 (um) ano, contado:

3.8.14.1. Da vigência do acordo, dissídio ou convenção coletiva anterior, em relação aos custos decorrentes de mão de obra;

3.8.14.2. Do último reajuste aprovado por autoridade governamental ou realizado por determinação legal ou normativa, para os insumos discriminados na Planilha de Custos e Formação de Preços que estejam diretamente vinculados ao valor de preço público (tarifa); e

3.8.14.3. Do dia em que se completou um ou mais anos da apresentação da proposta, em relação aos custos sujeitos à variação de preços do mercado;

3.8.15. Caso, na data da prorrogação contratual, ainda não tenha sido celebrado o novo acordo, dissídio ou convenção coletiva da categoria, ou ainda não tenha sido possível à CONTRATANTE ou à CONTRATADA proceder aos cálculos devidos, deverá ser inserida cláusula no termo aditivo de prorrogação para resguardar o direito futuro à repactuação, a ser exercido tão logo se disponha dos valores reajustados, sob pena de preclusão.

3.8.16. A repactuação de preços será formalizada por apostilamento ou termo aditivo.

OBSERVAÇÃO: o prazo para resposta ao pedido de repactuação de preços será, preferencialmente de 1 (um) mês, contado da data do fornecimento da documentação.

CLÁUSULA QUARTA – DA VIGÊNCIA

4.1. O prazo de vigência do presente contrato será de 12 (doze) meses, contados do recebimento da Ordem de Início e se encerrará concomitantemente com a declaração de cumprimento integral de seu objeto pela Secretaria competente, podendo ser prorrogado até o limite da Lei, a critério da Secretaria.

CLÁUSULA QUINTA - ENCARGOS SOCIAIS

5.1. O licitante se obriga a manter sob sua exclusiva conta todos os servidores e operários empregados nos serviços, que deverão estar por ela segurados contra riscos de acidentes de trabalho, observadas, também, as prescrições das Leis Trabalhistas e Previdência Social, seus regulamentos e portarias, ficando a licitante como única e exclusiva responsável por todas as infrações em que incorrer.

CLÁUSULA SEXTA - DA MEDIÇÃO E DO RECEBIMENTO

6.1. O recebimento não exclui a responsabilidade civil pela solidez e segurança dos serviços, nem a ético-profissional pela perfeita execução do objeto.

CLÁUSULA SÉTIMA – DO PRAZO DE EXECUÇÃO DOS SERVIÇOS

7.1. Os serviços deverão iniciar-se em até 05 (cinco) dias consecutivos após o recebimento da ordem de Serviço expedida pela Secretaria Municipal de Obras.

7.2. Para cada lote, o prazo de execução dos serviços será de 02 (dois) meses consecutivos, contados da assinatura da ordem de início, podendo ser prorrogado de acordo com a execução das obras, mediante aprovação da Secretaria Competente.

7.3. Serão de inteira responsabilidade da CONTRATADA acidentes que porventura venham a ocorrer, em face de inobservância das normas de proteção recomendadas.

7.4. É vedada a contratada subcontratar ou transferir o contrato, sem estar expressamente autorizada por escrito pelo município.

7.4.1. Será permitida a subcontratação na execução dos serviços de assentamento de meios-fios e sinalização, não eximindo a Contratada de responsabilidade quanto à qualidade do serviço e dos materiais empregados.

7.5. A empresa vencedora deverá colocar, no local da obra, sinalização adequada, sendo que deverá ficar dentro dos padrões exigidos pelo município.

CLÁUSULA OITAVA - DA GARANTIA DA OBRA

8.1. O objeto da presente contratação deverá ter garantia de 05 (cinco) anos contados do Recebimento Definitiva da Obra, ficando o contratado responsável pela solidez e segurança das obras executadas, assim como em razão dos materiais empregados.

8.1.1. Os defeitos constatados nos serviços por executados pela licitante vencedora deverão ser reparados no prazo estabelecido na comunicação do Município.

8.2. A empresa deverá oferecer, em até 05 (cinco) dias úteis após a assinatura do Contrato o valor equivalente a 5% (cinco por cento) sobre o mesmo, em dinheiro, Fiança Bancária, Seguro Garantia ou Títulos da Dívida Pública, sob pena de rescisão contratual e aplicação das sanções legais.

8.3. A garantia deverá ser prorrogada pela Contratada a cada solicitação de prorrogação do contrato, até a conclusão da obra.

CLÁUSULA NONA – DAS OBRIGAÇÕES

9.1. DA CONTRATADA

a) prestar os serviços na forma ajustada;

b) Arcar com todas as despesas relativas ao objeto com taxas, impostos, obrigações trabalhistas, ou quaisquer outros acréscimos legais correrão por conta exclusiva do Contratado;

c) manter durante toda a execução do contrato, em compatibilidade com as obrigações por ele assumidas, todas as condições de habilitação e qualificação exigidas na licitação;

d) apresentar durante a execução do contrato, se solicitado, documentos que comprovem estar cumprindo legislação em vigor quanto às obrigações assumidas na presente licitação, em especial, encargos sociais, trabalhistas, previdenciários, tributários, fiscais e comerciais;

e) assumir inteira responsabilidade pelas obrigações fiscais decorrentes da execução do presente contrato.

f) Comunicar à Administração Municipal, por escrito, qualquer anormalidade de caráter urgente, e prestar os esclarecimentos quando solicitado pelo Município;

g) A Contratada deve atender às medidas de segurança e saúde no trabalho, conforme subitens 5.48 e 5.50 da NR-5 do Ministério do Trabalho e Emprego (MTE).

g) deverá, as suas expensas, recolher a Anotação de Responsabilidade Técnica da Obra (ART), Registro de Responsabilidade Técnica (RRT), antes do início dos serviços.

9.2. DO MUNICÍPIO:

a) Prestar informações e os esclarecimentos atinentes ao objeto, que venham a ser solicitados pela licitante;

b) Efetuar o pagamento nas condições e preços pactuados;

c) Fiscalizar a execução do objeto do contrato por meio de servidor designado;

CLÁUSULA DÉCIMA – DA GESTÃO E FISCALIZAÇÃO DO CONTRATO

10.1. O contrato deverá ser executado fielmente pelas partes, de acordo com as cláusulas avençadas e as normas da Lei nº 14.133, de 2021, e cada parte responderá pelas consequências de sua inexecução total ou parcial.

10.2. Em caso de impedimento, ordem de paralisação ou suspensão do contrato, o cronograma de execução será prorrogado automaticamente pelo tempo correspondente, anotadas tais circunstâncias mediante simples apostila.

10.3. As comunicações entre o órgão ou entidade e a contratada devem ser realizadas por escrito sempre que o ato exigir tal formalidade, admitindo-se o uso de mensagem eletrônica para esse fim.

10.4. O órgão ou entidade poderá convocar representante da empresa para adoção de providências que devam ser cumpridas de imediato.

10.5. A execução do contrato deverá ser acompanhada e fiscalizada pelo (a) fiscal JAIRO HENRIQUE MELARA DE CAMARGO, matrícula nº 6.171.

10.6. O gestor do contrato coordenará a atualização do processo de acompanhamento e fiscalização do contrato contendo todos os registros formais da execução no histórico de gerenciamento do contrato, a exemplo da ordem de serviço, do registro de ocorrências, das alterações e das prorrogações contratuais, elaborando relatório com vistas à verificação da necessidade de adequações do contrato para fins de atendimento da finalidade da administração.

CLÁUSULA DÉCIMA PRIMEIRA – DA RESCISÃO

11.1. O CONTRATANTE poderá rescindir o presente contrato independente de interpelação ou de procedimento judicial:

11.1.1. no caso de dolo, culpa, simulação ou fraude na execução do contrato.

11.1.2. se a CONTRATADA transferir o contrato ou sua execução no todo ou em parte sem prévia autorização do CONTRATANTE.

11.1.3. se a CONTRATADA falir, entrar em concordata / recuperação judicial, em liquidação ou dissolução, e ainda alteração em sua estrutura social, que impossibilite ou prejudique a execução dos serviços.

11.1.4. O descumprimento de qualquer encargo trabalhista com os funcionários contratados pela Contratada. Será também aplicada advertência, multa de 10% do valor do contrato e poderá ser suspensa de participar em licitações com esta administração.

11.1.5. A CONTRATADA poderá rescindir o contrato quando o CONTRATANTE não efetuar os pagamentos que lhe são devidos no prazo de 60 (sessenta) dias.

11.1.6. O contrato poderá ser rescindido, ainda, por acordo mútuo, atendida a conveniência dos serviços, recebendo a CONTRATADA o valor dos serviços devidamente executados.

11.1.7. Em caso de inadimplemento contratual, por qualquer das partes, que resulte em rescisão contratual, estarão ambas as partes sujeitas às consequências da Lei nº 14.133/21.

CLÁUSULA DÉCIMA SEGUNDA – DAS PENALIDADES

12.1. O responsável será sancionado com o impedimento de licitar ou contratar no âmbito da Administração Pública direta e indireta de todos os entes federativos, pelo prazo mínimo de 3 (três) anos e máximo de 6 (seis) anos, sem prejuízo de multa de 0,5% até 30% do valor estimado para a contratação e demais cominações legais, nos seguintes casos:

a) dar causa à inexecução parcial do contrato;

b) dar causa à inexecução parcial do contrato que cause grave dano à Administração, ao funcionamento dos serviços públicos ou ao interesse coletivo;

c) dar causa à inexecução total do contrato;
d) deixar de entregar a documentação exigida para o certame;
e) não manter a proposta, salvo em decorrência de fato superveniente devidamente justificado;
f) não celebrar o contrato ou não entregar a documentação exigida para a contratação, quando convocado dentro do prazo de validade de sua proposta;
g) ensejar o retardamento da execução ou da entrega do objeto da licitação sem motivo justificado;
h) apresentar declaração ou documentação falsa exigida para o certame ou prestar declaração falsa durante a licitação ou a execução do contrato;
i) fraudar a licitação ou praticar ato fraudulento na execução do contrato;
j) comportar-se de modo inidôneo ou cometer fraude de qualquer natureza;
k) praticar atos ilícitos com vistas a frustrar os objetivos da licitação;
l) praticar ato lesivo previsto no art. 5º da Lei nº 12.846, de 1º de agosto de 2013.

12.2. Para os fins da Subcondição "j" do subitem 20.1, reputar-se-ão inidôneos atos como os descritos nos artigos 337-F, 337-G, 337-I, 337-J e 337-K do Código Penal.

12.3. No caso de incidência de uma das situações previstas neste edital, a licitante será cientificada através do endereço eletrônico (e-mail) por ela informado no seu ato de vinculação ao certame; sendo que os prazos concedidos para manifestação fluirão, independentemente da confirmação de leitura da mensagem, e serão concedidos conforme o caso, de acordo com o estabelecido na Lei 14.133/2021.

CLÁUSULA DÉCIMA TERCEIRA – DAS CONDIÇÕES GERAIS

13.1. Caberá à contratada:
a) apresentar a relação de dos funcionários pertencentes ao seu quadro funcional, que farão parte da execução do objeto contratado, com a respectiva indicação do cargo e/ou função, assinada pelo representante legal e pelo responsável técnico da empresa;
b) sinalizar e iluminar adequadamente os locais em obras, nos turnos diurno e noturno, bem como limpeza final das obras;
c) fornecer todos os elementos materiais e humanos indispensáveis para a realização dos serviços;
d) matricular junto ao INSS as referidas obras, conforme o que prevê a legislação pertinente;
e) manter no local das obras um preposto para representá-la;
f) cumprir e fazer cumprir as normas de medicina e segurança do trabalho;
g) manter um diário de execução das obras;
h) assegurar a perfeita execução das obras, sua proteção e conservação até o recebimento definitivo das mesmas;
i) permitir e facilitar à Fiscalização a inspeção aos locais das obras em qualquer dia e hora, devendo prestar todos os informes e esclarecimentos solicitados por esta;
j) substituir qualquer material, quando em desacordo com as respectivas especificações;
k) assumir integral responsabilidade por danos causados ao Município ou a terceiros, decorrentes da obra ora contratada, inclusive, acidentes, mortes, perdas ou destruição;
l) assumir todos os tributos que incidam ou venham a incidir sobre as obras contratadas, correndo por sua conta exclusiva a quitação desses tributos;
m) assumir as obrigações decorrentes da Legislação Trabalhista e da Previdência Social, resultantes da contratação das obras aqui ajustadas, competindo-lhe exclusivamente, tais obrigações;
n) refazer, às suas expensas, quaisquer obras e/ou serviços executados em desobediência às normas técnicas vigentes, ao objeto contratado, às determinações e adequações da Fiscalização;
o) efetuar o registro das obras no CREA/RS, em observância a legislação vigente;
p) instalar e manter no local da obra equipe permanente, sendo que a mesma deverá fornecer e elaborar o Diário de Obras, contendo todas as anotações pertinentes a obra, em duas vias, devidamente rubricadas pelo responsável técnico e pela fiscalização do Município;
q) designar responsável técnico e preposto com atribuição específica junto ao CREA, compatível com o objeto do contrato, previamente aceito pela fiscalização, com amplos poderes para representá-la em tudo quanto se relacione com a execução das obras e serviços objeto deste contrato, devendo permanecer no local das obras e serviços.

13.2. A contratada é responsável pelos danos causados diretamente ao contratante ou a terceiros, decorrentes da execução do contrato, devendo tomar todos os cuidados necessários durante as

fases de execução e, após o término da obra, retirar todo e qualquer tipo de material, proveniente da obra, que possa causar acidentes aos usuários do local.

13.3. A contratada fica obrigada a aceitar, nas mesmas condições contratuais, os acréscimos ou supressões que se fizerem necessários nos serviços, até 25% (vinte e cinco por cento) do valor atualizado do contrato.

13.4. A contratada deverá apresentar a ART (Anotação de Responsabilidade Técnica) OU RTT (CAU), registrada no Conselho respectivo, do Responsável Técnico pela execução dos serviços, sem a qual estes não poderão ser iniciados, juntamente com os dados de identificação de seu preposto, de acordo com a Lei 14.133/21 e suas alterações.

13.5. A contratada não poderá substituir o responsável técnico, salvo casos de força maior, e mediante prévia concordância do Município, satisfeitas todas as exigências do presente edital, de acordo com a Lei 14.133/21 e suas alterações.

13.6. O(s) profissional(is) técnico(s) indicado(s) deverá(ão) ser o(s) único(s) responsável(is) em todas as fases do procedimento licitatório e da execução contratual, devendo comparecer ao local da obra ou serviço sempre que solicitado pela fiscalização.

13.7. Não serão admitidas, sob quaisquer motivos, modificações ou substituições das propostas ou de quaisquer documentos.

13.8. É de inteira e expressa responsabilidade da contratada todas as obrigações sociais e de proteção aos seus empregados, bem como as despesas necessárias para a execução do objeto do contrato, incluindo custos de fretes, mão de obra, equipamentos, equipamentos mecânicos, viaturas, recursos humanos e materiais, encargos sociais, fiscais, comerciais, trabalhistas, previdenciários e quaisquer outras despesas que se fizerem necessárias ao cumprimento das obrigações decorrentes deste Edital.

13.9. A contratada submete-se às exigências, descontos e/ou retenções exigidos pelo INSS, IR e ISS.

13.10. A contratada fica obrigada a aceitar, nas mesmas condições contratuais, os acréscimos ou supressões que se fizerem necessários, por conveniência da Administração, dentro do limite permitido pelo artigo 125 da Lei nº 14.133/2021, sobre o valor inicial atualizado do contratado.

13.11. Fica eleito o Foro da Comarca de Garibaldi para dirimir dúvidas ou questões oriundas do presente contrato.

13.12. E por estarem justos e contratados, assinam o presente, por si e seus sucessores, em 5 (cinco) vias iguais e rubricadas para todos os fins de direito.

Garibaldi/RS, XX de XX de 2026.

Município de Garibaldi/RS Sérgio Chesini	Contratada CNPJ
Ass. jurídica	Fiscal

Este contrato foi examinado e aprovado por esta Assessoria Jurídica.

RIDAN COSER VILLA - OAB/RS 132.546
Assessor Jurídico/Procuradoria Geral do Município

TERMO DE REFERÊNCIA

SECRETARIA: SECRETARIA MUNICIPAL DE OBRAS
OBJETO: CONTRATAÇÃO DE EMPRESA ESPECIALIZADA PARA REVESTIMENTO ASFÁLTICO NA RUA BARTOLOMEU TIECHER, BAIRRO ALFÂNDEGA, NO MUNICÍPIO DE GARIBALDI.

1. DEFINIÇÃO DO OBJETO

1.1. O presente termo de referência tem por objeto da licitação na modalidade concorrência para contratação de empresa para execução de revestimento asfáltico, alinhamento dos meios-fios, ampliação da rede de drenagem e sinalização da via a ser capeada.

1.2. O revestimento asfáltico tem como objetivo facilitar o escoamento viário dos ocupantes da via na localidade. Na imagem vemos o trecho integrante dessa demanda.

1.3. A contratação visa a execução da pavimentação da via a ser recapeada.

1.4. Extensão aproximada de 270 metros, a via tem gabarito oficial de 12 metros, sendo 8 metros de via e 2 metros de calçada para cada lado.

1.5. Área estimada a ser pavimentada de aproximadamente 2.160 m².

1.6. A contratação pretendida está prevista no Plano Anual de Contratações do Município de Garibaldi, como se vê no item 4.2.10 do documento, estando assim alinhada com o planejamento desta Administração.

1.7. O objeto desta contratação não se enquadra como bem de luxo, conforme Decreto Municipal nº 4.765/2023, caracterizando-se como comum, de acordo com justificativa constante no Estudo Técnico Preliminar.

2. FUNDAMENTAÇÃO DA CONTRATAÇÃO

2.1. Visando facilitar o escoamento da mobilidade da região, faz-se necessária a ampliação da drenagem e a execução do revestimento asfáltico da Rua Bartolomeu Tiecher, oferecendo melhores condições de segurança na via, conforme demanda apresentada pelo DFD.

3. DESCRIÇÃO DA SOLUÇÃO COMO UM TODO

3.1. A solução consiste na contratação de empresa especializada para execução de revestimento asfáltico sobre paralelepípedo existente, ampliação da rede de drenagem e sinalização na extensão da Rua Bartolomeu Tiecher, incluindo todos os materiais e mão de obra necessários à completa execução do projeto básico e atendendo às especificações de serviço e de material exigidos pelas normativas pertinentes.

3.2. A contratada deverá iniciar a prestação dos serviços em até 05 (cinco) dias, contadas a partir do recebimento da Ordem de Início dos Serviços concedida pela Secretaria de Obras, e concluir os trabalhos no prazo máximo de 2 (dois) meses a partir dessa mesma data, podendo ser prorrogado por igual período, mediante justificativa da empresa contratada e aceite da secretaria contratante.

3.3. O prazo de vigência da contratação será de 1 (um) ano, podendo ser prorrogado nos limites da Lei.

3.4. A execução do contrato deverá ser acompanhada e fiscalizada pelo fiscal Jairo Henrique Melara de Camargo, de matrícula nº 6171.

3.5. A gestão do contrato será realizada pelo Secretário Municipal de Obras, Renan César Werner Poletto, matrícula 5942.

3.6. O gestor do contrato coordenará a atualização do processo de acompanhamento e fiscalização do contrato contendo todos os registros formais da execução no histórico de gerenciamento do contrato, a exemplo da ordem de serviço, do registro de ocorrências, das alterações e das prorrogações contratuais, elaborando relatório com vistas à verificação da necessidade de adequações do contrato para fins de atendimento da finalidade da administração.

4. REQUISITOS DA CONTRATAÇÃO

i) As empresas licitantes deverão atender a todas as normas regulamentadoras segurança e saúde do trabalho para execução dos serviços.

ii) Os serviços deverão ser executados em conformidade com normativas oficiais existentes, como as NBR's, Especificações de Serviço do DNIT, Especificações de Serviço do DAER, ou Especificações Técnicas de órgãos relacionados à pavimentação.

iii) O controle de qualidade dos materiais empregados e serviços executados seguirão os limites e faixas indicados nas respectivas normas.

iv) As empresas licitantes deverão realizar vistoria no local, apresentando declaração de que conhecem as condições dos locais de execução do serviço.

v) Será permitida a subcontratação na execução dos serviços de assentamento de meios-fios e sinalização, não eximindo a Contratada de responsabilidade quanto à qualidade do serviço e dos materiais empregados.

5. MODELO DE EXECUÇÃO DO OBJETO

5.1. A Secretaria de Obras responsável pela contratação da empresa, realizará a gestão do contrato pelo servidor designado, com a finalidade de acompanhar, fiscalizar e avaliar a execução dos serviços contratados.

5.2. A contratada deverá iniciar a prestação dos serviços em até 05 (cinco) dias, contadas a partir do recebimento da Ordem de Início dos Serviços concedida pela Secretaria de Obras, e concluir os trabalhos no prazo máximo de 2 (dois) meses a partir dessa mesma data, podendo ser prorrogado por igual período, mediante justificativa da empresa contratada e aceite da secretaria contratante.

5.3. O prazo de vigência da contratação será de 1 (um) ano, podendo ser prorrogado nos limites da Lei.

5.4. Os serviços deverão ser executados com observância de todos os atributos técnicos exigidos para a obra, comprovados mediante atestados aos órgãos competentes.

5.5. Tendo em vista a implantação da nova funcionalidade na Plataforma + Brasil com a aba Verificação do Processo Licitatório e acompanhamento de obras, a empresa vencedora do processo deverá se cadastrar na Plataforma + Brasil, e o Registro de execução das OBRAS (lançamento das medições) será diretamente na Plataforma + Brasil pela empresa vencedora da licitação.

6. MODELO DE GESTÃO DO CONTRATO

6.1. O contrato deverá ser executado fielmente pelas partes, de acordo com as cláusulas avençadas e as normas da Lei nº 14.133, de 2021, e cada parte responderá pelas consequências de sua inexecução total ou parcial.

6.2. A Secretaria de Obras responsável pela contratação da empresa, realizará a gestão do contrato pelo servidor designado, com a finalidade de acompanhar, fiscalizar e avaliar a execução dos serviços contratados.

6.3. Em caso de impedimento, ordem de paralisação ou suspensão do contrato, o cronograma de execução será prorrogado automaticamente pelo tempo correspondente, anotadas tais circunstâncias mediante simples apostila.

6.4. As comunicações entre o órgão ou entidade e a contratada devem ser realizadas por escrito sempre que o ato exigir tal formalidade, admitindo-se o uso de mensagem eletrônica para esse fim.

6.5. O órgão ou entidade poderá convocar representante da empresa para adoção de providências que devam ser cumpridas de imediato.

6.6. A contratada deverá iniciar a prestação dos serviços em até 05 (cinco) dias, contadas a partir do recebimento da Ordem de Início dos Serviços concedida pela Secretaria de Obras, e concluir os trabalhos no prazo máximo de 2 (dois) meses a partir dessa mesma data, podendo ser prorrogado por igual período, mediante justificativa da empresa contratada e aceite da secretaria contratante.

6.7. O prazo de vigência da contratação será de 1 (um) ano, podendo ser prorrogado nos limites da Lei.

6.8. A execução do contrato deverá ser acompanhada e fiscalizada pelo fiscal Jairo Henrique Melara de Camargo, de matrícula nº 6171.

6.9. A gestão do contrato será realizada pelo Secretário Municipal de Obras, Renan César Werner Poletto, matrícula 5942.

6.10. A execução do contrato deverá ser acompanhada e fiscalizada pelo fiscal do contrato ou pelos respectivos substitutos, conforme caput do art. 117, da Lei nº 14.133/2021.

7. CRITÉRIOS DE RECEBIMENTO E PAGAMENTO

7.1. O serviço deverá ser realizado, no menor tempo possível e após finalização deverá ser entregue a nota fiscal ou instrumento de cobrança equivalente, pelo(a) responsável pela fiscalização do contrato, para efeito de posterior verificação de sua conformidade com as especificações constantes no Termo de Referência e na proposta.

7.2. Caso haja algum serviço em desacordo com as especificações constantes no Termo de Referência e na proposta ou que seja de péssima qualidade, deverão ser reparados no prazo de 15 (quinze) dias, a contar da notificação da contratada, às suas custas, sem prejuízo da aplicação das penalidades. Neste caso, a nota fiscal será retida até que seja regularizada a pendência, sendo autorizado o pagamento após a liberação da pessoa responsável.

7.3. Os pagamentos serão efetuados mensalmente, até o 30º (trigésimo) dia do mês subsequente ao da prestação do serviço, comprovada a execução dos serviços e juntadas as notas fiscais exigidas, conforme calendário de pagamentos a fornecedores.

7.4. A forma de pagamento será por meio de crédito em conta bancária, devendo a contratada informar banco, agência, operação e número da conta bancária em nome da contratada, ou através de boleto de cobrança bancária.

7.5. Quando a cobrança ocorrer por boleto, o mesmo somente poderá ser emitido com código de barra padrão FEBRABAN com vencimento apresentação.

8. FORMA E CRITÉRIOS DE SELEÇÃO DO FORNECEDOR/PRESTADOR DE SERVIÇO

8.1. A contratação será realizada por meio de licitação na modalidade concorrência global, nos termos do artigo 28, inciso II, da Lei Federal nº 14.133/2021.

8.2. Para fornecimento/prestação dos serviços pretendidos os eventuais interessados deverão comprovar que atuam em ramo de atividade compatível com o objeto da licitação, bem como apresentar os seguintes documentos a título habilitação, nos termos do art. 62 da Lei Federal nº 14.133/2021.

8.3. Os prestadores de serviço ora consultados para cotação foram escolhidos diante das seguintes justificativas:

a) são do ramo pertinente ao objeto demandado;
b) apresentaram todas as documentações referentes a habilitação jurídica, regularidade fiscal e trabalhista, qualificação econômico-financeiro e qualificação técnica.
c) os preços estão em conformidade com os de mercado, o que caracteriza vantajosa a contratação à Administração Pública local.

8.4. Para fornecimento/prestação dos serviços pretendidos os eventuais interessados deverão comprovar que atuam em ramo de atividade compatível com o objeto da licitação, bem como apresentar os seguintes documentos a título habilitação, nos termos do art. 62 da Lei Federal nº 14.133/2021:

HABILITAÇÃO JURÍDICA

a) Sociedade simples: inscrição do ato constitutivo no Registro Civil de Pessoas Jurídicas do local de sua sede, acompanhada de documento comprobatório de seus administradores;

HABILITAÇÃO FISCAL, SOCIAL E TRABALHISTA

a) Prova de inscrição no Cadastro Nacional de Pessoas Jurídicas ou no Cadastro de Pessoas Físicas, conforme o caso;
b) Prova de regularidade expedida pela Procuradoria Nacional da Fazenda (Certidão Conjunta de Débitos relativos a Tributos Federais e à Dívida Ativa da União).
c) Prova de regularidade com a Fazenda Estadual.
d) Prova de regularidade com a Fazenda Municipal, sendo da sede do Licitante.
e) Prova de regularidade junto ao Fundo de Garantia por tempo de serviço (FGTS).
f) Certidão Negativa de Débitos Trabalhistas (obtida eletronicamente nos sites do TRT-4 e/ou Regional correspondente do licitante ou TST).

OBSERVAÇÃO: O fornecedor enquadrado como microempreendedor individual que pretenda auferir os benefícios do tratamento diferenciado previstos na Lei Complementar n. 123, de 2006, estará dispensado da prova de inscrição nos cadastros de contribuintes estadual e municipal.

HABILITAÇÃO ECONÔMICO-FINANCEIRA

a) Certidão negativa de falência ou concordata expedida pelo distribuidor da sede da pessoa jurídica, em prazo não superior a trinta (30) dias da data da apresentação do documento;

QUALIFICAÇÃO TÉCNICA

a) Comprovação de aptidão por meio de atestado de capacidade técnica, fornecido por pessoa jurídica de direito público ou privado, com registro em nome do profissional técnico de nível superior,

pelo qual tenha sido contratado para a execução de obra similar ao objeto do presente certame e se tratar de obra já concluída. Não é permitida a **soma** de atestados; o atestado deverá estar registrado na entidade profissional competente, em conformidade com o artigo 67, inciso II, da Lei n.º 14.133/21. No atestado deverá constar discriminadamente os serviços componentes da obra, em particular as parcelas de maior relevância conforme tabela:

Item	Atividade/Serviço	Quant. mínima
1	Execução de pavimentação asfáltica em CBUQ	1.059,73 m²
2	Execução de bueiros/tubulações de concreto	-

b) A licitante deverá comprovar que o referido profissional detentPor do atestado técnico, pertence ao seu quadro permanente, na data prevista para a entrega dos envelopes. Em se tratando de empregado, através de cópia reprográfica autenticada da Carteira de Trabalho e Previdência Social (CTPS), ou Contrato particular de prestação de servi- ços em vigor, ou Termo de Compromisso e, no caso de sócio da empresa, será confirmado através do Ato Constitutivo e/ou Contrato Social apresentado.

c) O Responsável Técnico deverá ser o profissional detentor do Atestado de Capaci- dade Técnica apresentado.

d) Declaração formal, sob as penalidades cabíveis, da relação explicita dos equipamentos mínimos necessários para a execução das obras desta licitação:

EQUIPAMENTOS	QUANTIDADE
Motoniveladora	1
Caminhão Trucado e Basculante	1
Rolo Compactador Vibratório e de Pneus	1
Retroescavadeira	1
Vibroacabadora e Espargidor de Asfalto	1
Caminhão Pipa	1

e) Certidão de registro do responsável, ligado ao objeto da presente Licitação, no CREA ou CAU, sendo que os certificados expedidos por Conselhos de outras regiões, cuja circunscrição não seja do Rio Grande do Sul, deverão receber o visto do CREA-RS (Resolução nº 266/97, art. 4º, CONFEA).

f) Licenciamento ambiental (Licença de Operação – LO) da empresa licitante, em vigor, para extração e beneficiamento de minérios (Central de Britagem) ou a comprovação da origem do produto mediante termo de compromisso a ser fornecido pela empresa produtora de minérios e, neste caso, o respectivo licenciamento ambiental do emissor do termo de compromisso, em vigor.

g) Licenciamento ambiental (Licença de Operação – LO) da Usina de Asfalto a Quente, em vigor, emitida pelo órgão ambiental competente; se a Usina não for de propriedade do licitante deverá apresentar uma declaração de disponibilidade assinada pelo proprietário da Usina, de que esta atenderá ao objeto licitado, devendo ser anexada a respectiva Licença de Operação, emitida pelo órgão ambiental competente, em vigor.

h) Certidão de registro da empresa no Conselho Regional de Engenharia e Agronomia- CREA ou Conselho de Arquitetura e Urbanismo, com prazo de validade em vigor.

i) Projeto completo de engenharia do CBUQ, certificado por órgão, instituição pública ou empresa privada independente de acordo com as especificações de serviços DAER, faixa B, ou DNIT, faixa C.

j) Apresentação de Declaração de Distâncias de Transporte, conforme exemplo anexo, constando as distâncias reais (caminho de ida) até a obra.

k) Existe a possibilidade da utilização de explosivos para a abertura de valas e execução de terraplenagem na obra. Portanto, a empresa executora dos serviços de pavimentação deverá possuir Certificado de Registro (CR) válido junto ao Exército Brasileiro. Esta exigência poderá ser atendida de duas formas:

- Caso a empresa execute as detonações com equipe própria, seu CR deverá contemplar a atividade de utilização/aplicação direta de explosivos;
- Caso opte por subcontratar os serviços de desmonte, seu CR deverá conter, obrigatoriamente, a atividade de "Utilização – Aplicação de Explosivos (somente de forma terceirizada)".

9. ESTIMATIVA DO VALOR DA CONTRATAÇÃO

9.1. Estima-se para a contratação almejada o valor de R$ 436.904,11 (quatrocentos e trinta e seis mil, novecentos e quatro reais e onze centavos).

ITEM	DESCRIÇÃO	UNID.	QUANT.	VALOR TOTAL
01	CONTRATAÇÃO DE EMPRESA ESPECIALIZADA PARA REVESTIMENTO ASFÁLTICO NA RUA BARTOLOMEU TIECHER, BAIRRO ALFÂNDEGA, NO MUNICÍPIO DE GARIBALDI.	UN	1	**R$ 436.904,11**

10. ADEQUAÇÃO ORÇAMENTÁRIA

10.1. O dispêndio financeiro decorrente das aquisições ora pretendidas decorrerá da dotação orçamentária:

ÓRGÃO: 05 – SECRETARIA MUNICIPAL DE OBRAS
UNIDADE: 01 - SECRETARIA MUNICIPAL DE OBRAS
26.782.0099.1026.0000 – PAVIMENTAÇÃO DE VIAS
3.4.4.90.51.00.00.00.00 - OBRAS E INSTALAÇÕES (583)
3.4.4.90.51.00.00.00.00 - OBRAS E INSTALAÇÕES (534)

Garibaldi, 21 de agosto de 2026.

Assinado digitalmente por:
EMILIA BORTOLINI MOSCHETTA
***.691.110-**
21/08/2026 10:54:19 -03:00

Emília Bortolini Moschetta
Diretora de Departamento

Assinado digitalmente por:
RENAN CESAR WERNER POLETTO
***.779.870-**
21/08/2026 16:13:43 -03:00

Renan César Werner Poletto
Secretário Municipal de Obras

TIMBRE/LOGO DA EMPRESA

DECLARAÇÃO DE DISTÂNCIA DE TRANSPORTE

Eu, [*Nome do Responsável pela Declaração*], portador do CPF [*Número do CPF*] e representante legal da empresa [*Nome da Empresa*], situada na [*Endereço da Empresa*], venho por meio desta declarar a que os materiais utilizados para a execução dos serviços serão retirados da localização indicada abaixo.

ITEM	ORIGEM	DESTINO	DISTÂNCIA REAL	LATITUDE	LONGITUDE
CBUQ	USINA DE ASFALTO	OBRA			
EMULSÃO ASFÁLTICA e RR-1C	FORNECEDOR	OBRA			
CAP 50/70	FORNECEDOR	USINA DE ASFALTO			
AGREGADOS	FORNECEDOR	OBRA			
EQUIPAMENTOS	EMPREITEIRA	OBRA			
ARTEFATOS DE CONCRETO	FORNECEDOR	OBRA			

*Coordenadas em Graus Decimais
**Preencher somente as células amarelas.

Declaro ainda que, em caso de qualquer eventual alteração nas distâncias de transporte ou na origem dos materiais durante o decorrer da obra, a fiscalização será devidamente informada com antecedência para as devidas providências.

[Local], [Data]

ASSINATURA
[Nome do Responsável pela Declaração]
[Cargo na Empresa]

ESTADO DO RIO GRANDE DO SUL
MUNICÍPIO DE GARIBALDI
SECRETARIA MUNICIPAL DE OBRAS

MEMORIAL DESCRITIVO

DRENAGEM E REVESTIMENTO ASFÁLTICO DA RUA BARTOLOMEU TIECHER

GARIBALDI / RS

1. APRESENTAÇÃO

Este memorial tem como objetivo a execução de serviços de EXECUÇÃO DE REVESTIMENTO EM CBUQ, na Rua BARTOLOMEU TIECHER, totalizando 2.119,45 metros quadrados de asfalto.

A obra em questão é situada na ligação com a Rua David Sartori, entre as coordenadas: 29°15'50.28"S 51°31'40.41"W e 29°15'50.21"S 51°31'50.56"W, conforme imagem abaixo:

O memorial é apresentado em volume único, com o objetivo de apresentar o desenvolvimento das atividades relevantes para o desenvolvimento do projeto de pavimentação asfáltica, bem como apresentar elementos gráficos e diretrizes para a execução do projeto.

2. ADMINISTRAÇÃO LOCAL DE OBRA

A equipe considerada a Administração Local de Obra será composta por engenheiro civil, encarregado geral, topógrafo e auxiliar.

A equipe será responsável pela supervisão dos serviços em campo,

garantindo o emprego das melhores técnicas e normativas pertinentes.

Este item será medido proporcionalmente à evolução da obra, conforme orientação do Tribunal de Contas.

3. SERVIÇOS INICIAIS

3.1. DESCRIÇÃO

Inicialmente a empresa executora da obra (contratada), através de sua equipe de topografia, fará a marcação dos “off sets” o qual deve seguir rigorosamente o projeto em anexo, somente após as marcações da topografia, deverão iniciar os serviços de demarcação. **Após a execução, a equipe deverá fazer o levantamento cadastral, apresentando *As Built* das alterações necessárias**.

Os serviços seguirão as diretrizes desde Memorial, Projetos, Normas do DNIT, Normas da ABNT e determinações da Prefeitura. Os materiais a serem empregados deverão ser de primeira qualidade, normatizados, sujeitos à aceitação da Prefeitura e a ensaios de controle tecnológico.

Os danos causados às redes públicas, pavimentação, entre outros, em decorrência dos serviços, serão de responsabilidade da contratada.

Antes de se iniciar qualquer serviço referente à obra, deverá ser entregue ao fiscal designado pela Prefeitura Municipal a Matrícula da Obra no INSS e a ART – Anotação de responsabilidade técnica, referente a todos os serviços a serem executados pela empresa contratada.

3.2. PLACA DE OBRA

Deverá ser providenciada a placa padrão município com dimensões de

2,40m x 1,20m, em chapa galvanizada n.22 com adesivo. A arte padrão, assim como as informações necessárias, serão disponibilizadas pela Prefeitura de Garibaldi.

3.3. SINALIZAÇÃO TEMPORÁRIA

3.3.1. PLACAS

A sinalização da obra deverá ser composta dos seguintes elementos:

- Placas de **OBRAS A 100M**;
- Placas de **TRECHO EM OBRAS**;
- Placas de **FIM DAS OBRAS**;
- Placas de **DESVIO À DIREITA/ESQUERDA**;
- Placas de **VELOCIDADE MÁXIMA 30KM/H**;

As placas deverão estar dispostas no trecho durante todo o período de obra e deverão obedecer aos padrões estipulados no Manual de Sinalização Temporária do CONTRAN.

3.3.2. CONES

Deverão ser dispostos no eixo da via cones a cada 50 metros, com a finalidade de impedir a ultrapassagem no trecho da obra, devendo ser verificado e repostos diariamente. Nos trechos próximos à área de intervenção, deverá ser feito o reforço da sinalização com cones, direcionando o trânsito, com espaçamento de 3,00 metros entre cada elemento.

3.3.3. CAVALETES

Nos trechos de abertura de valas, deverão ser instalados cavaletes para bloquear a passagem, conforme croqui proposto.

3.3.4. TELA TAPUME PLÁSTICA (CERQUITE)

Toda vala deverá ser isolada através de tela tapume plástica (cerquite), não podendo ficar sem sinalização após o fim da jornada. Durante a jornada, o trecho de vala que não sofrerá intervenção deverá permanecer isolado. Ver croquis de sinalização proposto .

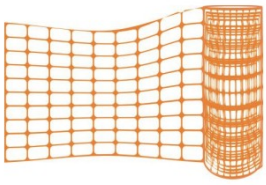

3.3.5. CROQUIS (PROPOSTA / EXEMPLO)

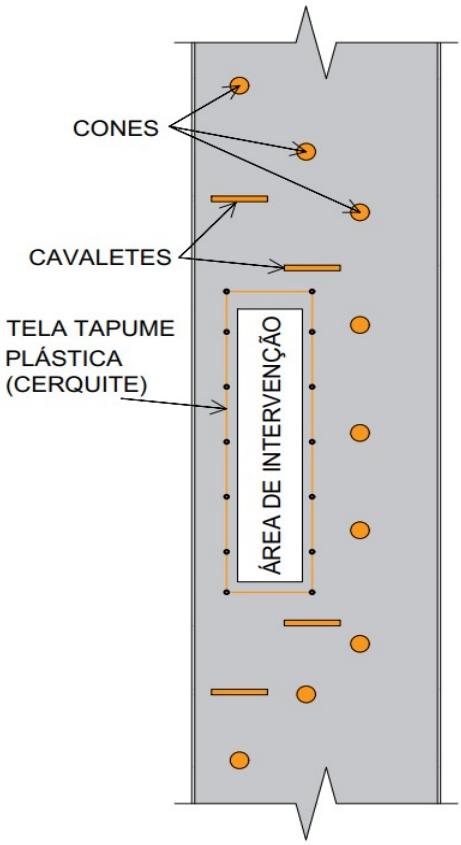

3.4. MOBILIZAÇÃO DE EQUIPAMENTOS

Quanto à mobilização, a contratada deverá iniciar imediatamente após a liberação da ordem de serviço, e em obediência ao cronograma físico-financeiro. A mobilização compreenderá o transporte de máquinas, equipamentos, pessoal e instalações provisórias necessárias para a perfeita execução das obras. A desmobilização compreenderá a completa limpeza dos locais da obra, retirada das máquinas e dos equipamentos da obra e o deslocamento dos empregados da contratada.

Portanto, é de inteira **responsabilidade da contratada fornecer todos os equipamentos adequados para cada etapa da obra**. Os equipamentos mínimos são: Rolo compactador liso e pneumático, placa vibratória, caminhão

trucado, caminhão basculante, vibroacabadora, espargidor de asfalto e retroescavadeira.

4. AMPLIAÇÃO DE DRENAGEM PLUVIAL

4.1. ABERTURA DE VALAS

Para abertura das valas de drenagem, o asfalto existente deverá passar por processo de fresagem, com o intuito de priorizar o acabamento do reparo que será realizado, após o serviço a superfície deverá ser limpa com vassoura mecânica. Em sequência deverão ser abertas as valas para passagem da tubulação com as definições informadas no projeto.

4.2. ESCAVAÇÃO DE VALAS – 1ª CATEGORIA, 2ª E 3ª CATEGORIA

A escavação de valas deverá ser realizada de jusante para montante, com conferência dos níveis através da topografia. O recobrimento mínimo da tubulação será de no mínimo 1 diâmetro, contado a partir da geratriz externa superior. No caso de escavações de 3ª categoria, com emprego de rompedor ou explosivos, o pagamento será realizado conforme levantamento topográfico a ser realizado pela Contratada.

4.3. PREPARO DO FUNDO DE VALA

O fundo da vala deverá ser nivelado respeitando a inclinação mínima de projeto, com a superfície satisfatoriamente nivelada e compactada para receber o lastro em brita. O lastro deverá ser lançado na espessura de, no mínimo, 10

centímetros, escorando uniformemente o corpo da tubulação.

4.4. TUBULAÇÃO DE CONCRETO

A tubulação de concreto será composta por tubos de concreto armado **PA-2**, **encaixe ponta e bolsa**. **Não será permitida a execução de tubulação com encaixe macho e fêmea**, além disso a fabricação destes deverá obedecer às prescrições da ABNT, e os diâmetros indicados em projeto. A tubulação será assentada sobre o fundo preparado com lastro de brita. As juntas da tubulação deverão ser argamassadas, tanto internamente quanto externamente, com argamassa aditivada, no traço 1:3, de cimento, areia média e impermeabilizante, em todo seu perímetro.

A declividade do tubo deve seguir as diretrizes de projeto, e em seu assentamento, deverá evitar cortá-los, deslocando-se as posições de caixas, poços de visita, se necessário. Antes da execução de qualquer junta, será verificado se a ponta do tubo está perfeitamente centrada em relação à bolsa. Caso seja necessário o envelopamento dos tubos o concreto utilizado terá o FCK com resistência mínima de 18 MPA.

Os tubos deverão ser descidos na vala por processo mecânico (utilizando-se maquinário hidráulico), sendo perfeitamente alinhados e nivelados, em conformidade com as cotas do projeto

4.5. RECOMPOSIÇÃO DO PAVIMENTO

O reaterro das valas nas camadas de subleito e sub-base, deverá ser executado com **material de boa qualidade**, proveniente da própria escavação, desde que este apresente características adequadas, tais como: ausência de matéria orgânica, resíduos, torrões ou materiais expansivos. O solo reaproveitado

deverá ser **homogêneo, friável e bem graduado**, garantindo boa compactação, onde o mesmo deverá ser aprovado pela fiscalização da prefeitura.

Caso o material escavado **não apresente qualidade suficiente** para reaterro, deverá ser **substituído por material granular**, preferencialmente **brita graduada**, ou outro material aprovado pela fiscalização, que assegure drenagem adequada e estabilidade ao entorno da tubulação. As camadas de reaterro deverão ser espalhadas manualmente ou com auxílio de retroescavadeira e a compactação realizada com sapo/placa vibratória. Não será permitido o espalhamento do material sem a presença dos equipamentos de compactação.

4.6. CAIXA DE DRENAGEM

As caixas novas a serem implantadas deverão ser do modelo apresentado em projeto. Deverão ser em concreto armado e/ou alvenaria maciça, com chapisco e reboco na parte interna e somente chapisco na parte externa, conforme definido em projeto e planilha orçamentária.

A tampa da caixa de drenagem deverá ser composta por uma peça pré-moldada de concreto armado, com requadro feito em cantoneiras (2”), conforme especificação de projeto. As grelhas deverão ser do tipo articulada, permitindo o acesso para limpeza, e soldadas através de dobradiça/pino ao requadro.

O fundo da vala para execução da caixa deverá ser regularizado e ter camada de brita para posterior execução do fundo em concreto. O fundo poderá ser em peça pré-moldada.

5. PAVIMENTAÇÃO

5.1. REALINHAMENTO DOS MEIO-FIOS

Quando necessário, será executado o realinhamento dos meios-fios existentes, visando adequá-los ao alinhamento e ao greide projetados, garantindo a continuidade geométrica da via e o correto escoamento das águas superficiais. As peças existentes em boas condições serão mantidas e reajustadas, sem substituição sistemática dos elementos.

5.2. LIMPEZA DA SUPERFÍCIE

Para a execução da camada em CBUQ, o pavimento deverá estar livre de poeira, agregados soltos e vegetação.

5.3. IMPRIMAÇÃO

A imprimação consiste na aplicação de uma camada de ligante betuminoso fluido sobre a base existente, com o objetivo de proporcionar aderência entre a base e o revestimento asfáltico, além de impermeabilizar e estabilizar a superfície da base. Deverá ser aplicado nas áreas onde houverem movimentações de terra e remoção da imprimação existente, também para retocar a imprimação existente, se o fiscal de contrato julgar necessário.

O material a ser utilizado deverá ser a **Emulsão asfáltica**, conforme especificações do **DNIT** ou da **ABNT NBR 15184 – Emulsão asfáltica para imprimação**.

5.4. PINTURA DE LIGAÇÃO

A pintura de ligação deverá ser executada com emulsão RR-1C, conforme preconizado nas normativas. A superfície deverá está livre de poeira, agregados,

folhas, grama etc. Antes da aplicação, a emulsão deverá ser diluída na proporção 1:1 com água a fim de garantir uniformidade na distribuição da taxa residual. A taxa de aplicação da emulsão diluída será na ordem de 0,8l/m² a 1,0l/m².

Deve-se executar a pintura de ligação na pista inteira, em um mesmo turno de trabalho, e deixá-la sempre que possível, fechada ao tráfego. De outra forma, será executado em meia pista.

5.5. CAMADA EM C.B.U.Q (REPERFILAGEM)

Será executado nivelamento da pista, correção de eventuais depressões e imperfeições, com uma camada de 3cm de CBUQ. As especificações de materiais e equipamentos seguem o descrito no item a seguir.

5.6. CAMADA EM C.B.U.Q

A **camada de rolamento** será executada em **Concreto Betuminoso Usinado a Quente (CBUQ)**, com **espessura compactada conforme projeto**, destinada a constituir o **revestimento final do pavimento**, proporcionando regularidade, impermeabilidade e resistência ao tráfego.

O **CBUQ** deverá ser composto por **agregados minerais graduados**, **material de enchimento (fíler)** e **cimento asfáltico de petróleo (CAP 50/70)**, conforme as especificações do **DNIT-ES 031/2006 – Pavimentos flexíveis – Concreto betuminoso usinado a quente**, ou norma equivalente da **ABNT NBR 15184**.

Para este projeto estão previstos os seguintes equipamentos:

- Usina de asfalto; (em local onde a distância de transporte não comprometa a qualidade do CBUQ)

- Rolos compactadores lisos e com pneus; Rolo Tandem.
- Caminhões;
- Vibroacabadora com controle eletrônico;
- Placa Vibratória.

Serão verificadas duas temperaturas do C.B.U.Q.

- Na usinagem, e
- No espalhamento

Material a ser utilizado:

- Pedra britada devidamente enquadrada nas normas e na granulometria especificadas pelo DAER.

Tabela 1: Faixas Granulométricas indicadas para CBUQ

Peneiras	% em Peso Passando		
	Faixa A	Faixa B	Faixa C
2"	100	-	-
1 $^{1}/_{2}$"	95 – 100	100	-
1"	75 – 100	95 – 100	-
$^{3}/_{4}$"	60 – 90	80 –100	100
$^{1}/_{2}$"	-	-	85 – 100
3/8"	35 – 65	45 – 80	75 – 100
Nº 4	25 – 50	28 – 60	50 – 85
Nº 10	20 – 40	20 – 45	30 – 75
Nº 40	10 – 30	10 – 32	15 – 40
Nº 80	5 – 20	8 – 20	8 – 30
Nº 200	1 - 8	3 - 8	5 – 10

Fonte: DNER

O TEOR de asfalto (CAP-20 ou 50-60), deverá ficar em 6 % (podendo variar em 7 %).

A composição de mistura deverá satisfazer os requisitos da faixa B do DAER. O revestimento em CBUQ terá uma espessura final conforme planilha de orçamento,

após a compactação. O material ligante usado é o CAP 50/70, e os agregados serão constituídos por material basáltico britado.

Atendendo a especificação DAER-ES-P-16/91 o concreto asfáltico será executado da seguinte forma:

A mistura asfáltica não será espalhada sobre a superfície molhada, ou quando o tempo se apresentar chuvoso ou com neblina ou quando a temperatura for inferior a 10ºC na sombra ou ainda em condições atmosféricas desfavoráveis. O início dos trabalhos deverá ser autorizado pela fiscalização. A temperatura da mistura asfáltica, ao sair do misturador, deve estar entre 130ºc – 175ºC. A mistura deverá ser protegida durante o transporte, a fim de que, quando espalhada na pista, apresente uma temperatura entre 120ºC e 165ºC. A compactação deve estar concluída antes que a mistura atinja 65ºC.

Na execução do concreto asfáltico, deverá haver uma perfeita sincronização entre as unidades transportadoras, a produção da usina e a capacidade de espalhamento da vibro acabadora, de maneira que a execução seja contínua, sem interrupção em qualquer fase do trabalho.

A usina instalada deverá produzir um volume de concreto asfáltico que permita o deslocamento contínuo da vibro acabadora.

Os trabalhos complementares manuais e a compactação deverão ter condições de permitir o avanço das obras na velocidade em que a mistura é espalhada.

Dentro das condições previstas nesta Especificação, o concreto asfáltico deve ser espalhado por meio de uma vibro acabadora numa espessura solta que permita obter, após a compactação, a espessura compactada especificada pela fiscalização.

Quando o revestimento for construído em meia pista, a junta longitudinal da primeira deverá ser pintada com asfalto dissolvido de cura rápida ou emulsão asfáltica, antes da colocação da camada que constitui a outra meia pista.

A mistura espalhada não poderá apresentar regiões segregadas. Se isto ocorrer, o serviço deverá ser suspenso imediatamente e determinado se a causa é

de operação, ou outra qualquer. O serviço só será recomeçado depois de sanada à causa da ocorrência.

A massa espalhada deve ser imediatamente compactada, de maneira a obter uma camada que satisfaça os requisitos de acabamento e densidade.

A primeira etapa consistirá na compactação da camada com rolos de pneus de pressão variável. A pressão dos pneus deve ser a máxima que a mistura possa suportar sem deslocamento ou trincas prejudiciais na massa. Esta pressão deve ser aumentada de maneira a ser atingido o grau de compactação. A parte final consistirá no acabamento da superfície compactada por meio de rolos lisos do tipo tandem.

Após a compactação, a camada de concreto asfáltico deverá estar de acordo com os requisitos de alinhamento, greide e acabamento.

Na execução da camada de concreto asfáltico deverão ser realizados controles tecnológicos da mistura e da execução dos serviços, resultando, portanto, controles de usina e de pista.

A coleta de amostras, por conta da CONTRATADA, ocorrerá em duas etapas (massa solta no lançamento e corpo de prova após a execução da camada de massa asfáltica), com anuência da Fiscalização.

A CONTRATADA coleta as amostras de massa asfáltica durante a execução da camada de revestimento asfáltico (massa solta), na quantidade de 2 a 3 kg. O acondicionamento da amostra deve ser em embalagem fechada (marmitex com tampo ou equivalente), lacrada e com o visto da Fiscalização atestando o acompanhamento da coleta.

Nas amostras de massa asfáltica solta será realizado os ensaios de teor de betume e análise granulométrica. Serão realizadas coletas a cada 100m de pista com no mínimo duas amostras.

A CONTRATADA, após a compactação da camada de massa asfáltica, extrai corpos de prova (aguardar pelo menos 24 horas após a execução), em locais em número determinados pela Fiscalização.

O acondicionamento dos corpos de prova deve ser em embalagem lacrada e

com o visto da Fiscalização, atestando o acompanhamento da coleta.

Nos corpos de prova será realizado os ensaios de determinação da densidade aparente compactada e espessura do asfalto. Serão realizadas coletas aproximadamente 100m de pista em pontos alternados (bordo esquerdo, centro e bordo direito) com no mínimo duas amostras.

Para a última liberação de recursos a contratada deverá apresentar laudo de controle tecnológico de todas as camadas pavimentadas.

6. SINALIZAÇÃO

6.1. SINALIZAÇÃO VERTICAL

A sinalização vertical será com chapas galvanizadas de 1,25 mm, fundo pintado em preto fosco, frente com película refletiva GTP e pictogramas com película não refletiva autostrutiva. Para placa de forma triangular o lado terá 75 cm, placas de forma circular terá um diâmetro de 50cm, placas de forma octogonal terá lado de 25 cm, placas com formato de losango terá o lado de 45cm. As placas de sinalização serão executadas conforme itens abaixo descritos:

- Chapas de Aço

As chapas destinadas à confecção das placas de aço devem ser planas, fundo pintado em preto fosco, frente com película refletiva GTP e pictogramas com película não refletiva autostrutiva.

Para placa de forma triangular o lado terá 75 cm, placas de forma circular terá um diâmetro de 50cm, placas de forma octogonal terá lado de 25cm, placas com formato de losango terá o lado de 45cm.

- Suporte

O suporte será em tubo galvanizado com diâmetro de 50 mm espessura de 3,65mm e comprimento de 3,00m. Será executado blocos de concreto de 35,0cm x 35,0cm e 50,0cm de profundidade para a fixação das placas do tipo NB 1010/1020, com espessura de 1,25 mm, bitola #18, ou espessura de 1,50 mm, bitola #16. Deve atender integralmente a NBR 11904(1) - Placas de aço para sinalização viária.

- Acabamento

O acabamento final do verso pode ser feito: com uma demão de primer sintético e duas demãos de esmalte sintético, à base de resina alquídica ou poliéster na cor preto fosco, com secagem em estufa à temperatura de 140 ºC, ou com tinta a pó, à base de resina poliéster por deposição eletrostática, com polimerização em estufa a 220 ºC e com espessura de película de 50 micra.

- Suporte das Placas

Os suportes e pórticos para a sustentação das placas devem atender às especificações técnicas: Suporte de perfil metálico galvanizado 2” e comprimento de 3,00 m.

- Películas

As mensagens contidas nas placas devem ser elaboradas em películas adesivas que atendam à especificação técnica, Películas Adesivas para Placas de Sinalização Viária.

- Fixação

A fixação da placa junto ao solo deverá ser executada através de uma base em concreto com dimensões compatíveis ao esforço recebido.

- Modelos

A modelo das placas indicativa das ruas, serão em modelo padrão desta prefeitura, conforme planta em anexo, obedecendo a numeração predial já indicada em projeto. O modelo das placas de sinalização do tipo Preferência de passagem, parada obrigatória, será do tipo R1.

Serão instaladas placas indicativas de nome de ruas, padrão Prefeitura, conforme localização em planta. Possui dimensões de 50 cm por 30 cm em chapa galvanizada de 1,25 mm de espessura e pintada na cor azul França com o nome de rua e do bairro nas duas faces, em adesivo branco, com letras no formato arial com 4,5cm de altura.

Os sinais de regulamentação, advertência e indicativas deverão obedecer ao manual de sinalização do Conselho Nacional de Trânsito (CONFRAN), volumes II e III, bem como detalhe de medidas, dimensões e cores.

7. CONTROLE TECNOLÓGICO

O controle tecnológico **deverá ser apresentado em cada medição**, com relatório assinado pelo responsável técnico da obra e com a identificação do laboratorista responsável pela realização dos ensaios.

7.1. BASE DE BRITA GRADUADA

7.1.1. GRANULOMETRIA DO AGREGADO

Deverá ser realizado ensaio de granulometria uma vez ao dia, quando da execução da base.

7.2. CBUQ

7.2.1. TAXA DE APLICAÇÃO DE LIGANTE BETUMINOSO

Deverá ser determinada a taxa de aplicação da pintura de ligação para execução da regularização e da capa, através do método de bandeja, pelo menos 1 vez ao dia, quando da execução do CBUQ.

7.2.2. ENSAIO DE PERCENTUAL DE BETUME

Pelo menos uma vez ao dia deverá ser recolhido material (na usina ou em campo) e realizado ensaio de teor de betume da mistura asfáltica. Deverão ser respeitados os limites normativos referentes ao projeto de CBUQ apresentado.

7.2.3. ENSAIO MARSHALL

Pelo menos duas vezes ao dia deverá ser recolhido material (na usina ou em campo) e realizado ensaio Marshall. Cada ensaio deverá ter **3 corpos de prova**. Deverão ser respeitados os limites normativos referentes ao projeto de CBUQ apresentado.

7.2.4. ENSAIO CONTROLE DO GRAU DE COMPACTAÇÃO DO CBUQ

Após a execução da capa, deverão ser retirados os corpos de prova a cada 100m de pista, na quantidade estimada pela fiscalização. Neste momento será avaliada a espessura da camada. Após extração, deverá ser realizada a determinação da densidade aparente do corpo de prova e respectivo controle de compactação. Deverão ser respeitados os limites normativos referentes ao projeto de CBUQ apresentado.

8. DISPOSIÇÕES GERAIS

Para execução das obras, deverão ser seguidas as Especificações de Serviço do DAER, em particular as seguintes:

- **DAER-ES-D 17/91 – Camada Drenante**
  Estabelece critérios para execução da camada drenante sob o pavimento ou junto a dispositivos de drenagem, definindo espessura mínima, granulometria do material, compactação e permeabilidade necessárias para escoamento de águas.
- **DAER-ES-COMPLEMENTAR 01/91 – Reaterro e Compactação**
  Define os procedimentos para execução de reaterros e compactações manuais ou mecânicas, em camadas sucessivas, especificando controle de umidade, densidade e tipo de equipamento. Fundamental para estabilização do subleito, valas e entorno de dispositivos de drenagem.
- **DAER-ES-T 06/91 – Sub-base e Base de Brita Graduada**
  Regula os materiais e métodos para execução de camadas de base e sub-base de brita graduada, incluindo controle granulométrico, compactação e espessura.
- **DAER-ES-T 08/91 – Revestimento Asfáltico Usinado a Quente (CBUQ)**
  Estabelece critérios de dosagem, usinagem, transporte, aplicação e compactação de concreto betuminoso usinado a quente (CBUQ), além dos requisitos de controle tecnológico (temperatura, teor de ligante, estabilidade e

fluência).

- **DAER-ES-D 11/91 – Drenagem Superficial e Subterrânea**
  Regula execução de sarjetas, valetas, drenos longitudinais e transversais, bocas de lobo e caixas de passagem, especificando materiais, inclinações e acabamento final.
- **DAER-ES-D 12/91 – Drenos Longitudinais**
  Complementa a anterior, definindo métodos para instalação de drenos subterrâneos com tubo perfurado, envoltória granular e geotêxtil, bem como detalhes de ligação com caixas e descargas.
- **DAER-ES-P 21/91 – Fresagem e Remoção de Revestimento Asfáltico**
  Especifica procedimentos para fresagem a frio de pavimentos asfálticos, abrangendo profundidade, regularidade, destinação do material fresado, equipamentos e controle de espessura.
- **DAER-ES-D 14/91 – Caixas de Drenagem e Bocas-de-Lobo**
  Define materiais, dimensões e procedimentos construtivos para caixas de inspeção, bocas-de-lobo e caixas de areia. Inclui especificações para concreto estrutural, ferragens, grelhas e tampas, conforme classes de carga e posicionamento.
- **DAER-ES-T 09/91 – Reaterro de Valas e Recomposição de Pavimento**
  Estabelece requisitos para recomposição de camadas de subleito, base e revestimento após abertura de valas, incluindo controle de compactação e recomposição asfáltica.
- **ABNT NBR 10844 – Instalações Prediais de Drenagem Pluvial**
  Define diretrizes para dimensionamento e execução de sistemas de drenagem de águas pluviais, aplicável a redes urbanas e dispositivos de captação (caixas, bocas-de-lobo e galerias).
- **ABNT NBR 8890 – Tubos de Concreto de Seção Circular**
  Especifica requisitos, classes de resistência e métodos de ensaio para tubos de concreto utilizados em drenagem pluvial e esgotamento sanitário, abrangendo diâmetros, juntas e ensaios de carga diametral.
- **ABNT NBR 15645 – Execução de Obras de Esgoto Sanitário e Drenagem Pluvial com Tubos de Concreto**

Regula o processo executivo de assentamento, alinhamento, nivelamento, envelopamento granular e ensaios de estanqueidade em redes de drenagem.

- **ABNT NBR 9781 – Peças de Concreto para Pavimentação Intertravada**
  Define requisitos de resistência à compressão, absorção de água, dimensões e tolerâncias, além dos métodos de ensaio para blocos de concreto submetidos ao tráfego de veículos.
- **ABNT NBR 7182 – Ensaio de Compactação (Proctor)**
  Define os procedimentos para determinação da densidade máxima e teor ótimo de umidade de solos utilizados em reaterros e subleitos.
- **ABNT NBR 9895 – Ensaio de CBR (Índice de Suporte Califórnia)**
  Especifica métodos para determinação do CBR de solos, fundamental para dimensionamento e controle de camadas de subleito e base.
- **ABNT NBR 15184 – Emulsões Asfálticas – Requisitos**
  Define propriedades e critérios de desempenho de emulsões asfálticas utilizadas em imprimação e pintura de ligação.
- **DNIT 031/2006 – CBUQ – Concreto Betuminoso Usinado a Quente**
  Especificação de serviço detalhada para execução de revestimento asfáltico, abrangendo dosagem, controle de mistura, aplicação e ensaios de qualidade (Marshall).
- **DNIT 159/2011 – Fresagem de Revestimento Asfáltico**
  Define procedimentos, equipamentos e tolerâncias para fresagem a frio de pavimentos asfálticos, controle de espessura e destinação do material.
- **DNIT 070/2006 – Drenagem Superficial e Subterrânea**
  Especificação de serviço para execução de drenos longitudinais, caixas e valas de drenagem em obras rodoviárias.
- **DNIT 072/2006 – Reaterro de Valas e Recomposição de Pavimento**
  Define critérios para recomposição de camadas estruturais e revestimentos asfálticos após escavações em pista.

9. SERVIÇOS FINAIS

Caberá à contratada assegurar a garantia de qualidade integral da obra, no que envolverá atividades relativas aos controles geométricos e tecnológicos. A prefeitura Municipal fará a aferição do nível de qualidade mediante inspeção de seu

pessoal técnico.

Serão de responsabilidade da CONTRATADA a apresentação de Laudo Técnico de Controle Tecnológico e os ensaios realizados em cada etapa dos serviços, conforme exigências normativas do DNIT, sendo que os mesmos deverão ser entregues ao município por ocasião de cada medição.

Todos os serviços serão conferidos durante e após executados e serão medidos conforme unidade constante na planilha orçamentária. Qualquer alteração durante a execução deverá ser comunicada e aprovada pela fiscalização.

Deverá estar incluso no preço de cada item os materiais, mão de obra, equipamentos, sinalização e encargos sociais e trabalhistas e demais necessários para a perfeita execução da obra.

Garibaldi, 28 de julho de 2026

gov.br Documento assinado digitalmente
ROGER SGANZERLA
Data: 28/07/2026 10:33:11-0300
Verifique em https://validar.iti.gov.br

ROGER SGANZERLA
Engenheiro Civil
CREA/RS 229.626

RENAN CESAR WERNER POLETTO:00877987009
Assinado de forma digital por RENAN CESAR WERNER POLETTO:00877987009
Dados: 2026.07.28 16:20:42 -03'00'

RENAN POLETTO
Secretário Municipal de Obras

TRECHO A SER EXECUTADO:
INÍCIO DE TRECHO: 29°15'50.28"S 51°31'40.41"W
FIM DE TRECHO: 29°15'50.21"S 51°31'50.56"W
EXTENSÃO TOTAL: 266,25 METROS
LARGURA DA VIA: 8 METROS
ÁREA A SER REPAVIMENTADA: 2.119,45 M²

Documento assinado digitalmente
gov.br
ROGER SGANZERLA
Data: 28/07/2026 10:48:55-0300
Verifique em https://validar.iti.gov.br

PREFEITURA MUNICIPAL DE GARIBALDI

RUA JÚLIO DE CASTILHOS, 254 – GARIBALDI – FONE 3462-8200

PROPRIETARIO
PREFEITURA MUNICIPAL DE GARIBALDI

OBRA:
RECAPEAMENTO ASFÁLTICO SOB PARALELEPÍPEDOS

PROPRIETÁRIO
RENAN CESAR WERNER POLETTO:00877987009
Assinado de forma digital por RENAN CESAR WERNER POLETTO:00877987009
Dados: 2026.07.28 16:24:11 -03'00'

RENAN CÉSAR WERNER POLETTO
SECRETÁRIO DE OBRAS

RESPONSÁVEL TÉCNICO:
ROGER SGANZERLA – CREA RS229626
ART Nº 14506108

LOCAL:
RUA BARTOLOMEU TIECHER

AREA:	REFERENTE A:	DATA:	PRANCHA:
2.119,45m²	**SITUAÇÃO/LOCALIZAÇAO**	**JUL/2026**	**01**
ESCALA: **SEM ESCALA**		DESENHO: **ROGER**	OBRA NRO: **709**

PROJETO DE SINALIZAÇÃO:
ESC.: 1:500

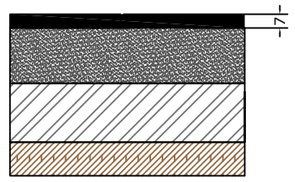

SEÇÕES RETAS

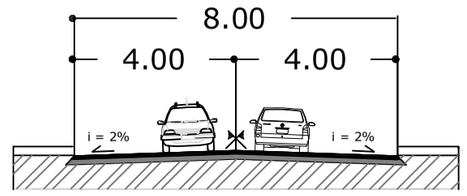

Esc.: Sem Escala

SEÇÕES CURVAS

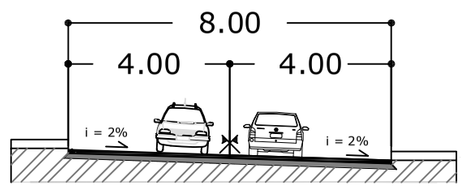

Esc.: Sem Escala

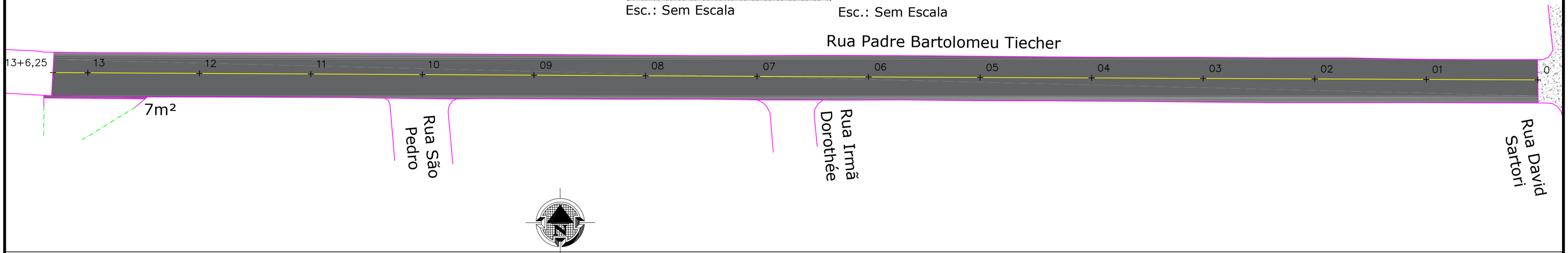

PROJETO DE DRENAGEM:
ESC.: 1:500

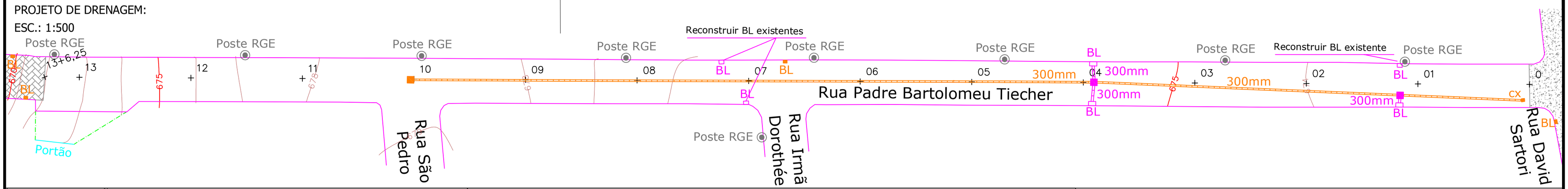

CAIXA DE LIGAÇÃO E PASSAGEM
ESC.: S/ESC

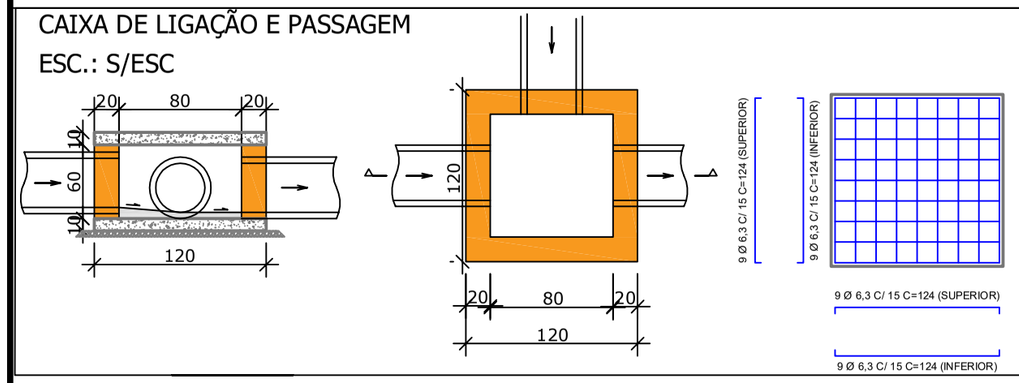

BOCAS DE LOBO
ESC.: S/ESC

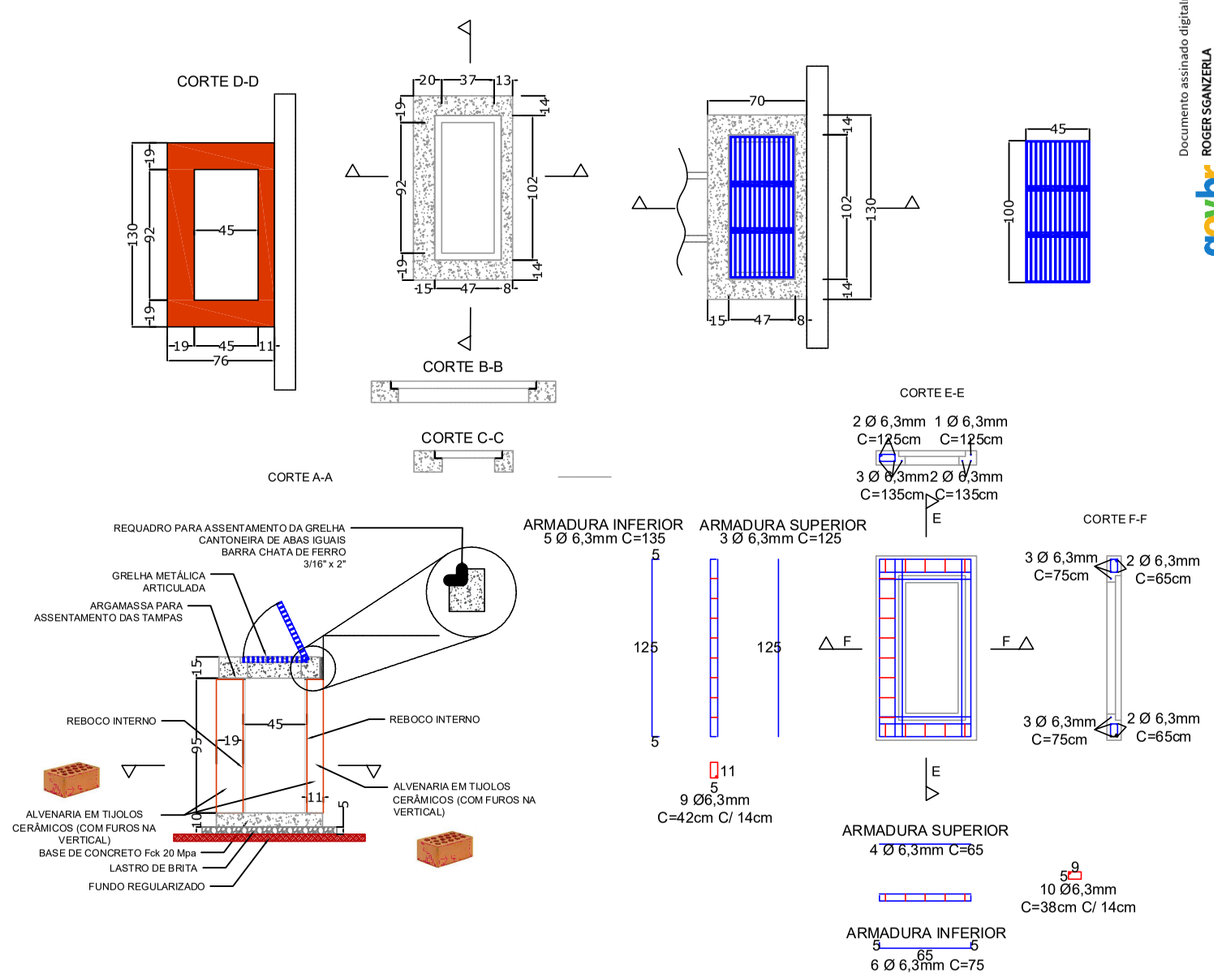

SINALIZAÇÃO VERTICAL E HORIZONTAL:
S/ESC

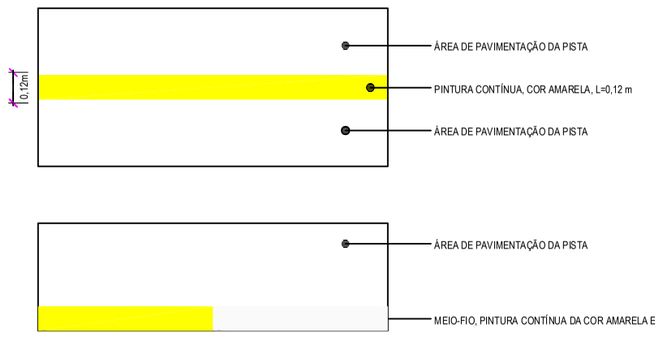

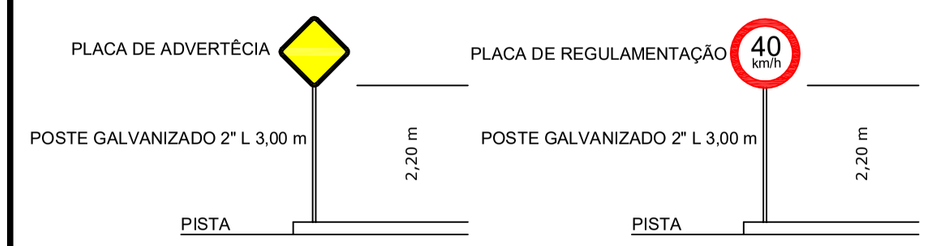

SINALIZAÇÃO VERTICAL:

- PLACAS DE ADVERTÊNCIA - 4 UNIDADE

SINALIZAÇÃO HORIZONTAL:

- LINHA DE DIVISÃO DE FLUXOS FAIXA SIMPLES AMARELA COM 12 cm.
- PINTURA DE MEIO-FIO COM TINTA BRANCA OU AMARELA.

PAVIMENTAÇÃO E SINALIZAÇÃO

QUADRO DE QUANTIDADES		
	QUANTIDADE	UNIDADE
ÁREA DE PAVIMENTAÇÃO	2119,45	M²
PINTURA DE EIXO	266,25	M
PINTURA MEIO-FIO	533,00	M

DRENAGEM

QUADRO DE QUANTIDADES		
	QUANTIDADE	UNIDADE
REDE EXISTENTE	7,00	M
BUEIRO PA-2 300MM	7,00	M
CAIXA DE LIGAÇÃO E PASSAGEM	2,00	UND
BOCA DE LOBO	6,00	UND

Documento assinado digitalmente
gov.br ROGER SGANZERLA
Data: 28/07/2026 10:48:18-0300
Verifique em https://validar.iti.gov.br

PREFEITURA MUNICIPAL DE GARIBALDI

RUA JÚLIO DE CASTILHOS, 254 – GARIBALDI – FONE 3462-8200

PROPRIETARIO
PREFEITURA MUNICIPAL DE GARIBALDI

OBRA:
RECAPEAMENTO ASFÁLTICO SOB PARALELEPÍPEDOS

PROPRIETÁRIO
RENAN CESAR WERNER POLETTO:00877987009
Assinado de forma digital por RENAN CESAR WERNER POLETTO:00877987009
Dados: 2026.07.28 16:24:30 -03'00'

RENAN CÉSAR WERNER POLETTO
SECRETÁRIO DE OBRAS

RESPONSÁVEL TÉCNICO:
ROGER SGANZERLA – CREA RS229626
ART Nº 14506108

LOCAL:
RUA BARTOLOMEU TIECHER

AREA:	REFERENTE A:	DATA:	PRANCHA:
2.119,45m²	PAVIMENTAÇÃO, DRENAGEM E SINALIZAÇÃO	JUL/2026	02
ESCALA: INDICADA		DESENHO: ROGER	OBRA NRO: 709

MUNICÍPIO DE GARIBALDI

SECRETARIA MUNICIPAL DE OBRAS

OBJETO: RECAPEAMENTO ASFÁLTICO SOBRE PARALELEPÍPEDOS

ENDEREÇO: RUA BARTOLOMEU TIECHER, BAIRRO ALFÂNDEGA

CRONOGRAMA

ITEM	SERVIÇO	VALOR			1º MÊS			2º MÊS		
					PERCENTUAL	VALOR		PERCENTUAL	VALOR	
1	ADMINISTRAÇÃO LOCAL DA OBRA	R$	15.327,00		42,54%	R$	6.520,71	57,46%	R$	8.806,29
2	SERVIÇOS INICIAIS	R$	17.949,75		80,00%	R$	14.359,80	20,00%	R$	3.589,95
3	CONSERTO DO PAVIMENTO EXISTENTE	R$	37.984,58		100,00%	R$	37.984,58	0,00%	R$	-
4	DRENAGEM	R$	48.123,52		100,00%	R$	48.123,52	0,00%	R$	-
5	PAVIMENTAÇÃO ASFÁLTICA	R$	148.632,39		25,00%	R$	37.158,10	75,00%	R$	111.474,29
6	FORNECIMENTO DE MATERIAIS ASFÁLTICOS	R$	160.485,52		25,00%	R$	40.121,38	75,00%	R$	120.364,14
7	SINALIZAÇÃO	R$	3.435,70		0,00%	R$	-	100,00%	R$	3.435,70
8	CONTROLE TECNOLÓGICO	R$	2.875,34		25,00%	R$	718,84	75,00%	R$	2.156,51
9	SERVIÇOS FINAIS	R$	2.090,31		0,00%	R$	-	100,00%	R$	2.090,31
	TOTAL	**R$**	**436.904,11**		**42,34%**	**R$**	**184.986,93**	**57,66%**	**R$**	**251.917,19**

GARIBALDI, 16 DE JULHO DE 2026.

RENAN CESAR WERNER POLETTO:00877987009
Assinado de forma digital por RENAN CESAR WERNER POLETTO:00877987009
Dados: 2026.07.28 16:18:34 -03'00'

gov.br Documento assinado digitalmente
ROGER SGANZERLA
Data: 28/07/2026 10:43:50-0300
Verifique em https://validar.iti.gov.br

RENAN CÉSAR WERNER POLETTO
SECRETÁRIO MUNICIPAL DE OBRAS

ROGER SGANZERLA
ENGENHEIRO CIVIL
CREA / RS 229626
ART Nº 14506108

MUNICÍPIO DE GARIBALDI

SECRETARIA MUNICIPAL DE OBRAS

OBJETO: RECAPEAMENTO ASFÁLTICO SOBRE PARALELEPÍPEDOS

ENDEREÇO: RUA BARTOLOMEU TIECHER, BAIRRO ALFÂNDEGA

PLANILHA ORÇAMENTÁRIA

ITEM	REFERÊNCIA		SERVIÇO	UNID.	QUANTIDADE	BDI	PREÇO UNITÁRIO			PREÇO TOTAL		
	FONTE	CÓDIGO					MDO	MAT	TOT	MDO	MAT	TOTAL
1	**ADMINISTRAÇÃO LOCAL DA OBRA**									**R$ 15.327,00**	**R$ -**	**R$ 15.327,00**
1.1	SINAPI	COMPOSIÇÃO 001	ADMINISTRAÇÃO LOCAL DA OBRA	%	100,00	24,23%	R$ 153,27	R$ -	R$ 153,27	R$ 15.327,00	R$ -	R$ 15.327,00
2	**SERVIÇOS INICIAIS**									**R$ 4.969,23**	**R$ 12.980,52**	**R$ 17.949,75**
2.1	SINAPI	103689	FORNECIMENTO E INSTALAÇÃO DE PLACA DE OBRA COM CHAPA GALVANIZADA E ESTRUTURA DE MADEIRA. AF 03/2022 PS	M2	2,88	24,23%	R$ 59,02	R$ 555,76	R$ 614,78	R$ 169,98	R$ 1.600,59	R$ 1.770,57
2.2	SINAPI	COMPOSIÇÃO 002	MOBILIZAÇÃO / DESMOBILIZAÇÃO DE EQUIPAMENTOS - TEMPO FIXO	UND	1,00	24,23%	R$ 434,17	R$ 1.656,14	R$ 2.090,31	R$ 434,17	R$ 1.656,14	R$ 2.090,31
2.3	SINAPI	COMPOSIÇÃO 003	MOBILIZAÇÃO / DESMOBILIZAÇÃO DE EQUIPAMENTOS - TEMPO VARIÁVEL	KM	25,00	24,23%	R$ 48,72	R$ 346,75	R$ 395,47	R$ 1.218,00	R$ 8.668,75	R$ 9.886,75
2.4	SINAPI	COMPOSIÇÃO 004	SINALIZAÇÃO TEMPORÁRIA DE OBRA	MÊS	3,00	24,23%	R$ 380,74	R$ 95,19	R$ 475,93	R$ 1.142,22	R$ 285,57	R$ 1.427,79
2.5	SINAPI	COMPOSIÇÃO 005	LEVANTAMENTO PLANIALTIMÉTRICO CADASTRAL, COM GPS, GEORREFERENCIADO (LEVANTAMENTO PRIMITIVO)	M	266,25	24,23%	R$ 2,29	R$ 0,55	R$ 2,84	R$ 609,71	R$ 146,44	R$ 756,15
2.6	SINAPI	99064 / A	LOCAÇÃO E ACOMPANHAMENTO TOPOGRÁFICO DE OBRA DE PAVIMENTAÇÃO	M	266,25	24,23%	R$ 5,24	R$ 2,34	R$ 7,58	R$ 1.395,15	R$ 623,03	R$ 2.018,18
3	**CONSERTO DO PAVIMENTO EXISTENTE**									**R$ 5.395,35**	**R$ 32.589,23**	**R$ 37.984,58**
3.1	SICRO	1600441	REMOÇÃO DE PARALELEPÍPEDOS	M2	212,00	24,23%	R$ 5,57	R$ 0,21	R$ 5,78	R$ 1.180,84	R$ 44,52	R$ 1.225,36
3.2	SINAPI	100982	CARGA, MANOBRA E DESCARGA DE ENTULHO EM CAMINHÃO BASCULANTE 10 M³ - CARGA COM ESCAVADEIRA HIDRÁULICA (CAÇAMBA DE 0,80 M³ / 111 HP) E DESCARGA LIVRE (UNIDADE: M3). AF_02/2026	M3	25,44	24,23%	R$ 1,96	R$ 10,31	R$ 12,27	R$ 49,86	R$ 262,29	R$ 312,15
3.3	SINAPI	95875	TRANSPORTE COM CAMINHÃO BASCULANTE DE 10 M³, EM VIA URBANA PAVIMENTADA, DMT ATÉ 30 KM (UNIDADE: M3XKM). AF 02/2026	M3xKM	25,44	24,23%	R$ 0,41	R$ 3,19	R$ 3,60	R$ 10,43	R$ 81,15	R$ 91,58
3.4	SINAPI	101266	ESCAVAÇÃO VERTICAL PARA INFRAESTRUTURA, COM CARGA, DESCARGA E TRANSPORTE DE SOLO DE 1ª CATEGORIA, COM ESCAVADEIRA HIDRÁULICA (CAÇAMBA: 0,8 M³ / 111HP), FROTA DE 3 CAMINHÕES BASCULANTES DE 10 M³, DMT ATÉ 1 KM E VELOCIDADE MÉDIA14 KM/H. AF 05/2020	M3	106,00	24,23%	R$ 2,40	R$ 13,43	R$ 15,83	R$ 254,40	R$ 1.423,58	R$ 1.677,98
3.5	SINAPI	105742	CONSTRUÇÃO DE BASE E SUB-BASE PARA PAVIMENTAÇÃO DE RACHÃO, COM ESPESSURA DE 30 CM - EXCLUSIVE CARGA E TRANSPORTE. AF 09/2024	M3	63,60	24,23%	R$ 3,00	R$ 147,74	R$ 150,74	R$ 190,80	R$ 9.396,26	R$ 9.587,06
3.6	SINAPI	100974	CARGA, MANOBRA E DESCARGA DE SOLOS E MATERIAIS GRANULARES EM CAMINHÃO BASCULANTE 10 M³ - CARGA COM PÁ CARREGADEIRA (CAÇAMBA DE 1,7 A 2,8 M³ / 128 HP) E DESCARGA LIVRE (UNIDADE: M3). AF 02/2026	M3	69,96	24,23%	R$ 1,81	R$ 9,26	R$ 11,07	R$ 126,63	R$ 647,83	R$ 774,46
3.7	SINAPI	95875	TRANSPORTE COM CAMINHÃO BASCULANTE DE 10 M³, EM VIA URBANA PAVIMENTADA, DMT ATÉ 30 KM (UNIDADE: M3XKM). AF 02/2026	M3xKM	1.749,00	24,23%	R$ 0,41	R$ 3,19	R$ 3,60	R$ 717,09	R$ 5.579,31	R$ 6.296,40
3.8	SINAPI	105730	CONSTRUÇÃO DE BASE E SUB-BASE PARA PAVIMENTAÇÃO DE BRITA GRADUADA SIMPLES, COM ESPESSURA DE 20 CM - EXCLUSIVE CARGA E TRANSPORTE. AF 09/2024	M3	42,40	24,23%	R$ 3,06	R$ 212,53	R$ 215,59	R$ 129,74	R$ 9.011,28	R$ 9.141,02
3.9	SINAPI	100974	CARGA, MANOBRA E DESCARGA DE SOLOS E MATERIAIS GRANULARES EM CAMINHÃO BASCULANTE 10 M³ - CARGA COM PÁ CARREGADEIRA (CAÇAMBA DE 1,7 A 2,8 M³ / 128 HP) E DESCARGA LIVRE (UNIDADE: M3). AF 02/2026	M3	61,90	24,23%	R$ 1,81	R$ 9,26	R$ 11,07	R$ 112,04	R$ 573,19	R$ 685,23
3.10	SINAPI	95875	TRANSPORTE COM CAMINHÃO BASCULANTE DE 10 M³, EM VIA URBANA PAVIMENTADA, DMT ATÉ 30 KM (UNIDADE: M3XKM). AF 02/2026	M3xKM	1.547,60	24,23%	R$ 0,41	R$ 3,19	R$ 3,60	R$ 634,52	R$ 4.936,84	R$ 5.571,36
3.11	SINAPI	102470 / A	IMPRIMAÇÃO DA BASE COM EMULSÃO PARA IMPRIMAÇÃO (EXCLUSIVE EMULSÃO)	M2	212,00	24,23%	R$ 0,63	R$ 0,92	R$ 1,55	R$ 133,56	R$ 195,04	R$ 328,60
3.12	SINAPI	104797	REMOÇAO DE GUIAS PRÉ-FABRICADAS DE CONCRETO, DE FORMA MECANIZADA, COM REAPROVEITAMENTO. AF 09/2023	M	54,00	24,23%	R$ 18,40	R$ 5,90	R$ 24,30	R$ 993,60	R$ 318,60	R$ 1.312,20
3.13	SINAPI	94273 / A	REASSENTAMENTO DE GUIA/MEIO-FIO (REAPROVEITADO) EM TRECHO RETO	M	54,00	24,23%	R$ 15,96	R$ 2,21	R$ 18,17	R$ 861,84	R$ 119,34	R$ 981,18
4	**DRENAGEM**									**R$ 13.492,06**	**R$ 34.631,46**	**R$ 48.123,52**
4.1	SICRO	1600441	REMOÇÃO DE PARALELEPÍPEDOS	M2	14,85	24,23%	R$ 5,57	R$ 0,21	R$ 5,78	R$ 82,71	R$ 3,12	R$ 85,83
4.2	SINAPI	100982	CARGA, MANOBRA E DESCARGA DE ENTULHO EM CAMINHÃO BASCULANTE 10 M³ - CARGA COM ESCAVADEIRA HIDRÁULICA (CAÇAMBA DE 0,80 M³ / 111 HP) E DESCARGA LIVRE (UNIDADE: M3). AF_02/2026	M3	2,23	24,23%	R$ 1,96	R$ 10,31	R$ 12,27	R$ 4,37	R$ 22,99	R$ 27,36
4.3	SINAPI	95875	TRANSPORTE COM CAMINHÃO BASCULANTE DE 10 M³, EM VIA URBANA PAVIMENTADA, DMT ATÉ 30 KM (UNIDADE: M3XKM). AF 02/2026	M3xKM	2,23	24,23%	R$ 0,41	R$ 3,19	R$ 3,60	R$ 0,91	R$ 7,12	R$ 8,03
4.4	SINAPI	90100	ESCAVAÇÃO MECANIZADA DE VALA COM PROF. ATÉ 1,5 M (MÉDIA MONTANTE E JUSANTE/UMA COMPOSIÇÃO POR TRECHO), RETROESCAV. (0,26 M3), LARG. DE 0,8 M A 1,5 M, EM SOLO DE 1A CATEGORIA, EM LOCAIS COM ALTO NÍVEL DE INTERFERÊNCIA. AF_09/2024	M3	17,96	24,23%	R$ 7,06	R$ 10,07	R$ 17,13	R$ 126,80	R$ 180,85	R$ 307,65
4.5	SINAPI	100974	CARGA, MANOBRA E DESCARGA DE SOLOS E MATERIAIS GRANULARES EM CAMINHÃO BASCULANTE 10 M³ - CARGA COM PÁ CARREGADEIRA (CAÇAMBA DE 1,7 A 2,8 M³ / 128 HP) E DESCARGA LIVRE (UNIDADE: M3). AF_02/2026	M3	21,55	24,23%	R$ 1,81	R$ 9,26	R$ 11,07	R$ 39,01	R$ 199,55	R$ 238,56
4.6	SINAPI	95875	TRANSPORTE COM CAMINHÃO BASCULANTE DE 10 M³, EM VIA URBANA PAVIMENTADA, DMT ATÉ 30 KM (UNIDADE: M3XKM). AF 02/2026	M3xKM	64,66	24,23%	R$ 0,41	R$ 3,19	R$ 3,60	R$ 26,51	R$ 206,27	R$ 232,78
4.7	SICRO	4805765	ESCAVAÇÃO DE VALA EM MATERIAL DE 3ª CATEGORIA, COM EMPREGO DE EXPLOSIVOS	M3	1,00	24,23%	R$ 17,60	R$ 249,92	R$ 267,52	R$ 17,60	R$ 249,92	R$ 267,52
4.8	SICRO	5501704	ESCAVAÇÃO DE VALA EM MATERIAL DE 3ª CATEGORIA - RESISTÊNCIA À COMPRESSÃO DE 70 MPA A 120 MPA - COM ESCAVADEIRA E ROMPEDOR HIDRÁULICO 1.500 KG	M3	1,00	24,23%	R$ 45,68	R$ 182,74	R$ 228,42	R$ 45,68	R$ 182,74	R$ 228,42

MUNICÍPIO DE GARIBALDI

SECRETARIA MUNICIPAL DE OBRAS

OBJETO: RECAPEAMENTO ASFÁLTICO SOBRE PARALELEPÍPEDOS

ENDEREÇO: RUA BARTOLOMEU TIECHER, BAIRRO ALFÂNDEGA

PLANILHA ORÇAMENTÁRIA

ITEM	REFERÊNCIA		SERVIÇO	UNID.	QUANTIDADE	BDI	PREÇO UNITÁRIO			PREÇO TOTAL		
	FONTE	CÓDIGO					MDO	MAT	TOT	MDO	MAT	TOTAL
4.9	SINAPI	102360	RETIRADA DE MATERIAL DE 3ª CATEGORIA (APÓS ESCAVAÇÃO/DESMONTE) EM VALAS, COM ESCAVADEIRA HIDRÁULICA - EXCLUSIVE CARGA E TRANSPORTE. AF 03/2021	M3	2,00	24,23%	R$ 10,40	R$ 21,28	R$ 31,68	R$ 20,80	R$ 42,56	R$ 63,36
4.10	SINAPI	100982	CARGA, MANOBRA E DESCARGA DE ENTULHO EM CAMINHÃO BASCULANTE 10 M³ - CARGA COM ESCAVADEIRA HIDRÁULICA (CAÇAMBA DE 0,80 M³ / 111 HP) E DESCARGA LIVRE (UNIDADE: M3). AF_02/2026	M3	2,80	24,23%	R$ 1,96	R$ 10,31	R$ 12,27	R$ 5,49	R$ 28,87	R$ 34,36
4.11	SINAPI	95875	TRANSPORTE COM CAMINHÃO BASCULANTE DE 10 M³, EM VIA URBANA PAVIMENTADA, DMT ATÉ 30 KM (UNIDADE: M3XKM). AF 02/2026	M3xKM	8,40	24,23%	R$ 0,41	R$ 3,19	R$ 3,60	R$ 3,44	R$ 26,80	R$ 30,24
4.12	SINAPI	101623 / A	PREPARO DE FUNDO DE VALA COM CAMADA DE BRITA	M3	0,36	24,23%	R$ 34,20	R$ 155,78	R$ 189,98	R$ 12,31	R$ 56,08	R$ 68,39
4.13	SINAPI	100982	CARGA, MANOBRA E DESCARGA DE ENTULHO EM CAMINHÃO BASCULANTE 10 M³ - CARGA COM ESCAVADEIRA HIDRÁULICA (CAÇAMBA DE 0,80 M³ / 111 HP) E DESCARGA LIVRE (UNIDADE: M3). AF_02/2026	M3	0,39	24,23%	R$ 1,96	R$ 10,31	R$ 12,27	R$ 0,76	R$ 4,03	R$ 4,79
4.14	SINAPI	95875	TRANSPORTE COM CAMINHÃO BASCULANTE DE 10 M³, EM VIA URBANA PAVIMENTADA, DMT ATÉ 30 KM (UNIDADE: M3XKM). AF 02/2026	M3xKM	9,82	24,23%	R$ 0,41	R$ 3,19	R$ 3,60	R$ 4,03	R$ 31,32	R$ 35,35
4.15	SINAPI	95566 / A	TUBO DE CONCRETO ARMADO PA-2 PARA REDES COLETORAS DE ÁGUAS PLUVIAIS, DIÂMETRO DE 300MM, JUNTA RÍGIDA, INSTALADO EM LOCAL COM ALTO NÍVEL DE INTERFERÊNCIAS - FORNECIMENTO E ASSENTAMENTO	M	7,00	24,23%	R$ 19,91	R$ 182,50	R$ 202,41	R$ 139,37	R$ 1.277,50	R$ 1.416,87
4.16	SINAPI	101013	CARGA, MANOBRA E DESCARGA DE TUBOS DE CONCRETO, DN MENOR OU IGUAL A 300 MM, EM CAMINHÃO CARROCERIA COM GUINDAUTO (MUNCK) 11,7 TM. AF 02/2026	T	0,88	24,23%	R$ 17,49	R$ 52,48	R$ 69,97	R$ 15,39	R$ 46,18	R$ 61,57
4.17	SINAPI	100952	TRANSPORTE COM CAMINHÃO CARROCERIA COM GUINDAUTO (MUNCK), MOMENTO MÁXIMO DE CARGA 11,7 TM, EM VIA URBANA PAVIMENTADA, DMT ATÉ 30KM (UNIDADE: TXKM). AF 02/2026	TxKM	21,88	24,23%	R$ 0,41	R$ 3,65	R$ 4,06	R$ 8,97	R$ 79,86	R$ 88,83
4.18	SICRO	COMPOSIÇÃO 014	REATERRO DE VALA COM BASE DE BRITA GRADUADA - INCLUSO COMPACTAÇÃO	M3	5,05	24,23%	R$ -	R$ 175,56	R$ 175,56	R$ -	R$ 886,58	R$ 886,58
4.19	SINAPI	100974	CARGA, MANOBRA E DESCARGA DE SOLOS E MATERIAIS GRANULARES EM CAMINHÃO BASCULANTE 10 M³ - CARGA COM PÁ CARREGADEIRA (CAÇAMBA DE 1,7 A 2,8 M³ / 128 HP) E DESCARGA LIVRE (UNIDADE: M3). AF 02/2026	M3	7,37	24,23%	R$ 1,81	R$ 9,26	R$ 11,07	R$ 13,34	R$ 68,25	R$ 81,59
4.20	SINAPI	95875	TRANSPORTE COM CAMINHÃO BASCULANTE DE 10 M³, EM VIA URBANA PAVIMENTADA, DMT ATÉ 30 KM (UNIDADE: M3XKM). AF 02/2026	M3xKM	184,22	24,23%	R$ 0,41	R$ 3,19	R$ 3,60	R$ 75,53	R$ 587,66	R$ 663,19
4.21	SINAPI	102470 / A	IMPRIMAÇÃO DA BASE COM EMULSÃO PARA IMPRIMAÇÃO (EXCLUSIVE EMULSÃO)	M2	6,51	24,23%	R$ 0,63	R$ 0,92	R$ 1,55	R$ 4,10	R$ 5,99	R$ 10,09
4.22	SINAPI	99257 / A2	CAIXA DE LIGAÇÃO E PASSAGEM (CLP), DIMENSÕES 120x120x60, CONFORME DETALHAMENTO DE PROJETO	UND	2,00	24,23%	R$ 649,42	R$ 642,81	R$ 1.292,23	R$ 1.298,84	R$ 1.285,62	R$ 2.584,46
4.23	SINAPI	97947 / A	CAIXA DE DRENAGEM EM ALVENARIA DE TIJOLOS CERÂMICOS MACIÇOS, COM TAMPA EM PEÇA PRÉ-MOLDADA, COM REQUADRO EM CANTONEIRA METÁLICA (2") PARA FIXAÇÃO DA GRELHA	UND	6,00	24,23%	R$ 1.596,11	R$ 3.907,95	R$ 5.504,06	R$ 9.576,66	R$ 23.447,70	R$ 33.024,36
4.24	SINAPI	103003 / A	FORNECIMENTO E INSTALAÇÃO DE GRELHA EM BARRA DE AÇO CHATA APOIADA EM REQUADRO DE CONCRETO ARMADO PRÉ MOLDADO, CONFORME DETALHAMENTO	UND	6,00	24,23%	R$ 328,24	R$ 950,65	R$ 1.278,89	R$ 1.969,44	R$ 5.703,90	R$ 7.673,34

MUNICÍPIO DE GARIBALDI

SECRETARIA MUNICIPAL DE OBRAS

OBJETO: RECAPEAMENTO ASFÁLTICO SOBRE PARALELEPÍPEDOS

ENDEREÇO: RUA BARTOLOMEU TIECHER, BAIRRO ALFÂNDEGA

PLANILHA ORÇAMENTÁRIA

ITEM	REFERÊNCIA		SERVIÇO	UNID.	QUANTIDADE	BDI	PREÇO UNITÁRIO			PREÇO TOTAL		
	FONTE	CÓDIGO					MDO	MAT	TOT	MDO	MAT	TOTAL
5	**PAVIMENTAÇÃO ASFÁLTICA**									**R$ 23.699,65**	**R$ 124.932,74**	**R$ 148.632,39**
5.1	SINAPI	99814	LIMPEZA DE SUPERFÍCIE PISO OU PAREDE COM JATO DE ALTA PRESSÃO. AF_10/2025	M2	2.119,45	24,23%	R$ 2,09	R$ 0,07	R$ 2,16	R$ 4.429,65	R$ 148,36	R$ 4.578,01
5.2	SINAPI	COMPOSIÇÃO 016	LIMPEZA DE SUPERFÍCIE COM MINICARREGADEIRA COM ESCOVA MECÂNICA ACOPLADA	M²	2.119,45	24,23%	R$ 0,21	R$ 0,51	R$ 0,72	R$ 445,08	R$ 1.080,92	R$ 1.526,00
5.3	SINAPI	104375 / A	EXECUÇÃO DE PINTURA DE LIGAÇÃO COM EMULSÃO ASFÁLTICA RR-1C (EXCLUSIVE EMULSÃO)	M2	4.238,90	24,23%	R$ 0,62	R$ 0,77	R$ 1,39	R$ 2.628,12	R$ 3.263,95	R$ 5.892,07
5.4	SINAPI	95995 / A1	EXECUÇÃO DE REPERFILAGEM COM APLICAÇÃO DE CONCRETO ASFÁLTICO (CBUQ - 3CM) COM MOTONIVELADORA - EXCLUSIVE USINAGEM, CARGA E TRANSPORTE	M3	63,58	24,23%	R$ 56,41	R$ 69,98	R$ 126,39	R$ 3.586,55	R$ 4.449,33	R$ 8.035,88
5.5	SINAPI	95995 / A2	EXECUÇÃO DE PAVIMENTO COM APLICAÇÃO DE CONCRETO ASFÁLTICO (CBUQ - 4CM) - EXCLUSIVE USINAGEM, CARGA E TRANSPORTE	M3	84,78	24,23%	R$ 60,23	R$ 102,44	R$ 162,67	R$ 5.106,30	R$ 8.684,86	R$ 13.791,16
5.6	SINAPI	104359 / A	USINAGEM DE CONCRETO ASFÁLTICO COM CAP 50/70, PARA CAMADA DE ROLAMENTO, PADRÃO DNIT FAIXA C, EM USINA DE ASFALTO CONTÍNUA DE 80 TON/H - EXCLUSIVE CAP	T	361,07	24,23%	R$ 12,60	R$ 231,11	R$ 243,71	R$ 4.549,48	R$ 83.446,89	R$ 87.996,37
5.7	SINAPI	101002	CARGA DE MISTURA ASFÁLTICA EM CAMINHÃO BASCULANTE 10 M³ (UNIDADE: T). AF_02/2026	T	337,67	24,23%	R$ 1,09	R$ 7,43	R$ 8,52	R$ 368,06	R$ 2.508,89	R$ 2.876,95
5.8	SINAPI	95878	TRANSPORTE COM CAMINHÃO BASCULANTE DE 10 M³, EM VIA URBANA PAVIMENTADA, DMT ATÉ 30 KM (UNIDADE: TXKM). AF_02/2026	TxKM	8.441,75	24,23%	R$ 0,27	R$ 2,13	R$ 2,40	R$ 2.279,27	R$ 17.980,93	R$ 20.260,20
5.9	SINAPI	102332	TRANSPORTE COM CAMINHÃO TANQUE DE TRANSPORTE DE MATERIAL ASFÁLTICO DE 20000 L, EM VIA URBANA PAVIMENTADA, DMT ATÉ 30KM (UNIDADE: TXKM). AF_02/2026	TxKM	737,40	24,23%	R$ 0,23	R$ 2,40	R$ 2,63	R$ 169,60	R$ 1.769,76	R$ 1.939,36
5.10	SINAPI	102333	TRANSPORTE COM CAMINHÃO TANQUE DE TRANSPORTE DE MATERIAL ASFÁLTICO DE 20000 L, EM VIA URBANA PAVIMENTADA, ADICIONAL PARA DMT EXCEDENTE A 30 KM (UNIDADE: TXKM). AF_02/2026	TxKM	1.719,20	24,23%	R$ 0,08	R$ 0,93	R$ 1,01	R$ 137,54	R$ 1.598,85	R$ 1.736,39
6	**FORNECIMENTO DE MATERIAIS ASFÁLTICOS**									**R$ -**	**R$ 160.485,52**	**R$ 160.485,52**
6.1	COTAÇÃO	1	EMULSÃO ASFÁLTICA PARA SERVIÇO DE IMPRIMAÇÃO	KG	284,06	16,80%	R$ -	R$ 4,66	R$ 4,66	R$ -	R$ 1.323,72	R$ 1.323,72
6.2	COTAÇÃO	2	EMULSÃO ASFÁLTICA CATIÔNICA RR-1C	KG	1.907,51	16,80%	R$ -	R$ 4,78	R$ 4,78	R$ -	R$ 9.117,90	R$ 9.117,90
6.3	COTAÇÃO	3	CIMENTO ASFÁLTICO DE PETRÓLEO (CAP 50/70) A GRANEL	T	22,39	16,80%	R$ -	R$ 6.701,38	R$ 6.701,38	R$ -	R$ 150.043,90	R$ 150.043,90
7	**SINALIZAÇÃO**									**R$ 1.795,39**	**R$ 1.640,31**	**R$ 3.435,70**
7.1	SINAPI	102512 / A	PINTURA DE EIXO VIÁRIO SOBRE ASFALTO (12CM) COM TINTA RETRORREFLETIVA A BASE DE RESINA ACRÍLICA COM MICROESFERAS DE VIDRO	M	266,25	24,23%	R$ 3,30	R$ 5,30	R$ 8,60	R$ 878,63	R$ 1.411,12	R$ 2.289,75
7.2	SINAPI	102498	PINTURA DE MEIO-FIO COM TINTA BRANCA A BASE DE CAL (CAIAÇÃO). AF_05/2021	M	533,00	24,23%	R$ 1,72	R$ 0,43	R$ 2,15	R$ 916,76	R$ 229,19	R$ 1.145,95

MUNICÍPIO DE GARIBALDI

SECRETARIA MUNICIPAL DE OBRAS

OBJETO: RECAPEAMENTO ASFÁLTICO SOBRE PARALELEPÍPEDOS

ENDEREÇO: RUA BARTOLOMEU TIECHER, BAIRRO ALFÂNDEGA

PLANILHA ORÇAMENTÁRIA

ITEM	REFERÊNCIA		SERVIÇO	UNID.	QUANTIDADE	BDI	PREÇO UNITÁRIO			PREÇO TOTAL		
	FONTE	CÓDIGO					MDO	MAT	TOT	MDO	MAT	TOTAL
8	**CONTROLE TECNOLÓGICO**									**R$ 2.662,34**	**R$ 213,00**	**R$ 2.875,34**
8.1	**BASE BGS**									**R$ 725,10**	**R$ -**	**R$ 725,10**
8.1.1	SINAPI	74022/023 D	ENSAIO DE TEOR DE UMIDADE - MÉTODO SPEEDY	UND	3,00	24,23%	R$ 83,66	R$ -	R$ 83,66	R$ 250,98	R$ -	R$ 250,98
8.1.2	SINAPI	74022/052 D	ENSAIO DE GRANULOMETRIA DO AGREGADO	UND	2,00	24,23%	R$ 139,45	R$ -	R$ 139,45	R$ 278,90	R$ -	R$ 278,90
8.1.3	SINAPI	74022/014 D	ENSAIO DE DENSIDADE IN SITU - MÉTODO DO FRASCO DE AREIA	UND	2,00	24,23%	R$ 97,61	R$ -	R$ 97,61	R$ 195,22	R$ -	R$ 195,22
8.2	**CBUQ**									**R$ 1.937,24**	**R$ 213,00**	**R$ 2.150,24**
8.2.1	SINAPI	74022/027 D	ENSAIO TAXA DE APLICAÇÃO DE LIGANTE BETUMINOSO	UND	1,00	24,23%	R$ 97,61	R$ -	R$ 97,61	R$ 97,61	R$ -	R$ 97,61
8.2.2	SINAPI	74022/052 D	ENSAIO DE GRANULOMETRIA DO AGREGADO	UND	1,00	24,23%	R$ 139,45	R$ -	R$ 139,45	R$ 139,45	R$ -	R$ 139,45
8.2.3	SINAPI	74022/035 D	ENSAIO DE PERCENTUAL DE BETUME - MISTURAS BETUMINOSAS	UND	1,00	24,23%	R$ 209,17	R$ -	R$ 209,17	R$ 209,17	R$ -	R$ 209,17
8.2.4	SINAPI	74022/040 D	ENSAIO MARSHALL - MISTURA BETUMINOSA (3 CPs)	UND	2,00	24,23%	R$ 488,06	R$ -	R$ 488,06	R$ 976,12	R$ -	R$ 976,12
8.2.5	SINAPI	74022/053 D	ENSAIO DE CONTROLE DO GRAU DE COMPACTAÇÃO DA MISTURA ASFÁLTICA	UND	3,00	24,23%	R$ 125,48	R$ -	R$ 125,48	R$ 376,44	R$ -	R$ 376,44
8.2.6	SINAPI	COMPOSIÇÃO 006	ENSAIO DE VIGA BENKELMAN	M	266,25	24,23%	R$ 0,52	R$ 0,80	R$ 1,32	R$ 138,45	R$ 213,00	R$ 351,45
9	**SERVIÇOS FINAIS**									**R$ 434,17**	**R$ 1.656,14**	**R$ 2.090,31**
9.1	SINAPI	COMPOSIÇÃO 002	MOBILIZAÇÃO / DESMOBILIZAÇÃO DE EQUIPAMENTOS - TEMPO FIXO	UND	1,00	24,23%	R$ 434,17	R$ 1.656,14	R$ 2.090,31	R$ 434,17	R$ 1.656,14	R$ 2.090,31
TOTAL										**R$ 67.775,19**	**R$ 369.128,92**	**R$ 436.904,11**

OS SERVIÇOS QUE ENVOLVAM TRANSPORTE DE MATERIAL DEVERÃO SER AFERIDOS COM AS DISTÂNCIAS MÉDIAS DE TRANSPORTE (DMT) REAIS ATÉ A OBRA. PORTANTO, CASO A DMT DA EMPRESA CONTRATADA SEJA MENOR QUE 25KM, SERÁ FEITA A SUPRESSÃO DO QUANTITATIVO. DA MESMA FORMA, OS SERVIÇOS DE PAVIMENTAÇÃO ASFÁLTICA TERÃO OS CONSUMOS (USINAGEM, CAP 50/70 E CARGA) AJUSTADOS PARA O TRAÇO REAL DO CBUQ UTILIZADO.

OBSERVAÇÕES:

TABELA SINAPI - RIO GRANDE DO SUL, NÃO DESONERADO, MÊS DE REFERÊNCIA: MAIO / 2026.

BDI = 24,23%.

ENCARGOS SOCIAIS SOBRE PREÇOS DE MÃO DE OBRA: 111,95% (HORA) E 69,29% (MÊS).

AS COMPOSIÇÕES CONTENDO "**/ A**" APÓS SEU NÚMERO DE REFERÊNCIA SÃO **ADAPTADAS**; AS COMPOSIÇÕES COM "**/ D**" SÃO COMPOSIÇÕES **DESATIVADAS**; A PLANILHA DE COMPOSIÇÕES É PARTE INTEGRANTE DESTE ORÇAMENTO.

TABELA SICRO - RIO GRANDE DO SUL, REFERÊNCIA ABRIL / 2026 REAJUSTADA PARA O MÊS DE JUNHO / 2026, CONFORME INSTRUÇÃO DE SERVIÇO Nº 01/2019 (BOLETIM ADMINISTRATIVO DO DNIT Nº 004, DE 07 DE JANEIRO / 2019).

GARIBALDI, 16 DE JULHO DE 2026.

RENAN CESAR WERNER POLETTO:00877987009
Assinado de forma digital por RENAN CESAR WERNER POLETTO:00877987009
Dados: 2026.07.28 16:20:06 -03'00'

RENAN CÉSAR WERNER POLETTO
SECRETÁRIO MUNICIPAL DE OBRAS

Documento assinado digitalmente
gov.br
ROGER SGANZERLA
Data: 28/07/2026 10:46:30-0300
Verifique em https://validar.iti.gov.br

ROGER SGANZERLA
ENGENHEIRO CIVIL
CREA / RS 229626
ART Nº 14506108

MUNICÍPIO DE GARIBALDI

SECRETARIA MUNICIPAL DE OBRAS

OBJETO: RECAPEAMENTO ASFÁLTICO SOBRE PARALELEPÍPEDOS

ENDEREÇO: RUA BARTOLOMEU TIECHER, BAIRRO ALFÂNDEGA

MEMÓRIA DE CÁLCULO

	ITEM	QUANTIDADE	UNIDADE	OBSERVAÇÕES
1	**ADMINISTRAÇÃO LOCAL DA OBRA**			
1.1	ADMINISTRAÇÃO LOCAL DA OBRA	100,00	%	
2	**SERVIÇOS INICIAIS**			
2.1	FORNECIMENTO E INSTALAÇÃO DE PLACA DE OBRA COM CHAPA GALVANIZADA E ESTRUTURA DE MADEIRA. AF_03/2022_PS	2,88	M2	Placa do Município: 2,40m x 1,20m
2.2	MOBILIZAÇÃO / DESMOBILIZAÇÃO DE EQUIPAMENTOS - TEMPO FIXO	1,00	UND	
	DMT	**25,00 km**		
	$V_{DESLOCAMENTO}$	**30,00 km/h**		
	Tempo de carregamento (30 minutos)	**0,5000 h**		Aplica-se ao equipamento de transporte, com hora improdutiva (CHI), aguardando o carregamento dos equipamentos.
	Tempo de carregamento (30 minutos)	**0,5000 h**		Aplica-se a cada equipamento, conforme **Composição**, como hora produtiva (CHP). Compreende o tempo de carregamento.
	Tempo de deslocamento	**0,8333 h**		Aplica-se a cada equipamento, conforme **Composição**, como hora improdutiva (CHI). Compreende o tempo de deslocamento dos equipamentos.
	Tempo de deslocamento	**1,6667 h**		Aplica-se ao equipamento de transporte e equipamentos autopropelidos, com hora produtiva (CHP). Compreende o tempo de deslocamento de ida e volta.
2.3	MOBILIZAÇÃO / DESMOBILIZAÇÃO DE EQUIPAMENTOS - TEMPO VARIÁVEL	25,00	KM	
2.4	SINALIZAÇÃO TEMPORÁRIA DE OBRA	3,00	MÊS	
2.5	LEVANTAMENTO PLANIALTIMÉTRICO CADASTRAL, COM GPS, GEORREFERENCIADO (LEVANTAMENTO PRIMITIVO)	266,25	M	
2.6	LOCAÇÃO E ACOMPANHAMENTO TOPOGRÁFICO DE OBRA DE PAVIMENTAÇÃO	266,25	M	
3	**CONSERTO DO PAVIMENTO EXISTENTE**			
3.1	REMOÇÃO DE PARALELEPÍPEDOS	212,00	M2	
	Área estimada consertos	212,00 m²		
	Total	**212,00 m²**		
3.2	CARGA, MANOBRA E DESCARGA DE ENTULHO EM CAMINHÃO BASCULANTE 10 M³ - CARGA COM ESCAVADEIRA HIDRÁULICA (CAÇAMBA DE 0,80 M³ / 111 HP) E DESCARGA LIVRE (UNIDADE: M3). AF_02/2026	25,44	M3	
	Área de conserto paralelepípedo	212,00 m²		
	Profundidade	0,12 m		
	Volume	**25,44 m³**		
3.3	TRANSPORTE COM CAMINHÃO BASCULANTE DE 10 M³, EM VIA URBANA PAVIMENTADA, DMT ATÉ 30 KM (UNIDADE: M3XKM). AF_02/2026	25,44	M3xKM	
	Volume	25,44 m³		
	DMT	1,00 km		
	Momento de Transporte	**25,44 m³ x km**		
3.4	ESCAVAÇÃO VERTICAL PARA INFRAESTRUTURA, COM CARGA, DESCARGA E TRANSPORTE DE SOLO DE 1ª CATEGORIA, COM ESCAVADEIRA HIDRÁULICA (CAÇAMBA: 0,8 M³ / 111HP), FROTA DE 3 CAMINHÕES BASCULANTES DE 10 M³, DMT ATÉ 1 KM E VELOCIDADE MÉDIA14 KM/H. AF_05/2020	106,00	M3	
	Área de conserto paralelepípedo	212,00 m²		
	Profundidade	0,50 m		
	Volume	**106,00 m³**		
3.5	CONSTRUÇÃO DE BASE E SUB-BASE PARA PAVIMENTAÇÃO DE RACHÃO, COM ESPESSURA DE 30 CM - EXCLUSIVE CARGA E TRANSPORTE. AF_09/2024	63,60	M3	
	Área total paralelepípedo	212,00 m²		
	Espessura	0,30 m		
	Volume	**63,60 m³**		
3.6	CARGA, MANOBRA E DESCARGA DE SOLOS E MATERIAIS GRANULARES EM CAMINHÃO BASCULANTE 10 M³ - CARGA COM PÁ CARREGADEIRA (CAÇAMBA DE 1,7 A 2,8 M³ / 128 HP) E DESCARGA LIVRE (UNIDADE: M3). AF_02/2026	69,96	M3	
	Volume	63,60 m³		
	Empolamento	1,10		

MEMÓRIA DE CÁLCULO

	ITEM	QUANTIDADE	UNIDADE	OBSERVAÇÕES
	Volume solto	**69,96**	**m³**	
3.7	TRANSPORTE COM CAMINHÃO BASCULANTE DE 10 M³, EM VIA URBANA PAVIMENTADA, DMT ATÉ 30 KM (UNIDADE: M3XKM). AF 02/2026	1.749,00	M3xKM	
	Volume solto	69,96	m³	
	DMT	25,00	km	
	Momento de Transporte	**1.749,00**	**m³ x km**	
3.8	CONSTRUÇÃO DE BASE E SUB-BASE PARA PAVIMENTAÇÃO DE BRITA GRADUADA SIMPLES, COM ESPESSURA DE 20 CM - EXCLUSIVE CARGA E TRANSPORTE. AF 09/2024	42,40	M3	
	Área total paralelepípedo	212,00	m²	
	Espessura	0,20	m	
	Volume	**42,40**	**m³**	
3.9	CARGA, MANOBRA E DESCARGA DE SOLOS E MATERIAIS GRANULARES EM CAMINHÃO BASCULANTE 10 M³ - CARGA COM PÁ CARREGADEIRA (CAÇAMBA DE 1,7 A 2,8 M³ / 128 HP) E DESCARGA LIVRE (UNIDADE: M3). AF 02/2026	61,90	M3	
	Volume	42,40	m³	
	Empolamento	1,46		
	Peso	**61,90**	**m³**	
3.10	TRANSPORTE COM CAMINHÃO BASCULANTE DE 10 M³, EM VIA URBANA PAVIMENTADA, DMT ATÉ 30 KM (UNIDADE: M3XKM). AF 02/2026	1.547,60	M3xKM	
	Volume	61,90	m³	
	DMT	25,00	km	
	Momento de Transporte	**1.547,60**	**m³ x km**	
3.11	IMPRIMAÇÃO DA BASE COM EMULSÃO PARA IMPRIMAÇÃO (EXCLUSIVE EMULSÃO)	212,00	M2	
	Área de conserto paralelepípedo	**212,00**	**m²**	
3.12	REMOÇAO DE GUIAS PRÉ-FABRICADAS DE CONCRETO, DE FORMA MECANIZADA, COM REAPROVEITAMENTO. AF 09/2023	54,00	M	
	Comprimento conforme levantamento no local (estimativa)	**54,00**	**m**	
3.13	REASSENTAMENTO DE GUIA/MEIO-FIO (REAPROVEITADO) EM TRECHO RETO	54,00	M	
	Comprimento conforme levantamento no local (estimativa)	**54,00**	**m**	
4	**DRENAGEM**			
4.1	REMOÇÃO DE PARALELEPÍPEDOS	14,85	M2	
	Ø300	0,93	m²/m	
	Área boca de lobo com grelha	0,91	m²	
	Quantidade Boca de Lobo	6,00	unid	
	Área Caixa de Ligação	1,44	m²	
	Quantidade Caixa de Ligação	2,00	unid	
	Extensão da rede	7,00	m	
	Área total	**14,85**	**m²**	
4.2	CARGA, MANOBRA E DESCARGA DE ENTULHO EM CAMINHÃO BASCULANTE 10 M³ - CARGA COM ESCAVADEIRA HIDRÁULICA (CAÇAMBA DE 0,80 M³ / 111 HP) E DESCARGA LIVRE (UNIDADE: M3). AF_02/2026	2,23	M3	
	Área	14,85	m²	
	Profundidade	0,15	m	
	Volume	**2,23**	**m³**	
4.3	TRANSPORTE COM CAMINHÃO BASCULANTE DE 10 M³, EM VIA URBANA PAVIMENTADA, DMT ATÉ 30 KM (UNIDADE: M3XKM). AF 02/2026	2,23	M3xKM	
	Volume	2,23	m³	
	DMT	1,00	km	
	Momento de Transporte	**2,23**	**m³ x km**	
4.4	ESCAVAÇÃO MECANIZADA DE VALA COM PROF. ATÉ 1,5 M (MÉDIA MONTANTE E JUSANTE/UMA COMPOSIÇÃO POR TRECHO), RETROESCAV. (0,26 M3), LARG. DE 0,8 M A 1,5 M, EM SOLO DE 1A CATEGORIA, EM LOCAIS COM ALTO NÍVEL DE INTERFERÊNCIA. AF_09/2024	17,96	M3	

MUNICÍPIO DE GARIBALDI

SECRETARIA MUNICIPAL DE OBRAS

OBJETO: RECAPEAMENTO ASFÁLTICO SOBRE PARALELEPÍPEDOS

ENDEREÇO: RUA BARTOLOMEU TIECHER, BAIRRO ALFÂNDEGA

MEMÓRIA DE CÁLCULO

ITEM	QUANTIDADE	UNIDADE	OBSERVAÇÕES

DIMENSÕES

DIÂMETRO INTERNO (TUBO)	DIÂMETRO EXTERNO (BOLSA)	DIÂMETRO EXTERNO (TUBO)	LARGURA EXTRA	LARGURA DA BASE DA VALA	LARGURA DO TOPO DA VALA	ESPESSURA DA PAREDE (TUBO)	PROFUNDIDADE DA ESCAVAÇÃO	RECOBRIMENTO	ESPESSURA LASTRO	VOLUME DE ESCAVAÇÃO	VOLUME DE LASTRO DE BRITA	VOLUME DE REATERRO COM BGS	VOLUME DE BOTA FORA	PESO TUBO PA-2
Ø (cm)	$Ø_{eb}$ (cm)	a (cm)	b (cm)	c (cm)	d (cm)	e (cm)	f (cm)	g (cm)	h (cm)	m³ / m	m³ / m	m³ / m	m³ / m	kg / m
30	51,3	40	15	70	93	5,2	110	60	10	0,901	0,051	0,721	0,901	125,00
40	64,3	52	15	82	106	5,9	122	60	10	1,147	0,064	0,872	1,147	165,00
60	91,4	75	15	105	134	7,4	145	60	10	1,729	0,091	1,198	1,729	335,00

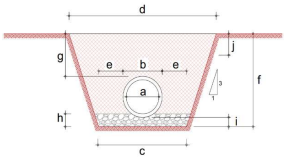

Diâmetro	Comprimento/Unidade	Unitário	
300	7,00	0,901	m³/m
CAIXA DE LIGAÇÃO	2,00	2,184	m³ / und
BOCA DE LOBO	6,00	1,547	m³ / und
Volume escavação total (1ª e 3ª)		**19,96**	**m³**
1ª categoria	90%	17,96	m³
3ª categoria explosivos	5%	1,00	m³
3ª categoria rompedor	5%	1,00	m³

4.5	CARGA, MANOBRA E DESCARGA DE SOLOS E MATERIAIS GRANULARES EM CAMINHÃO BASCULANTE 10 M³ - CARGA COM PÁ CARREGADEIRA (CAÇAMBA DE 1,7 A 2,8 M³ / 128 HP) E DESCARGA LIVRE (UNIDADE: M3). AF_02/2026	21,55	M3	
	Volume	17,96	m³	
	Empolamento	1,20		
	Volume Solto	**21,55**	**m³**	
4.6	TRANSPORTE COM CAMINHÃO BASCULANTE DE 10 M³, EM VIA URBANA PAVIMENTADA, DMT ATÉ 30 KM (UNIDADE: M3XKM). AF_02/2026	64,66	M3xKM	
	Volume Solto	21,55	m³	
	DMT	3,00	km	
4.7	ESCAVAÇÃO DE VALA EM MATERIAL DE 3ª CATEGORIA, COM EMPREGO DE EXPLOSIVOS	1,00	M3	
4.8	ESCAVAÇÃO DE VALA EM MATERIAL DE 3ª CATEGORIA - RESISTÊNCIA À COMPRESSÃO DE 70 MPA A 120 MPA - COM ESCAVADEIRA E ROMPEDOR HIDRÁULICO 1.500 KG	1,00	M3	
4.9	RETIRADA DE MATERIAL DE 3ª CATEGORIA (APÓS ESCAVAÇÃO/DESMONTE) EM VALAS, COM ESCAVADEIRA HIDRÁULICA - EXCLUSIVE CARGA E TRANSPORTE. AF_03/2021	2,00	M3	
	3ª categoria explosivos	1,00	m³	
	3ª categoria rompedor	1,00	m³	
	Volume total	**2,00**	**m³**	
4.10	CARGA, MANOBRA E DESCARGA DE ENTULHO EM CAMINHÃO BASCULANTE 10 M³ - CARGA COM ESCAVADEIRA HIDRÁULICA (CAÇAMBA DE 0,80 M³ / 111 HP) E DESCARGA LIVRE (UNIDADE: M3). AF_02/2026	2,80	M3	
	Volume solto (x1,4)	**2,80**	**m³**	
4.11	TRANSPORTE COM CAMINHÃO BASCULANTE DE 10 M³, EM VIA URBANA PAVIMENTADA, DMT ATÉ 30 KM (UNIDADE: M3XKM). AF_02/2026	8,40	M3xKM	
	Volume solto (x1,4)	2,80	m³	
	DMT	3,00	km	
	Momento de Transporte	**8,40**	**m³ x km**	
4.12	PREPARO DE FUNDO DE VALA COM CAMADA DE BRITA	0,36	M3	
	Diâmetro	Comprimento/Unidade	Unitário	
	300	7,00	0,051	m³/m
	Volume de lastro de brita	**0,36**	**m³**	
4.13	CARGA, MANOBRA E DESCARGA DE ENTULHO EM CAMINHÃO BASCULANTE 10 M³ - CARGA COM ESCAVADEIRA HIDRÁULICA (CAÇAMBA DE 0,80 M³ / 111 HP) E DESCARGA LIVRE (UNIDADE: M3). AF_02/2026	0,39	M3	
	Volume de lastro de brita solto (x1,1)	**0,39**	**m³**	
4.14	TRANSPORTE COM CAMINHÃO BASCULANTE DE 10 M³, EM VIA URBANA PAVIMENTADA, DMT ATÉ 30 KM (UNIDADE: M3XKM). AF_02/2026	9,82	M3xKM	
	Volume solto (x1,1)	0,39	m³	
	DMT	25,00	km	

MEMÓRIA DE CÁLCULO

	ITEM	QUANTIDADE	UNIDADE	OBSERVAÇÕES
	Momento de Transporte	**9,82**	**m³ x km**	
4.15	TUBO DE CONCRETO ARMADO PA-2 PARA REDES COLETORAS DE ÁGUAS PLUVIAIS, DIÂMETRO DE 300MM, JUNTA RÍGIDA, INSTALADO EM LOCAL COM ALTO NÍVEL DE INTERFERÊNCIAS - FORNECIMENTO E ASSENTAMENTO	7,00	M	
4.16	CARGA, MANOBRA E DESCARGA DE TUBOS DE CONCRETO, DN MENOR OU IGUAL A 300 MM, EM CAMINHÃO CARROCERIA COM GUINDAUTO (MUNCK) 11,7 TM. AF 02/2026	0,88	T	
	Comprimento	7,00	m	
	Peso linear	125,00	kg / m	
	Peso Total	**0,88**	**t**	
4.17	TRANSPORTE COM CAMINHÃO CARROCERIA COM GUINDAUTO (MUNCK), MOMENTO MÁXIMO DE CARGA 11,7 TM, EM VIA URBANA PAVIMENTADA, DMT ATÉ 30KM (UNIDADE: TXKM). AF 02/2026	21,88	TxKM	
	Peso Total	0,88	t	
	DMT	25,00	km	
	Momento de Transporte	**21,88**	**t x km**	
4.18	REATERRO DE VALA COM BASE DE BRITA GRADUADA - INCLUSO COMPACTAÇÃO	5,05	M3	
	Diâmetro	Comprimento/Unidade	Unitário	
	300	7,00	0,721	m³ / m
	Volume reaterro	**5,05**	**m³**	
4.19	CARGA, MANOBRA E DESCARGA DE SOLOS E MATERIAIS GRANULARES EM CAMINHÃO BASCULANTE 10 M³ - CARGA COM PÁ CARREGADEIRA (CAÇAMBA DE 1,7 A 2,8 M³ / 128 HP) E DESCARGA LIVRE (UNIDADE: M3). AF 02/2026	7,37	M3	
	Volume reaterro solto (x1,46)	**7,37**	**m³**	
4.20	TRANSPORTE COM CAMINHÃO BASCULANTE DE 10 M³, EM VIA URBANA PAVIMENTADA, DMT ATÉ 30 KM (UNIDADE: M3XKM). AF 02/2026	184,22	M3xKM	
	Volume solto	7,37	m³	
	DMT	25,00	km	
	Momento de Transporte Solto	**184,22**	**m³ x km**	
4.21	IMPRIMAÇÃO DA BASE COM EMULSÃO PARA IMPRIMAÇÃO (EXCLUSIVE EMULSÃO)	6,51	M2	
	Ø300	0,93	m²/m	
	Extensão	7,00	m	
	Área total	**6,51**	**m²**	
4.22	CAIXA DE LIGAÇÃO E PASSAGEM (CLP), DIMENSÕES 120x120x60, CONFORME DETALHAMENTO DE PROJETO	2,00	UND	
4.23	CAIXA DE DRENAGEM EM ALVENARIA DE TIJOLOS CERÂMICOS MACIÇOS, COM TAMPA EM PEÇA PRÉ-MOLDADA, COM REQUADRO EM CANTONEIRA METÁLICA (2") PARA FIXAÇÃO DA GRELHA	6,00	UND	
4.24	FORNECIMENTO E INSTALAÇÃO DE GRELHA EM BARRA DE AÇO CHATA APOIADA EM REQUADRO DE CONCRETO ARMADO PRÉ MOLDADO, CONFORME DETALHAMENTO	6,00	UND	
5	**PAVIMENTAÇÃO ASFÁLTICA**			
5.1	LIMPEZA DE SUPERFÍCIE PISO OU PAREDE COM JATO DE ALTA PRESSÃO. AF_10/2025	2.119,45	M2	
5.2	LIMPEZA DE SUPERFÍCIE COM MINICARREGADEIRA COM ESCOVA MECÂNICA ACOPLADA	2.119,45	M²	
5.3	EXECUÇÃO DE PINTURA DE LIGAÇÃO COM EMULSÃO ASFÁLTICA RR-1C (EXCLUSIVE EMULSÃO)	4.238,90	M2	
	Área reperfilagem	2.119,45	m²	
	Área capa sobre reperfilagem	2.119,45	m²	
	Total	**4.238,90**	**m²**	
5.4	EXECUÇÃO DE REPERFILAGEM COM APLICAÇÃO DE CONCRETO ASFÁLTICO (CBUQ - 3CM) COM MOTONIVELADORA - EXCLUSIVE USINAGEM, CARGA E TRANSPORTE	63,58	M3	
	Área de reperfilagem	2.119,45	m²	
	Espessura	0,03	m	

MEMÓRIA DE CÁLCULO

	ITEM	QUANTIDADE	UNIDADE	OBSERVAÇÕES
	Volume	**63,58**	**m³**	
5.5	EXECUÇÃO DE PAVIMENTO COM APLICAÇÃO DE CONCRETO ASFÁLTICO (CBUQ - 4CM) - EXCLUSIVE USINAGEM, CARGA E TRANSPORTE	84,78	M3	
	Área de reperfilagem	2.119,45	m²	
	Espessura	0,04	m	
	Volume	**84,78**	**m³**	
5.6	USINAGEM DE CONCRETO ASFÁLTICO COM CAP 50/70, PARA CAMADA DE ROLAMENTO, PADRÃO DNIT FAIXA C, EM USINA DE ASFALTO CONTÍNUA DE 80 TON/H - EXCLUSIVE CAP	361,07	T	
		Densidade		
	Empreiteira 01	2,250	t/m³	
	Empreiteira 02	2,276	t/m³	
	Empreiteira 03	2,222	t/m³	
	Maior	2,276	t/m³	
	Volume Total	**148,36**	**m³**	
	Massa específica (maior)	2,276	t / m³	Se a empresa vencedora tiver traço com menor densidade, será feita a supressão de quantidades
	Perda	6,93%		Coeficiente de perda, conforme composição 95995
	Peso	**361,07**	**t**	
5.7	CARGA DE MISTURA ASFÁLTICA EM CAMINHÃO BASCULANTE 10 M³ (UNIDADE: T). AF 02/2026	337,67	T	
	Volume	148,36	m³	
	Massa específica (maior)	2,276	t / m³	Se a empresa vencedora tiver traço com menor densidade, será feita a supressão de quantidades
	Peso	**337,67**	**t**	
5.8	TRANSPORTE COM CAMINHÃO BASCULANTE DE 10 M³, EM VIA URBANA PAVIMENTADA, DMT ATÉ 30 KM (UNIDADE: TXKM). AF 02/2026	8.441,75	TxKM	
	Peso	337,67	T	
	DMT	25,00	km	
	Momento de Transporte Solto	**8.441,75**	**T x km**	
5.9	TRANSPORTE COM CAMINHÃO TANQUE DE TRANSPORTE DE MATERIAL ASFÁLTICO DE 20000 L, EM VIA URBANA PAVIMENTADA, DMT ATÉ 30KM (UNIDADE: TXKM). AF 02/2026	737,40	TxKM	
	Área	218,51	m²	
	Consumo de Emulsão para Imprimação	0,00130	t / m²	Coeficiente da composição
	Peso de material	0,28000	t	
	DMT	30,00	km	DMT Total = 100,00km.
	Momento de Transporte	**8,40**	**t x km**	**(1)**
	Área	4.238,90	m²	
	Consumo de RR-1C	0,00045	t / m²	Coeficiente da composição
	Peso de material	1,91000	t	
	DMT	30,00	km	DMT Total = 100,00km.
	Momento de Transporte	**57,30**	**t x km**	**(2)**
	Peso CAP	22,390	t	
	DMT	30,00	km	DMT Total = 100,00km.
	Momento de Transporte	**671,70**	**t x km**	**(3)**
	Momento de Transporte	**737,40**	**t x km**	**(1) + (2) + (3)**
5.10	TRANSPORTE COM CAMINHÃO TANQUE DE TRANSPORTE DE MATERIAL ASFÁLTICO DE 20000 L, EM VIA URBANA PAVIMENTADA, ADICIONAL PARA DMT EXCEDENTE A 30 KM (UNIDADE: TXKM). AF 02/2026	1.719,20	TxKM	
	Área	218,51	m²	
	Consumo de CM-30	0,00120	t / m²	
	Peso de material	0,26000	t	
	DMT	70,00	km	DMT Total = 100,00km.
	Momento de Transporte	**18,20**	**t x km**	**(1)**
	Área	4.238,90	m²	
	Consumo de RR-1C	0,00045	t / m²	
	Peso de material	1,91000	t	
	DMT	70,00	km	DMT Total = 100,00km.
	Momento de Transporte	**133,70**	**t x km**	**(2)**

MEMÓRIA DE CÁLCULO

ITEM		QUANTIDADE	UNIDADE	OBSERVAÇÕES
	Peso CAP	22,390	t	
	DMT	70,00	km	DMT Total = 100,00km.
	Momento de Transporte	**1.567,30**	**t x km**	**(3)**
	Momento de Transporte	**1.719,20**	**t x km**	**(1) + (2) + (3)**
6	**FORNECIMENTO DE MATERIAIS ASFÁLTICOS**			
6.1	EMULSÃO ASFÁLTICA PARA SERVIÇO DE IMPRIMAÇÃO	284,06	KG	
	Área de imprimação	218,51	m²	
	Consumo	1,30	kg/m²	
	Peso	**284,06**	**kg**	
6.2	EMULSÃO ASFÁLTICA CATIÔNICA RR-1C	1.907,51	KG	
	Área de pintura de ligação	4.238,90	m²	
	Consumo	0,45	kg/m²	
	Peso	**1.907,51**	**kg**	
6.3	CIMENTO ASFÁLTICO DE PETRÓLEO (CAP 50/70) A GRANEL	22,39	T	
		Teor		
	Empreiteira 01	6,00%		
	Empreiteira 02	5,70%		
	Empreiteira 03	6,20%		
	Maior	6,20%		
	Peso de material usinado	361,07	t	
	Teor de CAP (maior)	6,200%		Se a empresa vencedora tiver traço com menor teor de CAP, será feita a supressão de quantidades
	Peso CAP	**22,39**	**t**	
7	**SINALIZAÇÃO**			
7.1	PINTURA DE EIXO VIÁRIO SOBRE ASFALTO (12CM) COM TINTA RETRORREFLETIVA A BASE DE RESINA ACRÍLICA COM MICROESFERAS DE VIDRO	266,25	M	
7.2	PINTURA DE MEIO-FIO COM TINTA BRANCA A BASE DE CAL (CAIAÇÃO). AF_05/2021	533,00	M	
8	**CONTROLE TECNOLÓGICO**			
8.1	**BASE BGS**			
8.1.1	ENSAIO DE TEOR DE UMIDADE - MÉTODO SPEEDY	3,00	UND	
	Comprimento Total	266,25	m	
	1 ensaio cada 100m →	**3,00**	**ensaios**	
8.1.2	ENSAIO DE GRANULOMETRIA DO AGREGADO	2,00	UND	
	Comprimento Total	266,25	m	
	1 ensaio cada 200m →	**2,00**	**ensaios**	
8.1.3	ENSAIO DE DENSIDADE IN SITU - MÉTODO DO FRASCO DE AREIA	2,00	UND	
	Comprimento Total	266,25	m	
	1 ensaio cada 200m →	**2,00**	**ensaios**	
8.2	**CBUQ**			
8.2.1	ENSAIO TAXA DE APLICAÇÃO DE LIGANTE BETUMINOSO	1,00	UND	
	Volume total	148,36	m³	
	Peso total	356,06	t	
	Produção estimada da usina	60,00	t / h	
	Horas de produção	5,93	h	
	Funcionamento diário usina	6,00	h / dia	
	Quantidade de dias	1	dias	
	1 ensaio por dia →	**1,00**	**ensaios**	
8.2.2	ENSAIO DE GRANULOMETRIA DO AGREGADO	1,00	UND	
	Volume total	148,36	m³	
	Peso total	356,06	t	
	Produção estimada da usina	60,00	t / h	
	Horas de produção	5,93	h	
	Funcionamento diário usina	6,00	h / dia	

MUNICÍPIO DE GARIBALDI

SECRETARIA MUNICIPAL DE OBRAS

OBJETO: RECAPEAMENTO ASFÁLTICO SOBRE PARALELEPÍPEDOS

ENDEREÇO: RUA BARTOLOMEU TIECHER, BAIRRO ALFÂNDEGA

MEMÓRIA DE CÁLCULO

ITEM		QUANTIDADE	UNIDADE	OBSERVAÇÕES
	Quantidade de dias	1	dias	
	1 ensaio por dia →	**1,00**	**ensaios**	
8.2.3	ENSAIO DE PERCENTUAL DE BETUME - MISTURAS BETUMINOSAS	1,00	UND	
	1 ensaio por dia →	**1,00**	**ensaios**	
8.2.4	ENSAIO MARSHALL - MISTURA BETUMINOSA (3 CPs)	2,00	UND	
	2 ensaios por dia →	**2,00**	**ensaios**	
8.2.5	ENSAIO DE CONTROLE DO GRAU DE COMPACTAÇÃO DA MISTURA ASFÁLTICA	3,00	UND	
	Comprimento Total	266,25	m	
	1 ensaios cada 100m	**3,00**	**ensaios**	
8.2.6	ENSAIO DE VIGA BENKELMAN	266,25	M	
9	**SERVIÇOS FINAIS**			
9.1	MOBILIZAÇÃO / DESMOBILIZAÇÃO DE EQUIPAMENTOS - TEMPO FIXO	1,00	UND	

GARIBALDI, 16 DE JULHO DE 2026.

RENAN CÉSAR WERNER POLETTO
SECRETÁRIO MUNICIPAL DE OBRAS

RENAN CESAR WERNER POLETTO:00877987009
Assinado de forma digital por RENAN CESAR WERNER POLETTO:00877987009
Dados: 2026.07.28 16:19:36 -03'00'

ROGER SGANZERLA
ENGENHEIRO CIVIL
CREA / RS 229626
ART Nº 14506108

Documento assinado digitalmente
gov.br
ROGER SGANZERLA
Data: 28/07/2026 10:45:48-0300
Verifique em https://validar.iti.gov.br

MUNICÍPIO DE GARIBALDI

SECRETARIA MUNICIPAL DE OBRAS

OBJETO: RECAPEAMENTO ASFÁLTICO SOBRE PARALELEPÍPEDOS

ENDEREÇO: RUA BARTOLOMEU TIECHER, BAIRRO ALFÂNDEGA

COMPOSIÇÕES

ITEM		DESCRIÇÃO	UNIDADE	COEFICIENTE	VALOR	
FONTE	CÓDIGO				UNITÁRIO	TOTAL
SINAPI	**COMPOSIÇÃO 001**	ADMINISTRAÇÃO LOCAL DA OBRA	%			**R$ 123,38**
SINAPI	90777	ENGENHEIRO CIVIL DE OBRA JUNIOR COM ENCARGOS COMPLEMENTARES	H	0,1800	R$ 139,01	R$ 25,02
SINAPI	90781	TOPOGRAFO COM ENCARGOS COMPLEMENTARES	H		R$ 47,82	R$ -
SINAPI	88253	AUXILIAR DE TOPÓGRAFO COM ENCARGOS COMPLEMENTARES	H		R$ 24,37	R$ -
SINAPI	90776	ENCARREGADO GERAL COM ENCARGOS COMPLEMENTARES	H	1,2600	R$ 78,07	R$ 98,36
SINAPI	**COMPOSIÇÃO 002**	MOBILIZAÇÃO / DESMOBILIZAÇÃO DE EQUIPAMENTOS - TEMPO FIXO	UND			**R$ 1.682,61**
SINAPI	88907	ESCAVADEIRA HIDRÁULICA SOBRE ESTEIRAS, CAÇAMBA 1,20 M3, PESO OPERACIONAL 21 T, POTÊNCIA BRUTA 155 HP - CHP DIURNO. AF_06/2014	CHP	0,5000	R$ 269,60	R$ 134,80
SINAPI	5932	MOTONIVELADORA POTÊNCIA BÁSICA LÍQUIDA (PRIMEIRA MARCHA) 125 HP, PESO BRUTO 13032 KG, LARGURA DA LÂMINA DE 3,7 M - CHP DIURNO. AF_06/2014	CHP	0,5000	R$ 276,80	R$ 138,40
SINAPI	7049	ROLO COMPACTADOR PE DE CARNEIRO VIBRATORIO, POTENCIA 125 HP, PESO OPERACIONAL SEM/COM LASTRO 11,95 / 13,30 T, IMPACTO DINAMICO 38,5 / 22,5 T, LARGURA DE TRABALHO 2,15 M - CHP DIURNO. AF 06/2014	CHP	0,5000	R$ 239,08	R$ 119,54
SINAPI	5684	ROLO COMPACTADOR VIBRATÓRIO DE UM CILINDRO AÇO LISO, POTÊNCIA 80 HP, PESO OPERACIONAL MÁXIMO 8,1 T, IMPACTO DINÂMICO 16,15 / 9,5 T, LARGURA DE TRABALHO 1,68 M - CHP DIURNO. AF 06/2014	CHP	0,5000	R$ 172,68	R$ 86,34
SINAPI	96463	ROLO COMPACTADOR DE PNEUS, ESTÁTICO, PRESSÃO VARIÁVEL, POTÊNCIA 110 HP, PESO SEM/COM LASTRO 10,8/27 T, LARGURA DE ROLAGEM 2,30 M - CHP DIURNO. AF_06/2017	CHP	0,5000	R$ 230,74	R$ 115,37
SINAPI	5678	RETROESCAVADEIRA SOBRE RODAS COM CARREGADEIRA, TRAÇÃO 4X4, POTÊNCIA LÍQ. 88 HP, CAÇAMBA CARREG. CAP. MÍN. 1 M3, CAÇAMBA RETRO CAP. 0,26 M3, PESO OPERACIONAL MÍN. 6.674 KG, PROFUNDIDADE ESCAVAÇÃO MÁX. 4,37 M - CHP DIURNO. AF 06/2014	CHP	0,5000	R$ 156,27	R$ 78,13
SINAPI	5940	PÁ CARREGADEIRA SOBRE RODAS, POTÊNCIA LÍQUIDA 128 HP, CAPACIDADE DA CAÇAMBA 1,7 A 2,8 M3, PESO OPERACIONAL 11632 KG - CHP DIURNO. AF_06/2014	CHP	0,5000	R$ 194,46	R$ 97,23
SINAPI	96158	MINICARREGADEIRA SOBRE RODAS POTENCIA 47HP CAPACIDADE OPERACAO 646 KG, COM VASSOURA MECÂNICA ACOPLADA - CHP DIURNO. AF_03/2017	CHP	0,5000	R$ 157,18	R$ 78,59
SINAPI	5835	VIBROACABADORA DE ASFALTO SOBRE ESTEIRAS, LARGURA DE PAVIMENTAÇÃO 1,90 M A 5,30 M, POTÊNCIA 105 HP CAPACIDADE 450 T/H - CHP DIURNO. AF_11/2014	CHP	0,5000	R$ 392,92	R$ 196,46
SINAPI	95631	ROLO COMPACTADOR VIBRATORIO TANDEM, ACO LISO, POTENCIA 125 HP, PESO SEM/COM LASTRO 10,20/11,65 T, LARGURA DE TRABALHO 1,73 M - CHP DIURNO. AF 11/2016	CHP	0,5000	R$ 247,39	R$ 123,69
SINAPI	96463	ROLO COMPACTADOR DE PNEUS, ESTÁTICO, PRESSÃO VARIÁVEL, POTÊNCIA 110 HP, PESO SEM/COM LASTRO 10,8/27 T, LARGURA DE ROLAGEM 2,30 M - CHP DIURNO. AF_06/2017	CHP	0,5000	R$ 230,74	R$ 115,37
SINAPI	91032	CAMINHÃO TRUCADO (C/ TERCEIRO EIXO) ELETRÔNICO - POTÊNCIA 231CV - PBT = 22000KG - DIST. ENTRE EIXOS 5170 MM - INCLUI CARROCERIA FIXA ABERTA DE MADEIRA - CHI DIURNO. AF_06/2015	CHI	5,5000	R$ 72,49	R$ 398,69

Quantidade de Equipamentos	11	und
Tempo de Carregamento e Descarregamento	0,50	hora
Tempo Total	**5,50**	**horas**

MUNICÍPIO DE GARIBALDI

SECRETARIA MUNICIPAL DE OBRAS

OBJETO: RECAPEAMENTO ASFÁLTICO SOBRE PARALELEPÍPEDOS

ENDEREÇO: RUA BARTOLOMEU TIECHER, BAIRRO ALFÂNDEGA

COMPOSIÇÕES

ITEM		DESCRIÇÃO	UNIDADE	COEFICIENTE	VALOR	
FONTE	CÓDIGO				UNITÁRIO	TOTAL
SINAPI	**COMPOSIÇÃO 003**	MOBILIZAÇÃO / DESMOBILIZAÇÃO DE EQUIPAMENTOS - TEMPO VARIÁVEL	KM			**R$ 318,34**
SINAPI	88908	ESCAVADEIRA HIDRÁULICA SOBRE ESTEIRAS, CAÇAMBA 1,20 M3, PESO OPERACIONAL 21 T, POTÊNCIA BRUTA 155 HP - CHI DIURNO. AF_06/2014	CHI	0,0333	R$ 100,52	R$ 3,35
SINAPI	5934	MOTONIVELADORA POTÊNCIA BÁSICA LÍQUIDA (PRIMEIRA MARCHA) 125 HP, PESO BRUTO 13032 KG, LARGURA DA LÂMINA DE 3,7 M - CHI DIURNO. AF_06/2014	CHI	0,0333	R$ 108,57	R$ 3,61
SINAPI	7050	ROLO COMPACTADOR PE DE CARNEIRO VIBRATORIO, POTENCIA 125 HP, PESO OPERACIONAL SEM/COM LASTRO 11,95 / 13,30 T, IMPACTO DINAMICO 38,5 / 22,5 T, LARGURA DE TRABALHO 2,15 M - CHI DIURNO. AF 06/2014	CHI	0,0333	R$ 84,23	R$ 2,80
SINAPI	5685	ROLO COMPACTADOR VIBRATÓRIO DE UM CILINDRO AÇO LISO, POTÊNCIA 80 HP, PESO OPERACIONAL MÁXIMO 8,1 T, IMPACTO DINÂMICO 16,15 / 9,5 T, LARGURA DE TRABALHO 1,68 M - CHI DIURNO. AF 06/2014	CHI	0,0333	R$ 69,29	R$ 2,30
SINAPI	96464	ROLO COMPACTADOR DE PNEUS, ESTÁTICO, PRESSÃO VARIÁVEL, POTÊNCIA 110 HP, PESO SEM/COM LASTRO 10,8/27 T, LARGURA DE ROLAGEM 2,30 M - CHI DIURNO. AF_06/2017	CHI	0,0333	R$ 94,65	R$ 3,15
SINAPI	5679	RETROESCAVADEIRA SOBRE RODAS COM CARREGADEIRA, TRAÇÃO 4X4, POTÊNCIA LÍQ. 88 HP, CAÇAMBA CARREG. CAP. MÍN. 1 M3, CAÇAMBA RETRO CAP. 0,26 M3, PESO OPERACIONAL MÍN. 6.674 KG, PROFUNDIDADE ESCAVAÇÃO MÁX. 4,37 M - CHI DIURNO. AF 06/2014	CHI	0,0333	R$ 65,92	R$ 2,19
SINAPI	5942	PÁ CARREGADEIRA SOBRE RODAS, POTÊNCIA LÍQUIDA 128 HP, CAPACIDADE DA CAÇAMBA 1,7 A 2,8 M3, PESO OPERACIONAL 11632 KG - CHI DIURNO. AF_06/2014	CHI	0,0333	R$ 89,63	R$ 2,98
SINAPI	96156	MINICARREGADEIRA SOBRE RODAS POTENCIA 47HP CAPACIDADE OPERACAO 646 KG, COM VASSOURA MECÂNICA ACOPLADA - CHI DIURNO. AF_03/2017	CHI	0,0333	R$ 73,40	R$ 2,44
SINAPI	5837	VIBROACABADORA DE ASFALTO SOBRE ESTEIRAS, LARGURA DE PAVIMENTAÇÃO 1,90 M A 5,30 M, POTÊNCIA 105 HP CAPACIDADE 450 T/H - CHI DIURNO. AF_11/2014	CHI	0,0333	R$ 152,80	R$ 5,09
SINAPI	95632	ROLO COMPACTADOR VIBRATORIO TANDEM, ACO LISO, POTENCIA 125 HP, PESO SEM/COM LASTRO 10,20/11,65 T, LARGURA DE TRABALHO 1,73 M - CHI DIURNO. AF 11/2016	CHI	0,0333	R$ 88,38	R$ 2,94
SINAPI	96464	ROLO COMPACTADOR DE PNEUS, ESTÁTICO, PRESSÃO VARIÁVEL, POTÊNCIA 110 HP, PESO SEM/COM LASTRO 10,8/27 T, LARGURA DE ROLAGEM 2,30 M - CHI DIURNO. AF_06/2017	CHI	0,0333	R$ 94,65	R$ 3,15
SINAPI	91031	CAMINHÃO TRUCADO (C/ TERCEIRO EIXO) ELETRÔNICO - POTÊNCIA 231CV - PBT = 22000KG - DIST. ENTRE EIXOS 5170 MM - INCLUI CARROCERIA FIXA ABERTA DE MADEIRA - CHP DIURNO. AF_06/2015	CHP	0,7333	R$ 292,30	R$ 214,35
		Quantidade de Equipamentos	11	und		
		Tempo de Deslocamento (Ida e Volta)	1,6667	hora		
		Tempo Total	**18,33**	**horas**		
SINAPI	6259	CAMINHÃO PIPA 6.000 L, PESO BRUTO TOTAL 13.000 KG, DISTÂNCIA ENTRE EIXOS 4,80 M, POTÊNCIA 189 CV INCLUSIVE TANQUE DE AÇO PARA TRANSPORTE DE ÁGUA, CAPACIDADE 6 M3 - CHP DIURNO. AF_06/2014	CHP	0,0333	R$ 287,16	R$ 9,57
SINAPI	83362	ESPARGIDOR DE ASFALTO PRESSURIZADO, TANQUE 6 M3 COM ISOLAÇÃO TÉRMICA, AQUECIDO COM 2 MAÇARICOS, COM BARRA ESPARGIDORA 3,60 M, MONTADO SOBRE CAMINHÃO TOCO, PBT 14.300 KG, POTÊNCIA 185 CV - CHP DIURNO. AF 05/2023	CHP	0,0333	R$ 298,98	R$ 9,96
SINAPI	83362	ESPARGIDOR DE ASFALTO PRESSURIZADO, TANQUE 6 M3 COM ISOLAÇÃO TÉRMICA, AQUECIDO COM 2 MAÇARICOS, COM BARRA ESPARGIDORA 3,60 M, MONTADO SOBRE CAMINHÃO TOCO, PBT 14.300 KG, POTÊNCIA 185 CV - CHP DIURNO. AF_05/2023	CHP	0,0333	R$ 298,98	R$ 9,96
SINAPI	91386	CAMINHÃO BASCULANTE 10 M3, TRUCADO CABINE SIMPLES, PESO BRUTO TOTAL 23.000 KG, CARGA ÚTIL MÁXIMA 15.935 KG, DISTÂNCIA ENTRE EIXOS 4,80 M, POTÊNCIA 230 CV INCLUSIVE CAÇAMBA METÁLICA - CHP DIURNO. AF_06/2014	CHP	0,1333	R$ 303,81	R$ 40,50
SICRO	**COMPOSIÇÃO 004**	SINALIZAÇÃO TEMPORÁRIA DE OBRA	MÊS			**R$ 383,10**
SICRO	5212556	PLACA PARA SINALIZAÇÃO DE OBRAS MONTADA EM CAVALETE METÁLICO - 1,00 X 1,00 M - UTILIZAÇÃO DE 600 CICLOS - FORNECIMENTO, 01 IMPLANTAÇÃO E 01 RETIRADA DIÁRIA	UNDxDIA	60,00	R$ 2,01	R$ 120,60
SICRO	5212560	PLACA DE ADVERTÊNCIA PARA SINALIZAÇÃO DE OBRAS MONTADA EM SUPORTE METÁLICO MÓVEL, LADO 1,00 M - UTILIZAÇÃO DE 600 CICLOS - FORNECIMENTO, 01 IMPLANTAÇÃO E 01 RETIRADA DIÁRIA	UNDxDIA	30,00	R$ 4,20	R$ 126,00
SICRO	5213835	CONE PLÁSTICO PARA CANALIZAÇÃO DE TRÂNSITO - UTILIZAÇÃO DE 150 CICLOS - FORNECIMENTO, 01 IMPLANTAÇÃO E 01 RETIRADA DIÁRIA	UNDxDIA	150,00	R$ 0,91	R$ 136,50
SINAPI	**COMPOSIÇÃO 005**	LEVANTAMENTO PLANIALTIMÉTRICO CADASTRAL, COM GPS, GEORREFERENCIADO (LEVANTAMENTO PRIMITIVO)	M			**R$ 2,29**
SINAPI	90781	TOPOGRAFO COM ENCARGOS COMPLEMENTARES	H	0,0200	R$ 47,82	R$ 0,95
SINAPI	88253	AUXILIAR DE TOPÓGRAFO COM ENCARGOS COMPLEMENTARES	H	0,0200	R$ 24,37	R$ 0,48
SINAPI	90775	DESENHISTA PROJETISTA COM ENCARGOS COMPLEMENTARES	H	0,0100	R$ 42,93	R$ 0,42
SICRO	E9562	GPS GEODÉSICO DE DUPLA FREQUÊNCIA (L1/L2)	CHP	0,0200	R$ 22,25	R$ 0,44
SINAPI	**COMPOSIÇÃO 006**	ENSAIO DE VIGA BENKELMAN	M			**R$ 1,06**
SINAPI	88249	AUXILIAR DE LABORATÓRIO COM ENCARGOS COMPLEMENTARES	H	0,0033	R$ 35,41	R$ 0,11
SINAPI	88321	TÉCNICO DE LABORATÓRIO COM ENCARGOS COMPLEMENTARES	H	0,0033	R$ 41,43	R$ 0,13
SINAPI	92146	CAMINHONETE CABINE SIMPLES COM MOTOR 1.6 FLEX, CÂMBIO MANUAL, POTÊNCIA 101/104 CV, 2 PORTAS - CHI DIURNO. AF_11/2015	CHI	0,0030	R$ 32,72	R$ 0,09
SINAPI	92145	CAMINHONETE CABINE SIMPLES COM MOTOR 1.6 FLEX, CÂMBIO MANUAL, POTÊNCIA 101/104 CV, 2 PORTAS - CHP DIURNO. AF_11/2015	CHP	0,0005	R$ 81,88	R$ 0,04
SINAPI	67826	CAMINHÃO BASCULANTE 6 M3 TOCO, PESO BRUTO TOTAL 16.000 KG, CARGA ÚTIL MÁXIMA 11.130 KG, DISTÂNCIA ENTRE EIXOS 5,36 M, POTÊNCIA 185 CV, INCLUSIVE CAÇAMBA METÁLICA - CHP DIURNO. AF 06/2014	CHP	0,0033	R$ 210,81	R$ 0,69
SINAPI	**99058 / A**	LOCAÇÃO DE PONTO PARA REFERÊNCIA TOPOGRÁFICA	UND			**R$ 20,35**
SINAPI	90781	TOPOGRAFO COM ENCARGOS COMPLEMENTARES	H	0,2345	R$ 47,82	R$ 11,21
SINAPI	88253	AUXILIAR DE TOPÓGRAFO COM ENCARGOS COMPLEMENTARES	H	0,1172	R$ 24,37	R$ 2,85

MUNICÍPIO DE GARIBALDI

SECRETARIA MUNICIPAL DE OBRAS

OBJETO: RECAPEAMENTO ASFÁLTICO SOBRE PARALELEPÍPEDOS

ENDEREÇO: RUA BARTOLOMEU TIECHER, BAIRRO ALFÂNDEGA

COMPOSIÇÕES

ITEM		DESCRIÇÃO	UNIDADE	COEFICIENTE	VALOR	
FONTE	CÓDIGO				UNITÁRIO	TOTAL
SICRO	E9562	GPS GEODÉSICO DE DUPLA FREQUÊNCIA (L1/L2)	CHP	0,1759	R$ 22,25	R$ 3,91
SINAPI-I	4512	SARRAFO *2,5 X 5* CM EM PINUS, MISTA OU EQUIVALENTE DA REGIAO - BRUTA	M	1,0000	R$ 1,73	R$ 1,73
SINAPI-I	7356	TINTA LATEX ACRILICA PREMIUM, COR BRANCO FOSCO	L	0,0200	R$ 32,69	R$ 0,65
SINAPI	**99064 / A**	LOCAÇÃO E ACOMPANHAMENTO TOPOGRÁFICO DE OBRA DE PAVIMENTAÇÃO	M			**R$ 6,10**
SINAPI	99058 / A	LOCAÇÃO DE PONTO PARA REFERÊNCIA TOPOGRÁFICA	UND	0,3000	R$ 20,35	R$ 6,10
SINAPI	**COMPOSIÇÃO 005**	GRELHA EM BARRA DE AÇO CHATA APOIADA EM REQUADRO DE CONCRETO ARMADO PRÉ-MOLDADO, CONFORME PROJETO	UND			**R$ 1.177,97**
SINAPI	97737	PEÇA RETANGULAR PRÉ-MOLDADA, VOLUME DE CONCRETO DE 30 A 70 LITROS, TAXA DE AÇO APROXIMADA DE 70KG/M³. AF_03/2024	M3	0,0891	R$ 3.446,08	R$ 307,04
SINAPI	87316	ARGAMASSA TRAÇO 1:4 (EM VOLUME DE CIMENTO E AREIA GROSSA ÚMIDA) PARA CHAPISCO CONVENCIONAL, PREPARO MECÂNICO COM BETONEIRA 400 L. AF_08/2019	M3	0,0119	R$ 581,16	R$ 6,90
SINAPI	88309	PEDREIRO COM ENCARGOS COMPLEMENTARES	H	1,0000	R$ 29,88	R$ 29,88
SINAPI	88316	SERVENTE COM ENCARGOS COMPLEMENTARES	H	1,0000	R$ 24,83	R$ 24,83
SINAPI-I	567	CANTONEIRA (ABAS IGUAIS) EM ACO CARBONO, 25,4 MM X 3,17 MM (L X E), 1,27KG/M	M	2,9000	R$ 10,56	R$ 30,62
SINAPI-I	549	BARRA DE ACO CHATO, RETANGULAR, 50,8 MM X 12,7 MM (L X E), 5,06 KG/M	M	15,8000	R$ 43,00	R$ 679,40
SINAPI	88317	SOLDADOR COM ENCARGOS COMPLEMENTARES	H	2,0000	R$ 34,82	R$ 69,64
SINAPI	88315	SERRALHEIRO COM ENCARGOS COMPLEMENTARES	H	1,0000	R$ 29,66	R$ 29,66
SINAPI	**103003 / A**	FORNECIMENTO E INSTALAÇÃO DE GRELHA EM BARRA DE AÇO CHATA APOIADA EM REQUADRO DE CONCRETO ARMADO PRÉ MOLDADO, CONFORME DETALHAMENTO	UND			**R$ 1.029,45**
SINAPI	97737	PEÇA RETANGULAR PRÉ-MOLDADA, VOLUME DE CONCRETO DE 30 A 70 LITROS, TAXA DE AÇO APROXIMADA DE 70KG/M³. AF_03/2024	M3	0,0891	R$ 3.446,08	R$ 307,04
SINAPI	87316	ARGAMASSA TRAÇO 1:4 (EM VOLUME DE CIMENTO E AREIA GROSSA ÚMIDA) PARA CHAPISCO CONVENCIONAL, PREPARO MECÂNICO COM BETONEIRA 400 L. AF_08/2019	M3	0,0119	R$ 581,16	R$ 6,90
SINAPI	88309	PEDREIRO COM ENCARGOS COMPLEMENTARES	H	1,0000	R$ 29,88	R$ 29,88
SINAPI	88316	SERVENTE COM ENCARGOS COMPLEMENTARES	H	1,0000	R$ 24,83	R$ 24,83
SINAPI-I	11462	GONZO DE SOBREPOR, EM LATAO / ZAMAC, PARA JANELA PIVOTANTE - INCLUI PARAFUSOS	PAR	1,0000	R$ 21,76	R$ 21,76
SINAPI-I	568	CANTONEIRA (ABAS IGUAIS) EM ACO CARBONO, 50,8 MM X 9,53 MM (L X E), 6,99 KG/M	M	3,0000	R$ 58,52	R$ 175,56
SINAPI-I	563	BARRA DE ACO CHATO, RETANGULAR, 38,1 MM X 9,53 MM (L X E), 2,84 KG/M	M	15,0000	R$ 23,89	R$ 358,35
SINAPI-I	11002	ELETRODO REVESTIDO AWS - E6013, DIAMETRO IGUAL A 2,50 MM	KG	0,1000	R$ 58,38	R$ 5,83
SINAPI	88317	SOLDADOR COM ENCARGOS COMPLEMENTARES	H	2,0000	R$ 34,82	R$ 69,64
SINAPI	88315	SERRALHEIRO COM ENCARGOS COMPLEMENTARES	H	1,0000	R$ 29,66	R$ 29,66
SICRO	**COMPOSIÇÃO 014**	REATERRO DE VALA COM BASE DE BRITA GRADUADA - INCLUSO COMPACTAÇÃO	M3			**R$ 141,32**
SICRO	6416039	USINAGEM DE BRITA GRADUADA COM BRITA PRODUZIDA EM USINA DE 300 T/H	TKM	1,0000	R$ 120,78	R$ 120,78
SICRO	4815671	REATERRO E COMPACTAÇÃO COM SOQUETE VIBRATÓRIO	M3	1,0000	R$ 20,54	R$ 20,54
SINAPI	**95566 / A**	TUBO DE CONCRETO ARMADO PA-2 PARA REDES COLETORAS DE ÁGUAS PLUVIAIS, DIÂMETRO DE 300MM, JUNTA RÍGIDA, INSTALADO EM LOCAL COM ALTO NÍVEL DE INTERFERÊNCIAS - FORNECIMENTO E ASSENTAMENTO	M			**R$ 162,93**
SINAPI	5631	ESCAVADEIRA HIDRÁULICA SOBRE ESTEIRAS, CAÇAMBA 0,80 M3, PESO OPERACIONAL 17 T, POTENCIA BRUTA 111 HP - CHP DIURNO. AF_06/2014	CHP	0,0386	R$ 224,96	R$ 8,68
SINAPI	5632	ESCAVADEIRA HIDRÁULICA SOBRE ESTEIRAS, CAÇAMBA 0,80 M3, PESO OPERACIONAL 17 T, POTENCIA BRUTA 111 HP - CHI DIURNO. AF_06/2014	CHI	0,0750	R$ 92,74	R$ 6,95
SINAPI-I	7760	TUBO DE CONCRETO ARMADO PARA AGUAS PLUVIAIS, CLASSE PA-2, COM ENCAIXE PONTA E BOLSA, DIAMETRO NOMINAL DE 300 MM	M	1,0000	R$ 134,80	R$ 134,80
SINAPI	88246	ASSENTADOR DE TUBOS COM ENCARGOS COMPLEMENTARES	H	0,1726	R$ 19,67	R$ 3,39
SINAPI	88316	SERVENTE COM ENCARGOS COMPLEMENTARES	H	0,3452	R$ 24,83	R$ 8,57
SINAPI	88629	ARGAMASSA TRAÇO 1:3 (EM VOLUME DE CIMENTO E AREIA MÉDIA ÚMIDA), PREPARO MANUAL. AF_08/2019	M3	0,0007	R$ 783,43	R$ 0,54
SINAPI	**101623 / A**	PREPARO DE FUNDO DE VALA COM CAMADA DE BRITA	M3			**R$ 152,93**
SINAPI	91534	COMPACTADOR DE SOLOS DE PERCUSSÃO (SOQUETE) COM MOTOR A GASOLINA 4 TEMPOS, POTÊNCIA 4 CV - CHI DIURNO. AF_08/2015	CHI	0,0000	R$ 37,01	R$ -
SINAPI	91533	COMPACTADOR DE SOLOS DE PERCUSSÃO (SOQUETE) COM MOTOR A GASOLINA 4 TEMPOS, POTÊNCIA 4 CV - CHP DIURNO. AF_08/2015	CHP	0,0000	R$ 44,89	R$ -
SINAPI	88316	SERVENTE COM ENCARGOS COMPLEMENTARES	H	0,0000	R$ 24,83	R$ -
SINAPI	88309	PEDREIRO COM ENCARGOS COMPLEMENTARES	H	0,9213	R$ 29,88	R$ 27,52
SINAPI	5679	RETROESCAVADEIRA SOBRE RODAS COM CARREGADEIRA, TRAÇÃO 4X4, POTÊNCIA LÍQ. 88 HP, CAÇAMBA CARREG. CAP. MÍN. 1 M3, CAÇAMBA RETRO CAP. 0,26 M3, PESO OPERACIONAL MÍN. 6.674 KG, PROFUNDIDADE ESCAVAÇÃO MÁX. 4,37 M - CHI DIURNO. AF_06/2014	CHI	0,0000	R$ 65,92	R$ -
SINAPI	5678	RETROESCAVADEIRA SOBRE RODAS COM CARREGADEIRA, TRAÇÃO 4X4, POTÊNCIA LÍQ. 88 HP, CAÇAMBA CARREG. CAP. MÍN. 1 M3, CAÇAMBA RETRO CAP. 0,26 M3, PESO OPERACIONAL MÍN. 6.674 KG, PROFUNDIDADE ESCAVAÇÃO MÁX. 4,37 M - CHP DIURNO. AF_06/2014	CHP	0,0000	R$ 156,27	R$ -
SINAPI-I	4720	PEDRA BRITADA N. 0, OU PEDRISCO (4,8 A 9,5 MM) POSTO PEDREIRA/FORNECEDOR, SEM FRETE	M3	1,1000	R$ 114,01	R$ 125,41
SINAPI	**COMPOSIÇÃO 016**	LIMPEZA DE SUPERFÍCIE COM MINICARREGADEIRA COM ESCOVA MECÂNICA ACOPLADA	M²			**R$ 0,58**
SINAPI	96156	MINICARREGADEIRA SOBRE RODAS POTENCIA 47HP CAPACIDADE OPERACAO 646 KG, COM VASSOURA MECÂNICA ACOPLADA - CHI DIURNO. AF_03/2017	CHI	0,0015	R$ 73,40	R$ 0,11

COMPOSIÇÕES

ITEM		DESCRIÇÃO	UNIDADE	COEFICIENTE	VALOR	
FONTE	CÓDIGO				UNITÁRIO	TOTAL
SINAPI	96158	MINICARREGADEIRA SOBRE RODAS POTENCIA 47HP CAPACIDADE OPERACAO 646 KG, COM VASSOURA MECÂNICA ACOPLADA - CHP DIURNO. AF_03/2017	CHP	0,0030	R$ 157,18	R$ 0,47
SINAPI	**99257 / A2**	CAIXA DE LIGAÇÃO E PASSAGEM (CLP), DIMENSÕES 120x120x60, CONFORME DETALHAMENTO DE PROJETO	UND			**R$ 1.040,19**
SINAPI	5678	RETROESCAVADEIRA SOBRE RODAS COM CARREGADEIRA, TRAÇÃO 4X4, POTÊNCIA LÍQ. 88 HP, CAÇAMBA CARREG. CAP. MÍN. 1 M3, CAÇAMBA RETRO CAP. 0,26 M3, PESO OPERACIONAL MÍN. 6.674 KG, PROFUNDIDADE ESCAVAÇÃO MÁX. 4,37 M - CHP DIURNO. AF_06/2014	CHP	0,0197	R$ 156,27	R$ 3,07
SINAPI	5679	RETROESCAVADEIRA SOBRE RODAS COM CARREGADEIRA, TRAÇÃO 4X4, POTÊNCIA LÍQ. 88 HP, CAÇAMBA CARREG. CAP. MÍN. 1 M3, CAÇAMBA RETRO CAP. 0,26 M3, PESO OPERACIONAL MÍN. 6.674 KG, PROFUNDIDADE ESCAVAÇÃO MÁX. 4,37 M - CHI DIURNO. AF_06/2014	CHI	0,0402	R$ 65,92	R$ 2,64
SINAPI-I	7256	TIJOLO CERAMICO MACICO APARENTE 2 FUROS DE *6,5 X 10 X 20* CM (L X A X C)	UND	181,4700	R$ 1,25	R$ 226,83
SINAPI	87316	ARGAMASSA TRAÇO 1:4 (EM VOLUME DE CIMENTO E AREIA GROSSA ÚMIDA) PARA CHAPISCO CONVENCIONAL, PREPARO MECÂNICO COM BETONEIRA 400 L. AF_08/2019	M3	0,0634	R$ 581,16	R$ 36,84
SINAPI	88309	PEDREIRO COM ENCARGOS COMPLEMENTARES	H	9,0000	R$ 29,88	R$ 268,92
SINAPI	88316	SERVENTE COM ENCARGOS COMPLEMENTARES	H	6,0000	R$ 24,83	R$ 148,98
SINAPI	88628	ARGAMASSA TRAÇO 1:3 (EM VOLUME DE CIMENTO E AREIA MÉDIA ÚMIDA), PREPARO MECÂNICO COM BETONEIRA 400 L. AF_08/2019	M3	0,0384	R$ 680,49	R$ 26,13
SINAPI	94970	CONCRETO FCK = 20MPA, TRAÇO 1:2,7:3 (EM MASSA SECA DE CIMENTO/ AREIA MÉDIA/ BRITA 1) - PREPARO MECÂNICO COM BETONEIRA 600 L. AF_05/2021	M3	0,1440	R$ 541,33	R$ 77,95
SINAPI	97736	PEÇA RETANGULAR PRÉ-MOLDADA, VOLUME DE CONCRETO ACIMA DE 100 LITROS, TAXA DE AÇO APROXIMADA DE 30KG/M³. AF_03/2024	M3	0,1440	R$ 1.629,97	R$ 234,71
SINAPI	101616	PREPARO DE FUNDO DE VALA COM LARGURA MENOR QUE 1,5 M (ACERTO DO SOLO NATURAL), EM LOCAL COM NÍVEL BAIXO DE INTERFERÊNCIA. AF_01/2026	M2	1,6900	R$ 8,36	R$ 14,12
SINAPI	**100323 / A**	LASTRO COM MATERIAL GRANULAR (PÓ DE PEDRA), APLICADO EM PISOS OU LAJES SOBRE SOLO, ESPESSURA DE 10 CM	M3			**R$ 145,05**
SINAPI-I	4741	PO DE PEDRA (POSTO PEDREIRA/FORNECEDOR, SEM FRETE)	M3	1,1300	R$ 93,28	R$ 105,40
SINAPI	88309	PEDREIRO COM ENCARGOS COMPLEMENTARES	H	1,0300	R$ 29,88	R$ 30,77
SINAPI	88316	SERVENTE COM ENCARGOS COMPLEMENTARES	H	0,3430	R$ 24,83	R$ 8,51
SINAPI	91277	PLACA VIBRATÓRIA REVERSÍVEL COM MOTOR 4 TEMPOS A GASOLINA, FORÇA CENTRÍFUGA DE 25 KN (2500 KGF), POTÊNCIA 5,5 CV - CHP DIURNO. AF_08/2015	CHP	0,0320	R$ 10,97	R$ 0,35
SINAPI	91278	PLACA VIBRATÓRIA REVERSÍVEL COM MOTOR 4 TEMPOS A GASOLINA, FORÇA CENTRÍFUGA DE 25 KN (2500 KGF), POTÊNCIA 5,5 CV - CHI DIURNO. AF_08/2015	CHI	0,0300	R$ 0,86	R$ 0,02
SINAPI	**104797 / A**	REMOÇÃO DE GUIAS PRÉ-FABRICADAS DE CONCRETO, DE FORMA MECANIZADA, COM REAPROVEITAMENTO. AF_09/2023	M			**R$ 38,69**
SINAPI	90965	COMPRESSOR DE AR REBOCÁVEL, VAZÃO 89 PCM, PRESSÃO EFETIVA DE TRABALHO 102 PSI, MOTOR DIESEL, POTÊNCIA 20 CV - CHI DIURNO. AF_06/2015	CHI	0,0839	R$ 8,90	R$ 0,74
SINAPI	90964	COMPRESSOR DE AR REBOCÁVEL, VAZÃO 89 PCM, PRESSÃO EFETIVA DE TRABALHO 102 PSI, MOTOR DIESEL, POTÊNCIA 20 CV - CHP DIURNO. AF_06/2015	CHP	0,1098	R$ 34,81	R$ 3,82
SINAPI	88316	SERVENTE COM ENCARGOS COMPLEMENTARES	H	0,0965	R$ 24,83	R$ 2,39
SINAPI	88309	PEDREIRO COM ENCARGOS COMPLEMENTARES	H	0,2199	R$ 29,88	R$ 6,57
SINAPI	5952	MARTELETE OU ROMPEDOR PNEUMÁTICO MANUAL, 28 KG, COM SILENCIADOR - CHI DIURNO. AF_07/2016	CHI	0,0839	R$ 30,89	R$ 2,59
SINAPI	5795	MARTELETE OU ROMPEDOR PNEUMÁTICO MANUAL, 28 KG, COM SILENCIADOR - CHP DIURNO. AF_07/2016	CHP	0,1098	R$ 31,47	R$ 3,45
SINAPI	101850	REASSENTAMENTO DE PARALELEPÍPEDOS, REJUNTAMENTO COM PÓ DE PEDRA, COM REAPROVEITAMENTO DOS PARALELEPÍPEDOS - INCLUSO RETIRADA E COLOCAÇÃO DO MATERIAL. AF_12/2020	M2	0,3000	R$ 63,77	R$ 19,13
SINAPI	**94273 / A**	REASSENTAMENTO DE GUIA/MEIO-FIO (REAPROVEITADO) EM TRECHO RETO	M			**R$ 14,63**
SINAPI	88629	ARGAMASSA TRAÇO 1:3 (EM VOLUME DE CIMENTO E AREIA MÉDIA ÚMIDA), PREPARO MANUAL. AF_08/2019	M3	0,0018	R$ 783,43	R$ 1,41
SINAPI	88316	SERVENTE COM ENCARGOS COMPLEMENTARES	H	0,2296	R$ 24,83	R$ 5,70
SINAPI	88309	PEDREIRO COM ENCARGOS COMPLEMENTARES	H	0,2296	R$ 29,88	R$ 6,86
SINAPI-I	4059	MEIO-FIO OU GUIA DE CONCRETO, PRE-MOLDADO, COMP 1 M, *30 X 12/15* CM (H X L1/L2)	M	**0,0000**	R$ 38,32	R$ -
SINAPI-I	370	AREIA MEDIA - POSTO JAZIDA/FORNECEDOR (RETIRADO NA JAZIDA, SEM TRANSPORTE)	M3	0,0066	R$ 100,00	R$ 0,66
SINAPI	**94274 / A**	REASSENTAMENTO DE GUIA/MEIO-FIO (REAPROVEITADO) EM TRECHO CURVO	M			**R$ 17,71**
SINAPI	88629	ARGAMASSA TRAÇO 1:3 (EM VOLUME DE CIMENTO E AREIA MÉDIA ÚMIDA), PREPARO MANUAL. AF_08/2019	M3	0,0018	R$ 783,43	R$ 1,41
SINAPI	88316	SERVENTE COM ENCARGOS COMPLEMENTARES	H	0,2860	R$ 24,83	R$ 7,10
SINAPI	88309	PEDREIRO COM ENCARGOS COMPLEMENTARES	H	0,2860	R$ 29,88	R$ 8,54
SINAPI-I	4059	MEIO-FIO OU GUIA DE CONCRETO, PRE-MOLDADO, COMP 1 M, *30 X 12/15* CM (H X L1/L2)	M	**0,0000**	R$ 38,32	R$ -
SINAPI-I	370	AREIA MEDIA - POSTO JAZIDA/FORNECEDOR (RETIRADO NA JAZIDA, SEM TRANSPORTE)	M3	0,0066	R$ 100,00	R$ 0,66
SINAPI	**97096 / A**	CONCRETAGEM DE RADIER, PISO DE CONCRETO OU LAJE SOBRE SOLO, FCK 30 MPA - LANÇAMENTO, ADENSAMENTO E ACABAMENTO (CONCRETO FORNECIDO)	M3			**R$ 22,58**
SINAPI	90587	VIBRADOR DE IMERSÃO, DIÂMETRO DE PONTEIRA 45MM, MOTOR ELÉTRICO TRIFÁSICO POTÊNCIA DE 2 CV - CHI DIURNO. AF_06/2015	CHI	0,0490	R$ 0,60	R$ 0,02
SINAPI	90586	VIBRADOR DE IMERSÃO, DIÂMETRO DE PONTEIRA 45MM, MOTOR ELÉTRICO TRIFÁSICO POTÊNCIA DE 2 CV - CHP DIURNO. AF_06/2015	CHP	0,0530	R$ 1,53	R$ 0,08
SINAPI	88316	SERVENTE COM ENCARGOS COMPLEMENTARES	H	0,4110	R$ 24,83	R$ 10,20

MUNICÍPIO DE GARIBALDI

SECRETARIA MUNICIPAL DE OBRAS

OBJETO: RECAPEAMENTO ASFÁLTICO SOBRE PARALELEPÍPEDOS

ENDEREÇO: RUA BARTOLOMEU TIECHER, BAIRRO ALFÂNDEGA

COMPOSIÇÕES

ITEM		DESCRIÇÃO	UNIDADE	COEFICIENTE	VALOR	
FONTE	CÓDIGO				UNITÁRIO	TOTAL
SINAPI	88309	PEDREIRO COM ENCARGOS COMPLEMENTARES	H	0,4110	R$ 29,88	R$ 12,28
SINAPI	**96396 / A**	EXECUÇÃO E COMPACTAÇÃO DE CAMADA DE BLOQUEIO DE 3CM (BRITA ANTIEXTRUSIVA) - EXCLUSIVE CARGA E TRANSPORTE	M3			**R$ 110,42**
SINAPI	5684	ROLO COMPACTADOR VIBRATÓRIO DE UM CILINDRO AÇO LISO, POTÊNCIA 80 HP, PESO OPERACIONAL MÁXIMO 8,1 T, IMPACTO DINÂMICO 16,15 / 9,5 T, LARGURA DE TRABALHO 1,68 M - CHP DIURNO. AF_06/2014	CHP	0,0015	R$ 172,68	R$ 0,25
SINAPI	5685	ROLO COMPACTADOR VIBRATÓRIO DE UM CILINDRO AÇO LISO, POTÊNCIA 80 HP, PESO OPERACIONAL MÁXIMO 8,1 T, IMPACTO DINÂMICO 16,15 / 9,5 T, LARGURA DE TRABALHO 1,68 M - CHI DIURNO. AF_06/2014	CHI	0,0035	R$ 69,29	R$ 0,24
SINAPI	5901	CAMINHÃO PIPA 10.000 L TRUCADO, PESO BRUTO TOTAL 23.000 KG, CARGA ÚTIL MÁXIMA 15.935 KG, DISTÂNCIA ENTRE EIXOS 4,8 M, POTÊNCIA 230 CV, INCLUSIVE TANQUE DE AÇO PARA TRANSPORTE DE ÁGUA - CHP DIURNO. AF_06/2014	CHP	0,0000	R$ 357,41	R$ -
SINAPI	5903	CAMINHÃO PIPA 10.000 L TRUCADO, PESO BRUTO TOTAL 23.000 KG, CARGA ÚTIL MÁXIMA 15.935 KG, DISTÂNCIA ENTRE EIXOS 4,8 M, POTÊNCIA 230 CV, INCLUSIVE TANQUE DE AÇO PARA TRANSPORTE DE ÁGUA - CHI DIURNO. AF_06/2014	CHI	0,0000	R$ 78,85	R$ -
SINAPI	5932	MOTONIVELADORA POTÊNCIA BÁSICA LÍQUIDA (PRIMEIRA MARCHA) 125 HP, PESO BRUTO 13032 KG, LARGURA DA LÂMINA DE 3,7 M - CHP DIURNO. AF_06/2014	CHP	0,0000	R$ 276,80	R$ -
SINAPI	5934	MOTONIVELADORA POTÊNCIA BÁSICA LÍQUIDA (PRIMEIRA MARCHA) 125 HP, PESO BRUTO 13032 KG, LARGURA DA LÂMINA DE 3,7 M - CHI DIURNO. AF_06/2014	CHI	0,0000	R$ 108,57	R$ -
SINAPI	88316	SERVENTE COM ENCARGOS COMPLEMENTARES	H	0,0300	R$ 24,83	R$ 0,74
SINAPI-I	4718	PEDRA BRITADA N. 2 (19 A 38 MM) POSTO PEDREIRA/FORNECEDOR, SEM FRETE	M3	1,1000	R$ 99,27	R$ 109,19
SINAPI	96463	ROLO COMPACTADOR DE PNEUS, ESTÁTICO, PRESSÃO VARIÁVEL, POTÊNCIA 110 HP, PESO SEM/COM LASTRO 10,8/27 T, LARGURA DE ROLAGEM 2,30 M - CHP DIURNO. AF_06/2017	CHP	0,0000	R$ 230,74	R$ -
SINAPI	96464	ROLO COMPACTADOR DE PNEUS, ESTÁTICO, PRESSÃO VARIÁVEL, POTÊNCIA 110 HP, PESO SEM/COM LASTRO 10,8/27 T, LARGURA DE ROLAGEM 2,30 M - CHI DIURNO. AF_06/2017	CHI	0,0000	R$ 94,65	R$ -

MUNICÍPIO DE GARIBALDI

SECRETARIA MUNICIPAL DE OBRAS

OBJETO: RECAPEAMENTO ASFÁLTICO SOBRE PARALELEPÍPEDOS

ENDEREÇO: RUA BARTOLOMEU TIECHER, BAIRRO ALFÂNDEGA

COMPOSIÇÕES

ITEM		DESCRIÇÃO	UNIDADE	COEFICIENTE	VALOR	
FONTE	CÓDIGO				UNITÁRIO	TOTAL
SINAPI	**102470 / A**	IMPRIMAÇÃO DA BASE COM EMULSÃO PARA IMPRIMAÇÃO (EXCLUSIVE EMULSÃO)	M2			**R$ 1,25**
SINAPI	5841	VASSOURA MECÂNICA REBOCÁVEL COM ESCOVA CILÍNDRICA, LARGURA ÚTIL DE VARRIMENTO DE 2,44 M - CHI DIURNO. AF_06/2014	CHI	0,0040	R$ 6,12	R$ 0,02
SINAPI	5839	VASSOURA MECÂNICA REBOCÁVEL COM ESCOVA CILÍNDRICA, LARGURA ÚTIL DE VARRIMENTO DE 2,44 M - CHP DIURNO. AF_06/2014	CHP	0,0016	R$ 12,18	R$ 0,01
SINAPI	91486	ESPARGIDOR DE ASFALTO PRESSURIZADO, TANQUE 6 M3 COM ISOLAÇÃO TÉRMICA, AQUECIDO COM 2 MAÇARICOS, COM BARRA ESPARGIDORA 3,60 M, MONTADO SOBRE CAMINHÃO TOCO, PBT 14.300 KG, POTÊNCIA 185 CV - CHI DIURNO. AF_05/2023	CHI	0,0047	R$ 73,12	R$ 0,34
SINAPI	89036	TRATOR DE PNEUS, POTÊNCIA 85 CV, TRAÇÃO 4X4, PESO COM LASTRO DE 4.675 KG - CHI DIURNO. AF_06/2014	CHI	0,0047	R$ 53,63	R$ 0,25
SINAPI	89035	TRATOR DE PNEUS, POTÊNCIA 85 CV, TRAÇÃO 4X4, PESO COM LASTRO DE 4.675 KG - CHP DIURNO. AF_06/2014	CHP	0,0016	R$ 146,20	R$ 0,23
SINAPI	88316	SERVENTE COM ENCARGOS COMPLEMENTARES	H	0,0056	R$ 24,83	R$ 0,13
SINAPI	83362	ESPARGIDOR DE ASFALTO PRESSURIZADO, TANQUE 6 M3 COM ISOLAÇÃO TÉRMICA, AQUECIDO COM 2 MAÇARICOS, COM BARRA ESPARGIDORA 3,60 M, MONTADO SOBRE CAMINHÃO TOCO, PBT 14.300 KG, POTÊNCIA 185 CV - CHP DIURNO. AF_05/2023	CHP	0,0009	R$ 298,98	R$ 0,27
SINAPI	**104375 / A**	EXECUÇÃO DE PINTURA DE LIGAÇÃO COM EMULSÃO ASFÁLTICA RR-1C (EXCLUSIVE EMULSÃO)	M2			**R$ 1,12**
SINAPI	91486	ESPARGIDOR DE ASFALTO PRESSURIZADO, TANQUE 6 M3 COM ISOLAÇÃO TÉRMICA, AQUECIDO COM 2 MAÇARICOS, COM BARRA ESPARGIDORA 3,60 M, MONTADO SOBRE CAMINHÃO TOCO, PBT 14.300 KG, POTÊNCIA 185 CV - CHI DIURNO. AF_05/2023	CHI	0,0049	R$ 73,12	R$ 0,35
SINAPI	89036	TRATOR DE PNEUS, POTÊNCIA 85 CV, TRAÇÃO 4X4, PESO COM LASTRO DE 4.675 KG - CHI DIURNO. AF_06/2014	CHI	0,0049	R$ 53,63	R$ 0,26
SINAPI	89035	TRATOR DE PNEUS, POTÊNCIA 85 CV, TRAÇÃO 4X4, PESO COM LASTRO DE 4.675 KG - CHP DIURNO. AF_06/2014	CHP	0,0016	R$ 146,20	R$ 0,23
SINAPI	88316	SERVENTE COM ENCARGOS COMPLEMENTARES	H	0,0053	R$ 24,83	R$ 0,13
SINAPI	83362	ESPARGIDOR DE ASFALTO PRESSURIZADO, TANQUE 6 M3 COM ISOLAÇÃO TÉRMICA, AQUECIDO COM 2 MAÇARICOS, COM BARRA ESPARGIDORA 3,60 M, MONTADO SOBRE CAMINHÃO TOCO, PBT 14.300 KG, POTÊNCIA 185 CV - CHP DIURNO. AF_05/2023	CHP	0,0004	R$ 298,98	R$ 0,12
SINAPI	5841	VASSOURA MECÂNICA REBOCÁVEL COM ESCOVA CILÍNDRICA, LARGURA ÚTIL DE VARRIMENTO DE 2,44 M - CHI DIURNO. AF_06/2014	CHI	0,0036	R$ 6,12	R$ 0,02
SINAPI	5839	VASSOURA MECÂNICA REBOCÁVEL COM ESCOVA CILÍNDRICA, LARGURA ÚTIL DE VARRIMENTO DE 2,44 M - CHP DIURNO. AF_06/2014	CHP	0,0016	R$ 12,18	R$ 0,01
SINAPI	**95995 / A1**	EXECUÇÃO DE REPERFILAGEM COM APLICAÇÃO DE CONCRETO ASFÁLTICO (CBUQ - 3CM) COM MOTONIVELADORA - EXCLUSIVE USINAGEM, CARGA E TRANSPORTE	M3			**R$ 101,74**
SINAPI	96464	ROLO COMPACTADOR DE PNEUS, ESTÁTICO, PRESSÃO VARIÁVEL, POTÊNCIA 110 HP, PESO SEM/COM LASTRO 10,8/27 T, LARGURA DE ROLAGEM 2,30 M - CHI DIURNO. AF_06/2017	CHI	0,0990	R$ 94,65	R$ 9,37
SINAPI	96463	ROLO COMPACTADOR DE PNEUS, ESTÁTICO, PRESSÃO VARIÁVEL, POTÊNCIA 110 HP, PESO SEM/COM LASTRO 10,8/27 T, LARGURA DE ROLAGEM 2,30 M - CHP DIURNO. AF_06/2017	CHP	0,0419	R$ 230,74	R$ 9,66
SINAPI	96157	TRATOR DE PNEUS COM POTÊNCIA DE 85 CV, TRAÇÃO 4X4, COM VASSOURA MECÂNICA ACOPLADA - CHP DIURNO. AF_03/2017	CHP	0,0341	R$ 157,08	R$ 5,35
SINAPI	96155	TRATOR DE PNEUS COM POTÊNCIA DE 85 CV, TRAÇÃO 4X4, COM VASSOURA MECÂNICA ACOPLADA - CHI DIURNO. AF_02/2017	CHI	0,1071	R$ 59,47	R$ 6,36
SINAPI	95632	ROLO COMPACTADOR VIBRATORIO TANDEM, ACO LISO, POTENCIA 125 HP, PESO SEM/COM LASTRO 10,20/11,65 T, LARGURA DE TRABALHO 1,73 M - CHI DIURNO. AF_11/2016	CHI	0,0607	R$ 88,38	R$ 5,36
SINAPI	95631	ROLO COMPACTADOR VIBRATORIO TANDEM, ACO LISO, POTENCIA 125 HP, PESO SEM/COM LASTRO 10,20/11,65 T, LARGURA DE TRABALHO 1,73 M - CHP DIURNO. AF_11/2016	CHP	0,0805	R$ 247,39	R$ 19,91
SINAPI	91386	CAMINHÃO BASCULANTE 10 M3, TRUCADO CABINE SIMPLES, PESO BRUTO TOTAL 23.000 KG, CARGA ÚTIL MÁXIMA 15.935 KG, DISTÂNCIA ENTRE EIXOS 4,80 M, POTÊNCIA 230 CV INCLUSIVE CAÇAMBA METÁLICA - CHP DIURNO. AF_06/2014	CHP	0,0464	R$ 303,81	R$ 14,09
SINAPI	88314	RASTELEIRO COM ENCARGOS COMPLEMENTARES	H	1,1301	R$ 24,88	R$ 28,11
SINAPI	5934	MOTONIVELADORA POTÊNCIA BÁSICA LÍQUIDA (PRIMEIRA MARCHA) 125 HP, PESO BRUTO 13032 KG, LARGURA DA LÂMINA DE 3,7 M - CHI DIURNO. AF_06/2014	CHI	0,03256	R$ 108,57	R$ 3,53
SINAPI	**95995 / A3**	EXECUÇÃO DE PAVIMENTO COM APLICAÇÃO DE CONCRETO ASFÁLTICO (CBUQ – 5CM) - EXCLUSIVE USINAGEM, CARGA E TRANSPORTE	M3			**R$ 146,57**
SINAPI	96464	ROLO COMPACTADOR DE PNEUS, ESTÁTICO, PRESSÃO VARIÁVEL, POTÊNCIA 110 HP, PESO SEM/COM LASTRO 10,8/27 T, LARGURA DE ROLAGEM 2,30 M - CHI DIURNO. AF_06/2017	CHI	0,2424	R$ 94,65	R$ 22,94
SINAPI	96463	ROLO COMPACTADOR DE PNEUS, ESTÁTICO, PRESSÃO VARIÁVEL, POTÊNCIA 110 HP, PESO SEM/COM LASTRO 10,8/27 T, LARGURA DE ROLAGEM 2,30 M - CHP DIURNO. AF_06/2017	CHP	0,0345	R$ 230,74	R$ 7,95
SINAPI	96157	TRATOR DE PNEUS COM POTÊNCIA DE 85 CV, TRAÇÃO 4X4, COM VASSOURA MECÂNICA ACOPLADA - CHP DIURNO. AF_03/2017	CHP	0,0297	R$ 157,08	R$ 4,66
SINAPI	96155	TRATOR DE PNEUS COM POTÊNCIA DE 85 CV, TRAÇÃO 4X4, COM VASSOURA MECÂNICA ACOPLADA - CHI DIURNO. AF_02/2017	CHI	0,1087	R$ 59,47	R$ 6,46
SINAPI	95632	ROLO COMPACTADOR VIBRATORIO TANDEM, ACO LISO, POTENCIA 125 HP, PESO SEM/COM LASTRO 10,20/11,65 T, LARGURA DE TRABALHO 1,73 M - CHI DIURNO. AF_11/2016	CHI	0,0564	R$ 88,38	R$ 4,98
SINAPI	95631	ROLO COMPACTADOR VIBRATORIO TANDEM, ACO LISO, POTENCIA 125 HP, PESO SEM/COM LASTRO 10,20/11,65 T, LARGURA DE TRABALHO 1,73 M - CHP DIURNO. AF_11/2016	CHP	0,0821	R$ 247,39	R$ 20,29

COMPOSIÇÕES

ITEM		DESCRIÇÃO	UNIDADE	COEFICIENTE	VALOR	
FONTE	CÓDIGO				UNITÁRIO	TOTAL
SINAPI	91387	CAMINHÃO BASCULANTE 10 M3, TRUCADO CABINE SIMPLES, PESO BRUTO TOTAL 23.000 KG, CARGA ÚTIL MÁXIMA 15.935 KG, DISTÂNCIA ENTRE EIXOS 4,80 M, POTÊNCIA 230 CV INCLUSIVE CAÇAMBA METÁLICA - CHI DIURNO. AF 06/2014	CHI	0,0891	R$ 80,97	R$ 7,21
SINAPI	91386	CAMINHÃO BASCULANTE 10 M3, TRUCADO CABINE SIMPLES, PESO BRUTO TOTAL 23.000 KG, CARGA ÚTIL MÁXIMA 15.935 KG, DISTÂNCIA ENTRE EIXOS 4,80 M, POTÊNCIA 230 CV INCLUSIVE CAÇAMBA METÁLICA - CHP DIURNO. AF_06/2014	CHP	0,0494	R$ 303,81	R$ 14,99
SINAPI	88314	RASTELEIRO COM ENCARGOS COMPLEMENTARES	H	0,9690	R$ 24,88	R$ 24,10
SINAPI	5837	VIBROACABADORA DE ASFALTO SOBRE ESTEIRAS, LARGURA DE PAVIMENTAÇÃO 1,90 M A 5,30 M, POTÊNCIA 105 HP CAPACIDADE 450 T/H - CHI DIURNO. AF_11/2014	CHI	0,0891	R$ 152,80	R$ 13,60
SINAPI	5835	VIBROACABADORA DE ASFALTO SOBRE ESTEIRAS, LARGURA DE PAVIMENTAÇÃO 1,90 M A 5,30 M, POTÊNCIA 105 HP CAPACIDADE 450 T/H - CHP DIURNO. AF_11/2014	CHP	0,0494	R$ 392,92	R$ 19,39
SINAPI	**95995 / A2**	EXECUÇÃO DE PAVIMENTO COM APLICAÇÃO DE CONCRETO ASFÁLTICO (CBUQ - 4CM) - EXCLUSIVE USINAGEM, CARGA E TRANSPORTE	M3			**R$ 130,94**
SINAPI	96464	ROLO COMPACTADOR DE PNEUS, ESTÁTICO, PRESSÃO VARIÁVEL, POTÊNCIA 110 HP, PESO SEM/COM LASTRO 10,8/27 T, LARGURA DE ROLAGEM 2,30 M - CHI DIURNO. AF_06/2017	CHI	0,0990	R$ 94,65	R$ 9,37
SINAPI	96463	ROLO COMPACTADOR DE PNEUS, ESTÁTICO, PRESSÃO VARIÁVEL, POTÊNCIA 110 HP, PESO SEM/COM LASTRO 10,8/27 T, LARGURA DE ROLAGEM 2,30 M - CHP DIURNO. AF_06/2017	CHP	0,0419	R$ 230,74	R$ 9,66
SINAPI	96157	TRATOR DE PNEUS COM POTÊNCIA DE 85 CV, TRAÇÃO 4X4, COM VASSOURA MECÂNICA ACOPLADA - CHP DIURNO. AF_03/2017	CHP	0,0341	R$ 157,08	R$ 5,35
SINAPI	96155	TRATOR DE PNEUS COM POTÊNCIA DE 85 CV, TRAÇÃO 4X4, COM VASSOURA MECÂNICA ACOPLADA - CHI DIURNO. AF_02/2017	CHI	0,1071	R$ 59,47	R$ 6,36
SINAPI	95632	ROLO COMPACTADOR VIBRATORIO TANDEM, ACO LISO, POTENCIA 125 HP, PESO SEM/COM LASTRO 10,20/11,65 T, LARGURA DE TRABALHO 1,73 M - CHI DIURNO. AF_11/2016	CHI	0,0607	R$ 88,38	R$ 5,36
SINAPI	95631	ROLO COMPACTADOR VIBRATORIO TANDEM, ACO LISO, POTENCIA 125 HP, PESO SEM/COM LASTRO 10,20/11,65 T, LARGURA DE TRABALHO 1,73 M - CHP DIURNO. AF_11/2016	CHP	0,0805	R$ 247,39	R$ 19,91
SINAPI	91386	CAMINHÃO BASCULANTE 10 M3, TRUCADO CABINE SIMPLES, PESO BRUTO TOTAL 23.000 KG, CARGA ÚTIL MÁXIMA 15.935 KG, DISTÂNCIA ENTRE EIXOS 4,80 M, POTÊNCIA 230 CV INCLUSIVE CAÇAMBA METÁLICA - CHP DIURNO. AF_06/2014	CHP	0,0464	R$ 303,81	R$ 14,09
SINAPI	88314	RASTELEIRO COM ENCARGOS COMPLEMENTARES	H	1,1301	R$ 24,88	R$ 28,11
SINAPI	5837	VIBROACABADORA DE ASFALTO SOBRE ESTEIRAS, LARGURA DE PAVIMENTAÇÃO 1,90 M A 5,30 M, POTÊNCIA 105 HP CAPACIDADE 450 T/H - CHI DIURNO. AF_11/2014	CHI	0,0949	R$ 152,80	R$ 14,50
SINAPI	5835	VIBROACABADORA DE ASFALTO SOBRE ESTEIRAS, LARGURA DE PAVIMENTAÇÃO 1,90 M A 5,30 M, POTÊNCIA 105 HP CAPACIDADE 450 T/H - CHP DIURNO. AF_11/2014	CHP	0,0464	R$ 392,92	R$ 18,23
SINAPI	**104359 / A**	USINAGEM DE CONCRETO ASFÁLTICO COM CAP 50/70, PARA CAMADA DE ROLAMENTO, PADRÃO DNIT FAIXA C, EM USINA DE ASFALTO CONTÍNUA DE 80 TON/H - EXCLUSIVE CAP	T			**R$ 196,18**
SINAPI	95873	GRUPO GERADOR COM CARENAGEM, MOTOR DIESEL POTÊNCIA STANDART ENTRE 250 E 260 KVA - CHI DIURNO. AF 12/2016	CHI	0,0163	R$ 14,28	R$ 0,23
SINAPI	95872	GRUPO GERADOR COM CARENAGEM, MOTOR DIESEL POTÊNCIA STANDART ENTRE 250 E 260 KVA - CHP DIURNO. AF 12/2016	CHP	0,0177	R$ 336,33	R$ 5,93
SINAPI	93434	USINA DE MISTURA ASFÁLTICA À QUENTE, TIPO CONTRA FLUXO, PROD 40 A 80 TON/HORA - CHI DIURNO. AF_05/2023	CHI	0,0163	R$ 375,46	R$ 6,11
SINAPI	93433	USINA DE MISTURA ASFÁLTICA À QUENTE, TIPO CONTRA FLUXO, PROD 40 A 80 TON/HORA - CHP DIURNO. AF_05/2023	CHP	0,0177	R$ 3.060,08	R$ 54,02
SINAPI	90776	ENCARREGADO GERAL COM ENCARGOS COMPLEMENTARES	H	0,0340	R$ 78,07	R$ 2,65
SINAPI	88316	SERVENTE COM ENCARGOS COMPLEMENTARES	H	0,0679	R$ 24,83	R$ 1,68
SINAPI	7030	TANQUE DE ASFALTO ESTACIONÁRIO COM SERPENTINA, CAPACIDADE 30.000 L - CHP DIURNO. AF 05/2023	CHP	0,0679	R$ 306,63	R$ 20,82
SINAPI	5942	PÁ CARREGADEIRA SOBRE RODAS, POTÊNCIA LÍQUIDA 128 HP, CAPACIDADE DA CAÇAMBA 1,7 A 2,8 M3, PESO OPERACIONAL 11632 KG - CHI DIURNO. AF 06/2014	CHI	0,0288	R$ 89,63	R$ 2,57
SINAPI	5940	PÁ CARREGADEIRA SOBRE RODAS, POTÊNCIA LÍQUIDA 128 HP, CAPACIDADE DA CAÇAMBA 1,7 A 2,8 M3, PESO OPERACIONAL 11632 KG - CHP DIURNO. AF 06/2014	CHP	0,0052	R$ 194,46	R$ 1,00
SINAPI-I	4741	PO DE PEDRA (POSTO PEDREIRA/FORNECEDOR, SEM FRETE)	M3	0,3363	R$ 93,28	R$ 31,37
SINAPI-I	4721	PEDRA BRITADA N. 1 (9,5 A 19 MM) POSTO PEDREIRA/FORNECEDOR, SEM FRETE	M3	0,0322	R$ 98,75	R$ 3,17
SINAPI-I	4720	PEDRA BRITADA N. 0, OU PEDRISCO (4,8 A 9,5 MM) POSTO PEDREIRA/FORNECEDOR, SEM FRETE	M3	0,4263	R$ 114,01	R$ 48,60
SINAPI-I	1106	CAL HIDRATADA CH-I PARA ARGAMASSAS	KG	14,4636	R$ 1,06	R$ 15,33
SINAPI-I	370	AREIA MEDIA - POSTO JAZIDA/FORNECEDOR (RETIRADO NA JAZIDA, SEM TRANSPORTE)	M3	0,0270	R$ 100,00	R$ 2,70
SINAPI	**97947 / A**	CAIXA DE DRENAGEM EM ALVENARIA DE TIJOLOS CERÂMICOS MACIÇOS, COM TAMPA EM PEÇA PRÉ-MOLDADA, COM REQUADRO EM CANTONEIRA METÁLICA (2") PARA FIXAÇÃO DA GRELHA	UND			**R$ 4.430,54**
SINAPI-I	2692	DESMOLDANTE PROTETOR PARA FORMAS DE MADEIRA, DE BASE OLEOSA EMULSIONADA EM AGUA	L	0,0105	R$ 6,98	R$ 0,07
SINAPI-I	4491	PONTALETE *7,5 X 7,5* CM EM PINUS, MISTA OU EQUIVALENTE DA REGIAO - BRUTA	M	0,2294	R$ 7,14	R$ 1,63
SINAPI-I	4517	SARRAFO *2,5 X 7,5* CM EM PINUS, MISTA OU EQUIVALENTE DA REGIAO - BRUTA	M	0,2728	R$ 2,50	R$ 0,68
SINAPI-I	5069	PREGO DE ACO POLIDO COM CABECA 17 X 27 (2 1/2 X 11)	KG	0,0242	R$ 15,84	R$ 0,38
SINAPI	5678	RETROESCAVADEIRA SOBRE RODAS COM CARREGADEIRA, TRAÇÃO 4X4, POTÊNCIA LÍQ. 88 HP, CAÇAMBA CARREG. CAP. MÍN. 1 M3, CAÇAMBA RETRO CAP. 0,26 M3, PESO OPERACIONAL MÍN. 6.674 KG, PROFUNDIDADE ESCAVAÇÃO MÁX. 4,37 M - CHP DIURNO. AF_06/2014	CHP	0,0528	R$ 156,27	R$ 8,25

COMPOSIÇÕES

ITEM		DESCRIÇÃO	UNIDADE	COEFICIENTE	VALOR	
FONTE	CÓDIGO				UNITÁRIO	TOTAL
SINAPI	5679	RETROESCAVADEIRA SOBRE RODAS COM CARREGADEIRA, TRAÇÃO 4X4, POTÊNCIA LÍQ. 88 HP, CAÇAMBA CARREG. CAP. MÍN. 1 M3, CAÇAMBA RETRO CAP. 0,26 M3, PESO OPERACIONAL MÍN. 6.674 KG, PROFUNDIDADE ESCAVAÇÃO MÁX. 4,37 M - CHI DIURNO. AF_06/2014	CHI	0,1075	R$ 65,92	R$ 7,08
SINAPI-I	6193	TABUA NAO APARELHADA *2,5 X 20* CM, EM MACARANDUBA/MASSARANDUBA, ANGELIM OU EQUIVALENTE DA REGIAO - BRUTA	M	0,8556	R$ 17,60	R$ 15,05
SINAPI-I	34401	TIJOLO CERAMICO LAMINADO DE *5,5 X 11 X 23* CM (L X A X C), COM 21 FUROS	UND	835,9171	R$ 1,76	R$ 1.471,21
SINAPI-I	43440	CONJUNTO PRE-MOLDADO COMPOSTO POR GRELHA (0,99 X 0,45 M), QUADRO (1,10 X 0,52 M) E CANTONEIRA (1,10 X 0,35 M), EM CONCRETO ARMADO, COM FCK DE 21 MPA	UND	1,0000	R$ 525,06	R$ 525,06
SINAPI	97736	PEÇA RETANGULAR PRÉ-MOLDADA, VOLUME DE CONCRETO ACIMA DE 100 LITROS, TAXA DE AÇO APROXIMADA DE 30KG/M³. AF_03/2024	M3	0,1950	R$ 1.629,97	R$ 317,84
SINAPI-I	4777	CANTONEIRA ACO ABAS IGUAIS (QUALQUER BITOLA), ESPESSURA ENTRE 1/8" E 1/4"	KG	10,8174	R$ 8,26	R$ 89,35
SINAPI-I	11462	GONZO DE SOBREPOR, EM LATAO / ZAMAC, PARA JANELA PIVOTANTE - INCLUI PARAFUSOS	PAR	1,0000	R$ 21,76	R$ 21,76
SINAPI	88315	SERRALHEIRO COM ENCARGOS COMPLEMENTARES	H	1,0000	R$ 29,66	R$ 29,66
SINAPI	88251	AUXILIAR DE SERRALHEIRO COM ENCARGOS COMPLEMENTARES	H	0,5000	R$ 26,10	R$ 13,05
SINAPI	88317	SOLDADOR COM ENCARGOS COMPLEMENTARES	H	1,0000	R$ 34,82	R$ 34,82
SINAPI-I	10999	ELETRODO REVESTIDO AWS - E6013, DIAMETRO IGUAL A 4,00 MM	KG	0,2000	R$ 56,09	R$ 11,21
SINAPI	87316	ARGAMASSA TRAÇO 1:4 (EM VOLUME DE CIMENTO E AREIA GROSSA ÚMIDA) PARA CHAPISCO CONVENCIONAL, PREPARO MECÂNICO COM BETONEIRA 400 L. AF_08/2019	M3	0,0588	R$ 581,16	R$ 34,17
SINAPI	88309	PEDREIRO COM ENCARGOS COMPLEMENTARES	H	18,7688	R$ 29,88	R$ 560,81
SINAPI	88316	SERVENTE COM ENCARGOS COMPLEMENTARES	H	14,7469	R$ 24,83	R$ 366,16
SINAPI	88628	ARGAMASSA TRAÇO 1:3 (EM VOLUME DE CIMENTO E AREIA MÉDIA ÚMIDA), PREPARO MECÂNICO COM BETONEIRA 400 L. AF_08/2019	M3	0,7579	R$ 680,49	R$ 515,74
SINAPI	89995	GRAUTEAMENTO DE CINTA SUPERIOR OU DE VERGA EM ALVENARIA ESTRUTURAL. AF_09/2021	M3	0,108	R$ 1.145,52	R$ 123,71
SINAPI	89998	ARMAÇÃO DE CINTA DE ALVENARIA ESTRUTURAL; DIÂMETRO DE 10,0 MM. AF_09/2021	KG	3,3318	R$ 10,13	R$ 33,75
SINAPI	94970	CONCRETO FCK = 20MPA, TRAÇO 1:2,7:3 (EM MASSA SECA DE CIMENTO/ AREIA MÉDIA/ BRITA 1) - PREPARO MECÂNICO COM BETONEIRA 600 L. AF_05/2021	M3	0,2768	R$ 541,33	R$ 149,84
SINAPI	96536	FABRICAÇÃO, MONTAGEM E DESMONTAGEM DE FÔRMA PARA VIGA BALDRAME, EM MADEIRA SERRADA, E=25 MM, 4 UTILIZAÇÕES. AF_01/2024	M2	1,0800	R$ 67,08	R$ 72,44
SINAPI	101616	PREPARO DE FUNDO DE VALA COM LARGURA MENOR QUE 1,5 M (ACERTO DO SOLO NATURAL), EM LOCAL COM NÍVEL BAIXO DE INTERFERÊNCIA. AF_01/2026	M2	1,3500	R$ 8,36	R$ 11,28
SINAPI	96621	LASTRO COM MATERIAL GRANULAR, APLICAÇÃO EM BLOCOS DE COROAMENTO, ESPESSURA DE *5 CM*. AF_01/2024	M3	0,0675	R$ 230,31	R$ 15,54
SINAPI	**103693 / A**	FORNECIMENTO E INSTALAÇÃO DE SUPORTE METÁLICO GALVANIZADO PARA PLACAS DE SINALIZAÇÃO, EM BASE DE CONCRETO, COM H=2,2M LIVRE E DIÂMETRO DE 2". AF_03/2022	UND			**R$ 310,14**
SINAPI	94975	CONCRETO FCK = 15MPA, TRAÇO 1:3,4:3,5 (EM MASSA SECA DE CIMENTO/ AREIA MÉDIA/ BRITA 1) - PREPARO MANUAL. AF_05/2021	M3	0,0237	R$ 560,90	R$ 13,29
SINAPI	88316	SERVENTE COM ENCARGOS COMPLEMENTARES	H	1,5455	R$ 24,83	R$ 38,37
SINAPI	88278	MONTADOR DE ESTRUTURAS METÁLICAS COM ENCARGOS COMPLEMENTARES	H	0,5152	R$ 29,13	R$ 15,00
SINAPI-I	7696	TUBO ACO GALVANIZADO COM COSTURA, CLASSE MEDIA, DN 2", E = *3,65* MM, PESO *5,10* KG/M (NBR 5580)	M	3,2000	R$ 76,09	R$ 243,48
SINAPI	**97636 / A**	DEMOLIÇÃO PARCIAL DE PASSEIO DE BASALTO, COM CORTADORA DE PISO, SEM REAPROVEITAMENTO	M2			**R$ 7,84**
SINAPI	91285	CORTADORA DE PISO COM MOTOR 4 TEMPOS A GASOLINA, POTÊNCIA DE 13 HP, COM DISCO DE CORTE DIAMANTADO SEGMENTADO PARA CONCRETO, DIÂMETRO DE 350 MM, FURO DE 1" (14 X 1") - CHI DIURNO. AF_08/2015	CHI	0,0836	R$ 0,57	R$ 0,04
SINAPI	91283	CORTADORA DE PISO COM MOTOR 4 TEMPOS A GASOLINA, POTÊNCIA DE 13 HP, COM DISCO DE CORTE DIAMANTADO SEGMENTADO PARA CONCRETO, DIÂMETRO DE 350 MM, FURO DE 1" (14 X 1") - CHP DIURNO. AF_08/2015	CHP	0,0524	R$ 10,48	R$ 0,54
SINAPI	88309	PEDREIRO COM ENCARGOS COMPLEMENTARES	H	0,2433	R$ 29,88	R$ 7,26
SINAPI	5632	ESCAVADEIRA HIDRÁULICA SOBRE ESTEIRAS, CAÇAMBA 0,80 M3, PESO OPERACIONAL 17 T, POTENCIA BRUTA 111 HP - CHI DIURNO. AF_06/2014	CHI		R$ 92,74	R$ -
SINAPI	5631	ESCAVADEIRA HIDRÁULICA SOBRE ESTEIRAS, CAÇAMBA 0,80 M3, PESO OPERACIONAL 17 T, POTENCIA BRUTA 111 HP - CHP DIURNO. AF_06/2014	CHP		R$ 224,96	R$ -
SINAPI	**97633 / A**	DEMOLIÇÃO DE PASSEIO DE BASALTO DE FORMA MANUAL, COM REAPROVEITAMENTO	M2			**R$ 26,05**
SINAPI	88316	SERVENTE COM ENCARGOS COMPLEMENTARES	H	0,7740	R$ 24,83	R$ 19,21
SINAPI	88256	AZULEJISTA OU LADRILHEIRO COM ENCARGOS COMPLEMENTARES	H	0,2301	R$ 29,73	R$ 6,84
SINAPI	**104658 / A**	PISO PODOTÁTIL DE ALERTA OU DIRECIONAL, DE CONCRETO, ASSENTADO SOBRE ARGAMASSA AC-III	M2			**R$ 165,08**
SINAPI	88316	SERVENTE COM ENCARGOS COMPLEMENTARES	H	1,2790	R$ 24,83	R$ 31,75
SINAPI	88309	PEDREIRO COM ENCARGOS COMPLEMENTARES	H	0,6390	R$ 29,88	R$ 19,09
SINAPI-I	36178	PISO TATIL / PODOTATIL, LADRILHO HIDRAULICO/CONCRETO, *40 X 40* CM, E= 2,5* CM, PADRAO TATIL ALERTA OU DIRECIONAL, COR NATURAL	UND	6,4375	R$ 14,28	R$ 91,92
SINAPI-I	34357	REJUNTE CIMENTICIO, QUALQUER COR	KG	0,2400	R$ 4,69	R$ 1,12
SINAPI-I	37595	ARGAMASSA COLANTE TIPO AC III	KG	8,6200	R$ 2,46	R$ 21,20
SINAPI	**92402 / A**	EXECUÇÃO DE PASSEIO EM PISO INTERTRAVADO, COM BLOCO 16 FACES DE 22 X 11 CM, ESPESSURA 6 CM (BLOCOS REAPROVEITADOS)	M2			**R$ 23,80**
SINAPI	91285	CORTADORA DE PISO COM MOTOR 4 TEMPOS A GASOLINA, POTÊNCIA DE 13 HP, COM DISCO DE CORTE DIAMANTADO SEGMENTADO PARA CONCRETO, DIÂMETRO DE 350 MM, FURO DE 1" (14 X 1") - CHI DIURNO. AF_08/2015	CHI	0,1120	R$ 0,57	R$ 0,06
SINAPI	91283	CORTADORA DE PISO COM MOTOR 4 TEMPOS A GASOLINA, POTÊNCIA DE 13 HP, COM DISCO DE CORTE DIAMANTADO SEGMENTADO PARA CONCRETO, DIÂMETRO DE 350 MM, FURO DE 1" (14 X 1") - CHP DIURNO. AF_08/2015	CHP	0,0491	R$ 10,48	R$ 0,51

MUNICÍPIO DE GARIBALDI

SECRETARIA MUNICIPAL DE OBRAS

OBJETO: RECAPEAMENTO ASFÁLTICO SOBRE PARALELEPÍPEDOS

ENDEREÇO: RUA BARTOLOMEU TIECHER, BAIRRO ALFÂNDEGA

COMPOSIÇÕES

ITEM		DESCRIÇÃO	UNIDADE	COEFICIENTE	VALOR	
FONTE	CÓDIGO				UNITÁRIO	TOTAL
SINAPI	91278	PLACA VIBRATÓRIA REVERSÍVEL COM MOTOR 4 TEMPOS A GASOLINA, FORÇA CENTRÍFUGA DE 25 KN (2500 KGF), POTÊNCIA 5,5 CV - CHI DIURNO. AF_08/2015	CHI	0,1570	R$ 0,86	R$ 0,13
SINAPI	91277	PLACA VIBRATÓRIA REVERSÍVEL COM MOTOR 4 TEMPOS A GASOLINA, FORÇA CENTRÍFUGA DE 25 KN (2500 KGF), POTÊNCIA 5,5 CV - CHP DIURNO. AF_08/2015	CHP	0,0041	R$ 10,97	R$ 0,04
SINAPI	88316	SERVENTE COM ENCARGOS COMPLEMENTARES	H	0,3222	R$ 24,83	R$ 8,00
SINAPI	88260	CALCETEIRO COM ENCARGOS COMPLEMENTARES	H	0,3222	R$ 26,29	R$ 8,47
SINAPI-I	36155	BLOQUETE/PISO INTERTRAVADO DE CONCRETO - MODELO ONDA/16 FACES/RETANGULAR/TIJOLINHO/PAVER/HOLANDES/PARALELEPIPEDO, *20 X 10* CM, E = 6 CM, RESISTENCIA DE 35 MPA, COR NATURAL	M2		R$ 56,78	R$ -
SINAPI-I	4741	PO DE PEDRA (POSTO PEDREIRA/FORNECEDOR, SEM FRETE)	M3	0,0098	R$ 93,28	R$ 0,91
SINAPI-I	370	AREIA MEDIA - POSTO JAZIDA/FORNECEDOR (RETIRADO NA JAZIDA, SEM TRANSPORTE)	M3	0,0568	R$ 100,00	R$ 5,68
SINAPI	**101732 / A**	PISO EM PEDRA DE BASALTO (REAPROVEITADO) ASSENTADO SOBRE CAMADA (8CM) DE PÓ DE PEDRA COM CIMENTO (1:8), REJUNTADO COM ARGAMASSA 1:3 (CIMENTO E AREIA)	M2			**R$ 65,37**
SINAPI	88316	SERVENTE COM ENCARGOS COMPLEMENTARES	H	0,6600	R$ 24,83	R$ 16,38
SINAPI	88309	PEDREIRO COM ENCARGOS COMPLEMENTARES	H	0,6600	R$ 29,88	R$ 19,72
SINAPI	87298	ARGAMASSA TRAÇO 1:3 (EM VOLUME DE CIMENTO E AREIA MÉDIA ÚMIDA) PARA CONTRAPISO, PREPARO MECÂNICO COM BETONEIRA 400 L. AF_08/2019	M3	0,0070	R$ 818,71	R$ 5,73
SINAPI-I	1379	CIMENTO PORTLAND COMPOSTO CP II-32	KG	10,0000	R$ 0,96	R$ 9,60
SINAPI	100323 / A	LASTRO COM MATERIAL GRANULAR (PÓ DE PEDRA), APLICADO EM PISOS OU LAJES SOBRE SOLO, ESPESSURA DE *10 CM*	M3	0,0800	R$ 174,29	R$ 13,94
SINAPI	**100323 / A**	LASTRO COM MATERIAL GRANULAR (PÓ DE PEDRA), APLICADO EM PISOS OU LAJES SOBRE SOLO, ESPESSURA DE *10 CM*	M3			**R$ 174,29**
SINAPI	91278	PLACA VIBRATÓRIA REVERSÍVEL COM MOTOR 4 TEMPOS A GASOLINA, FORÇA CENTRÍFUGA DE 25 KN (2500 KGF), POTÊNCIA 5,5 CV - CHI DIURNO. AF_08/2015	CHI	0,0300	R$ 0,86	R$ 0,02
SINAPI	91277	PLACA VIBRATÓRIA REVERSÍVEL COM MOTOR 4 TEMPOS A GASOLINA, FORÇA CENTRÍFUGA DE 25 KN (2500 KGF), POTÊNCIA 5,5 CV - CHP DIURNO. AF_08/2015	CHP	0,0320	R$ 10,97	R$ 0,35
SINAPI	88316	SERVENTE COM ENCARGOS COMPLEMENTARES	H	0,6340	R$ 24,83	R$ 15,74
SINAPI	88309	PEDREIRO COM ENCARGOS COMPLEMENTARES	H	1,5790	R$ 29,88	R$ 47,18
SINAPI-I	4741	PO DE PEDRA (POSTO PEDREIRA/FORNECEDOR, SEM FRETE)	M3	1,1900	R$ 93,28	R$ 111,00
SINAPI	**102512 / A**	PINTURA DE EIXO VIÁRIO SOBRE ASFALTO (12CM) COM TINTA RETRORREFLETIVA A BASE DE RESINA ACRÍLICA COM MICROESFERAS DE VIDRO	M			**R$ 6,92**
SINAPI-I	5318	DILUENTE AGUARRAS	L	0,0024	R$ 24,40	R$ 0,05
SINAPI-I	7343	TINTA ACRILICA A BASE DE SOLVENTE, PARA SINALIZACAO HORIZONTAL VIARIA (NBR 11862)	L	0,0516	R$ 25,63	R$ 1,32
SINAPI-I	44477	MICROESFERAS DE VIDRO PARA SINALIZACAO HORIZONTAL VIARIA, TIPO II-A (DROP-ON) - NBR 16184	KG	0,0300	R$ 9,13	R$ 0,27
SINAPI-I	44478	MICROESFERAS DE VIDRO PARA SINALIZACAO HORIZONTAL VIARIA, TIPO I-B (PREMIX) - NBR 16184	KG	0,0132	R$ 9,13	R$ 0,12
SINAPI	88310	PINTOR COM ENCARGOS COMPLEMENTARES	H	0,0340	R$ 31,59	R$ 1,07
SINAPI	88316	SERVENTE COM ENCARGOS COMPLEMENTARES	H	0,0140	R$ 24,83	R$ 0,34
SINAPI	95133	MÁQUINA DEMARCADORA DE FAIXA DE TRÁFEGO À FRIO, AUTOPROPELIDA, POTÊNCIA 38 HP - CHP DIURNO. AF_07/2016	CHP	0,0003	R$ 211,64	R$ 0,06
SINAPI	96159	MÁQUINA DEMARCADORA DE FAIXA DE TRÁFEGO À FRIO, AUTOPROPELIDA, POTÊNCIA 38 HP - CHI DIURNO. AF_07/2016	CHI	0,0334	R$ 110,67	R$ 3,69
SINAPI	**74022/023 D**	ENSAIO DE TEOR DE UMIDADE - MÉTODO SPEEDY	UND			**R$ 67,34**
SINAPI	88249	AUXILIAR DE LABORATÓRIO COM ENCARGOS COMPLEMENTARES	H	1,2000	R$ 35,41	R$ 42,49
SINAPI	88321	TÉCNICO DE LABORATÓRIO COM ENCARGOS COMPLEMENTARES	H	0,6000	R$ 41,43	R$ 24,85
SINAPI	**74022/011 D**	ENSAIO DE COMPACTAÇÃO - AMOSTRAS NÃO TRABALHADAS - ENERGIA INTERMEDIÁRIA - SOLOS	UND			**R$ 325,51**
SINAPI	88249	AUXILIAR DE LABORATÓRIO COM ENCARGOS COMPLEMENTARES	H	5,8000	R$ 35,41	R$ 205,37
SINAPI	88321	TÉCNICO DE LABORATÓRIO COM ENCARGOS COMPLEMENTARES	H	2,9000	R$ 41,43	R$ 120,14
SINAPI	**74022/020 D**	ENSAIO DE ÍNDICE DE SUPORTE CALIFÓRNIA - AMOSTRAS NÃO TRABALHADAS - ENERGIA INTERMEDIÁRIA	UND			**R$ 291,84**
SINAPI	88249	AUXILIAR DE LABORATÓRIO COM ENCARGOS COMPLEMENTARES	H	5,2000	R$ 35,41	R$ 184,13
SINAPI	88321	TÉCNICO DE LABORATÓRIO COM ENCARGOS COMPLEMENTARES	H	2,6000	R$ 41,43	R$ 107,71
SINAPI	**74022/052 D**	ENSAIO DE GRANULOMETRIA DO AGREGADO	UND			**R$ 112,25**
SINAPI	88249	AUXILIAR DE LABORATÓRIO COM ENCARGOS COMPLEMENTARES	H	2,0000	R$ 35,41	R$ 70,82
SINAPI	88321	TÉCNICO DE LABORATÓRIO COM ENCARGOS COMPLEMENTARES	H	1,0000	R$ 41,43	R$ 41,43
SINAPI	**74022/014 D**	ENSAIO DE DENSIDADE *IN SITU* - MÉTODO DO FRASCO DE AREIA	UND			**R$ 78,57**
SINAPI	88249	AUXILIAR DE LABORATÓRIO COM ENCARGOS COMPLEMENTARES	H	1,4000	R$ 35,41	R$ 49,57
SINAPI	88321	TÉCNICO DE LABORATÓRIO COM ENCARGOS COMPLEMENTARES	H	0,7000	R$ 41,43	R$ 29,00
SINAPI	**74022/027 D**	ENSAIO TAXA DE APLICAÇÃO DE LIGANTE BETUMINOSO	UND			**R$ 78,57**
SINAPI	88249	AUXILIAR DE LABORATÓRIO COM ENCARGOS COMPLEMENTARES	H	1,4000	R$ 35,41	R$ 49,57
SINAPI	88321	TÉCNICO DE LABORATÓRIO COM ENCARGOS COMPLEMENTARES	H	0,7000	R$ 41,43	R$ 29,00
SINAPI	**74022/035 D**	ENSAIO DE PERCENTUAL DE BETUME - MISTURAS BETUMINOSAS	UND			**R$ 168,37**
SINAPI	88249	AUXILIAR DE LABORATÓRIO COM ENCARGOS COMPLEMENTARES	H	3,0000	R$ 35,41	R$ 106,23

COMPOSIÇÕES

ITEM		DESCRIÇÃO	UNIDADE	COEFICIENTE	VALOR	
FONTE	CÓDIGO				UNITÁRIO	TOTAL
SINAPI	88321	TÉCNICO DE LABORATÓRIO COM ENCARGOS COMPLEMENTARES	H	1,5000	R$ 41,43	R$ 62,14
SINAPI	**74022/040 D**	ENSAIO MARSHALL - MISTURA BETUMINOSA (3 CPs)	UND			**R$ 392,87**
SINAPI	88249	AUXILIAR DE LABORATÓRIO COM ENCARGOS COMPLEMENTARES	H	7,0000	R$ 35,41	R$ 247,87
SINAPI	88321	TÉCNICO DE LABORATÓRIO COM ENCARGOS COMPLEMENTARES	H	3,5000	R$ 41,43	R$ 145,00
SINAPI	**74022/053 D**	ENSAIO DE CONTROLE DO GRAU DE COMPACTAÇÃO DA MISTURA ASFÁLTICA	UND			**R$ 101,01**
SINAPI	88249	AUXILIAR DE LABORATÓRIO COM ENCARGOS COMPLEMENTARES	H	1,8000	R$ 35,41	R$ 63,73
SINAPI	88321	TÉCNICO DE LABORATÓRIO COM ENCARGOS COMPLEMENTARES	H	0,9000	R$ 41,43	R$ 37,28
SICRO	**4815671**	REATERRO E COMPACTAÇÃO COM SOQUETE VIBRATÓRIO	M3			**R$ 20,54**

SICRO - REFERÊNCIA DE ABRIL/2026	R$	20,34
PAVIMENTAÇÃO		
ÍNDICE DE REAJUSTAMENTO DE OBRAS RODOVIÁRIAS - ABRIL/2026		612,850
ÍNDICE DE REAJUSTAMENTO DE OBRAS RODOVIÁRIAS - JUNHO/2026		618,803
COEFICIENTE DE CORREÇÃO		1,010
VALOR CORRIGIDO	**R$**	**20,54**

SICRO	**6416039**	USINAGEM DE BRITA GRADUADA COM BRITA PRODUZIDA EM USINA DE 300 T/H	TKM	**R$ 120,78**

SICRO - REFERÊNCIA DE ABRIL/2026	R$	119,58
PAVIMENTAÇÃO		
ÍNDICE DE REAJUSTAMENTO DE OBRAS RODOVIÁRIAS - ABRIL/2026		612,850
ÍNDICE DE REAJUSTAMENTO DE OBRAS RODOVIÁRIAS - JUNHO/2026		618,803
COEFICIENTE DE CORREÇÃO		1,010
VALOR CORRIGIDO	**R$**	**120,78**

SICRO	**5212556**	PLACA PARA SINALIZAÇÃO DE OBRAS MONTADA EM CAVALETE METÁLICO - 1,00 X 1,00 M - UTILIZAÇÃO DE 600 CICLOS - FORNECIMENTO, 01 IMPLANTAÇÃO E 01 RETIRADA DIÁRIA	UNDxDIA	**R$ 2,01**

SICRO - REFERÊNCIA DE ABRIL/2026	R$	2,00
SINALIZAÇÃO VERTICAL		
ÍNDICE DE REAJUSTAMENTO DE OBRAS RODOVIÁRIAS - ABRIL/2026		279,827
ÍNDICE DE REAJUSTAMENTO DE OBRAS RODOVIÁRIAS - JUNHO/2026		281,874
COEFICIENTE DE CORREÇÃO		1,007
VALOR CORRIGIDO	**R$**	**2,01**

SICRO	**5212560**	PLACA DE ADVERTÊNCIA PARA SINALIZAÇÃO DE OBRAS MONTADA EM SUPORTE METÁLICO MÓVEL, LADO 1,00 M - UTILIZAÇÃO DE 600 CICLOS - FORNECIMENTO, 01 IMPLANTAÇÃO E 01 RETIRADA DIÁRIA	UNDxDIA	**R$ 4,20**

SICRO - REFERÊNCIA DE ABRIL/2026	R$	4,17
SINALIZAÇÃO VERTICAL		
ÍNDICE DE REAJUSTAMENTO DE OBRAS RODOVIÁRIAS - ABRIL/2026		279,827
ÍNDICE DE REAJUSTAMENTO DE OBRAS RODOVIÁRIAS - JUNHO/2026		281,874
COEFICIENTE DE CORREÇÃO		1,007
VALOR CORRIGIDO	**R$**	**4,20**

SICRO	**5213835**	CONE PLÁSTICO PARA CANALIZAÇÃO DE TRÂNSITO - UTILIZAÇÃO DE 150 CICLOS - FORNECIMENTO, 01 IMPLANTAÇÃO E 01 RETIRADA DIÁRIA	UNDxDIA	**R$ 0,91**

SICRO - REFERÊNCIA DE ABRIL/2026	R$	0,90
SINALIZAÇÃO VERTICAL		
ÍNDICE DE REAJUSTAMENTO DE OBRAS RODOVIÁRIAS - ABRIL/2026		279,827
ÍNDICE DE REAJUSTAMENTO DE OBRAS RODOVIÁRIAS - JUNHO/2026		281,874
COEFICIENTE DE CORREÇÃO		1,007
VALOR CORRIGIDO	**R$**	**0,91**

SICRO	**E9562**	GPS GEODÉSICO DE DUPLA FREQUÊNCIA (L1/L2)	CHP	**R$ 22,25**

SICRO - REFERÊNCIA DE ABRIL/2026	R$	23,04
MOBILIZAÇÃO E DESMOBILIZAÇÃO		
ÍNDICE DE REAJUSTAMENTO DE OBRAS RODOVIÁRIAS - ABRIL/2026		191,570

COMPOSIÇÕES

ITEM		DESCRIÇÃO	UNIDADE	COEFICIENTE	VALOR	
FONTE	CÓDIGO				UNITÁRIO	TOTAL
		ÍNDICE DE REAJUSTAMENTO DE OBRAS RODOVIÁRIAS - JUNHO/2026	185,090			
		COEFICIENTE DE CORREÇÃO	0,966			
		VALOR CORRIGIDO	**R$ 22,25**			
SICRO	**4805765**	ESCAVAÇÃO DE VALA EM MATERIAL DE 3ª CATEGORIA, COM EMPREGO DE EXPLOSIVOS	M3			**R$ 215,34**
		SICRO - REFERÊNCIA DE ABRIL/2026	R$ 218,84			
		TERRAPLENAGEM				
		ÍNDICE DE REAJUSTAMENTO DE OBRAS RODOVIÁRIAS - ABRIL/2026	538,125			
		ÍNDICE DE REAJUSTAMENTO DE OBRAS RODOVIÁRIAS - JUNHO/2026	529,354			
		COEFICIENTE DE CORREÇÃO	0,984			
		VALOR CORRIGIDO	**R$ 215,34**			
SICRO	**5515739**	DESMONTE DE MATACÕES OU BLOCO DE ROCHA POR MEIO DE EXPLOSIVOS	M3			**R$ 45,48**
		SICRO - REFERÊNCIA DE ABRIL/2026	R$ 46,22			
		TERRAPLENAGEM				
		ÍNDICE DE REAJUSTAMENTO DE OBRAS RODOVIÁRIAS - ABRIL/2026	538,125			
		ÍNDICE DE REAJUSTAMENTO DE OBRAS RODOVIÁRIAS - JUNHO/2026	529,354			
		COEFICIENTE DE CORREÇÃO	0,984			
		VALOR CORRIGIDO	**R$ 45,48**			
SICRO	**5501704**	ESCAVAÇÃO DE VALA EM MATERIAL DE 3ª CATEGORIA - RESISTÊNCIA À COMPRESSÃO DE 70 MPA A 120 MPA - COM ESCAVADEIRA E ROMPEDOR HIDRÁULICO 1.500 KG	M3			**R$ 183,87**

MUNICÍPIO DE GARIBALDI

SECRETARIA MUNICIPAL DE OBRAS

OBJETO: RECAPEAMENTO ASFÁLTICO SOBRE PARALELEPÍPEDOS

ENDEREÇO: RUA BARTOLOMEU TIECHER, BAIRRO ALFÂNDEGA

COMPOSIÇÕES

ITEM		DESCRIÇÃO	UNIDADE	COEFICIENTE	VALOR	
FONTE	CÓDIGO				UNITÁRIO	TOTAL
		SICRO - REFERÊNCIA DE ABRIL/2026	R$ 186,86			
		TERRAPLENAGEM				
		ÍNDICE DE REAJUSTAMENTO DE OBRAS RODOVIÁRIAS - ABRIL/2026	538,125			
		ÍNDICE DE REAJUSTAMENTO DE OBRAS RODOVIÁRIAS - JUNHO/2026	529,354			
		COEFICIENTE DE CORREÇÃO	0,984			
		VALOR CORRIGIDO	**R$ 183,87**			
SICRO	**5502972**	ESCAVAÇÃO DE VALA EM MATERIAL DE 3ª CATEGORIA - RESISTÊNCIA À COMPRESSÃO ACIMA DE 110 MPA - COM ESCAVADEIRA E ROMPEDOR HIDRÁULICO 1.700KG	M3			**R$ 209,89**
		SICRO - REFERÊNCIA DE ABRIL/2026	R$ 213,30			
		TERRAPLENAGEM				
		ÍNDICE DE REAJUSTAMENTO DE OBRAS RODOVIÁRIAS - ABRIL/2026	538,125			
		ÍNDICE DE REAJUSTAMENTO DE OBRAS RODOVIÁRIAS - JUNHO/2026	529,354			
		COEFICIENTE DE CORREÇÃO	0,984			
		VALOR CORRIGIDO	**R$ 209,89**			
SICRO	**5213570**	PLACA EM AÇO - PELÍCULA I + I - FORNECIMENTO E IMPLANTAÇÃO	M2			**R$ 473,89**
		SICRO - REFERÊNCIA DE ABRIL/2026	R$ 470,60			
		SINALIZAÇÃO VERTICAL				
		ÍNDICE DE REAJUSTAMENTO DE OBRAS RODOVIÁRIAS - ABRIL/2026	279,827			
		ÍNDICE DE REAJUSTAMENTO DE OBRAS RODOVIÁRIAS - JUNHO/2026	281,874			
		COEFICIENTE DE CORREÇÃO	1,007			
		VALOR CORRIGIDO	**R$ 473,89**			
SICRO	**5213571**	PLACA EM AÇO - PELÍCULA I + III - FORNECIMENTO E IMPLANTAÇÃO	M2			**R$ 512,83**
		SICRO - REFERÊNCIA DE ABRIL/2026	R$ 509,27			
		SINALIZAÇÃO VERTICAL				
		ÍNDICE DE REAJUSTAMENTO DE OBRAS RODOVIÁRIAS - ABRIL/2026	279,827			
		ÍNDICE DE REAJUSTAMENTO DE OBRAS RODOVIÁRIAS - JUNHO/2026	281,874			
		COEFICIENTE DE CORREÇÃO	1,007			
		VALOR CORRIGIDO	**R$ 512,83**			
SICRO	**5213400**	PINTURA DE FAIXA COM TINTA ACRÍLICA - ESPESSURA DE 0,4MM	M2			**R$ 20,26**
		SICRO - REFERÊNCIA DE ABRIL/2026	R$ 20,14			
		SINALIZAÇÃO HORIZONTAL				
		ÍNDICE DE REAJUSTAMENTO DE OBRAS RODOVIÁRIAS - ABRIL/2026	476,220			
		ÍNDICE DE REAJUSTAMENTO DE OBRAS RODOVIÁRIAS - JUNHO/2026	479,308			
		COEFICIENTE DE CORREÇÃO	1,006			
		VALOR CORRIGIDO	**R$ 20,26**			

MUNICÍPIO DE GARIBALDI

SECRETARIA MUNICIPAL DE OBRAS

OBJETO: RECAPEAMENTO ASFÁLTICO SOBRE PARALELEPÍPEDOS

ENDEREÇO: RUA BARTOLOMEU TIECHER, BAIRRO ALFÂNDEGA

COMPOSIÇÕES

ITEM		DESCRIÇÃO	UNIDADE	COEFICIENTE	VALOR	
FONTE	CÓDIGO				UNITÁRIO	TOTAL
SICRO	**1600441**	REMOÇÃO DE PARALELEPÍPEDOS	M2			**R$ 4,65**

SICRO - REFERÊNCIA DE ABRIL/2026	R$	4,60
PAVIMENTAÇÃO		
ÍNDICE DE REAJUSTAMENTO DE OBRAS RODOVIÁRIAS - ABRIL/2026		612,850
ÍNDICE DE REAJUSTAMENTO DE OBRAS RODOVIÁRIAS - JUNHO/2026		618,803
COEFICIENTE DE CORREÇÃO		1,010
VALOR CORRIGIDO	**R$**	**4,65**

OBSERVAÇÕES:

TABELA SINAPI - RIO GRANDE DO SUL, NÃO DESONERADO, MÊS DE REFERÊNCIA: MAIO / 2026.

ENCARGOS SOCIAIS SOBRE PREÇOS DE MÃO DE OBRA: 111,95% (HORA) E 69,29% (MÊS).

AS COMPOSIÇÕES CONTENDO "**/ A**" APÓS SEU NÚMERO DE REFERÊNCIA SÃO **ADAPTADAS**; AS COMPOSIÇÕES COM "**/ D**" SÃO COMPOSIÇÕES **DESATIVADAS**.

TABELA SICRO - RIO GRANDE DO SUL, REFERÊNCIA ABRIL / 2026 REAJUSTADA PARA O MÊS DE JUNHO / 2026, CONFORME INSTRUÇÃO DE SERVIÇO Nº 01/2019 (BOLETIM ADMINISTRATIVO DO DNIT Nº 004, DE 07 DE JANEIRO / 2019).

GARIBALDI, 16 DE JULHO DE 2026.

RENAN CESAR WERNER POLETTO:00877987009
Assinado de forma digital por RENAN CESAR WERNER POLETTO:00877987009
Dados: 2026.07.28 16:22:14 -03'00'

RENAN CÉSAR WERNER POLETTO
SECRETÁRIO MUNICIPAL DE OBRAS

gov.br
Documento assinado digitalmente
ROGER SGANZERLA
Data: 28/07/2026 10:37:16-0300
Verifique em https://validar.iti.gov.br

ROGER SGANZERLA
ENGENHEIRO CIVIL
CREA / RS 229626
ART Nº 14506108

MUNICÍPIO DE GARIBALDI

SECRETARIA MUNICIPAL DE OBRAS

OBJETO: RECAPEAMENTO ASFÁLTICO SOBRE PARALELEPÍPEDOS

ENDEREÇO: RUA BARTOLOMEU TIECHER, BAIRRO ALFÂNDEGA

COTAÇÕES

ITEM		DESCRIÇÃO	UNIDADE	MEDIANA
FONTE	CÓDIGO			

COTAÇÃO	001	EMULSÃO ASFÁLTICA PARA SERVIÇO DE IMPRIMAÇÃO	KG	R$	3,99

$P_{MA-ANP} = Preço\ do\ Material\ Asfáltico\ Obtido\ da\ Tabela\ da\ ANP\ =$ R$ 3,00503

Preço por kg (Maio/2026 - Rio Grande do Sul)

$ICMS =$ 17,00%

$PIS =$ 1,65%

$COFINS =$ 7,60%

$$P_{MA} = Preço\ Unitário\ do\ Material\ Asfáltico\ a\ Ser\ Pago = \frac{\left[\frac{P_{MA-}}{1-(PIS+COFINS)}\right]}{1-ICMS}$$

$P_{MA} =$ R$ 3,98955

Preço por kg

OBSERVAÇÕES	Cotação obtida através do site: https://www.gov.br/anp/pt-br/assuntos/precos-e-defesa-da-concorrencia/precos/precos-de-distribuicao-de-produtos-asfalticos

COTAÇÃO	002	EMULSÃO ASFÁLTICA CATIÔNICA RR-1C	KG	R$	4,09

$P_{MA-ANP} = Preço\ do\ Material\ Asfáltico\ Obtido\ da\ Tabela\ da\ ANP\ =$ R$ 3,08142

Preço por kg (Maio/2026 - Rio Grande do Sul)

$ICMS =$ 17,00%

$PIS =$ 1,65%

$COFINS =$ 7,60%

$$P_{MA} = Preço\ Unitário\ do\ Material\ Asfáltico\ a\ Ser\ Pago = \frac{\left[\frac{P_{MA-A}}{1-(PIS+COFINS)}\right]}{1-ICMS}$$

$P_{MA} =$ R$ 4,09097

Preço por kg

OBSERVAÇÕES	Cotação obtida através do site: https://www.gov.br/anp/pt-br/assuntos/precos-e-defesa-da-concorrencia/precos/precos-de-distribuicao-de-produtos-asfalticos

COTAÇÃO	003	CIMENTO ASFÁLTICO DE PETRÓLEO (CAP 50/70) A GRANEL	T	R$	5.737,48

$\boldsymbol{P_{MA-ANP} = Preço\ do\ Material\ Asfáltico\ Obtido\ da\ Tabela\ da\ ANP\ =}$ R$ 4,32161

Preço por kg (Maio/2026 - Rio Grande do Sul)

$ICMS =$ 17,00%

$PIS =$ 1,65%

$COFINS =$ 7,60%

$$P_{MA} = Preço\ Unitário\ do\ Material\ Asfáltico\ a\ Ser\ Pago = \frac{\left[\frac{P_{MA-ANP}}{1-(PIS+COFINS)}\right]}{1-ICMS}$$

$P_{MA} =$ R$ 5,73748

Preço por kg

R$ 5.737,48

Preço por tonelada

OBSERVAÇÕES	Cotação obtida através do site: $P_{MA} =$ https://www.gov.br/anp/pt-br/assuntos/precos-e-defesa-da-concorrencia/precos/precos-de-distribuicao-de-produtos-asfalticos

MUNICÍPIO DE GARIBALDI

SECRETARIA MUNICIPAL DE OBRAS

OBJETO: RECAPEAMENTO ASFÁLTICO SOBRE PARALELEPÍPEDOS

ENDEREÇO: RUA BARTOLOMEU TIECHER, BAIRRO ALFÂNDEGA

COTAÇÕES

ITEM		DESCRIÇÃO	UNIDADE	MEDIANA
FONTE	CÓDIGO			

GARIBALDI, 16 DE JULHO DE 2026.

RENAN CESAR WERNER POLETTO:00877987009
Assinado de forma digital por RENAN CESAR WERNER POLETTO:00877987009
Dados: 2026.07.28 16:18:02 -03'00'

RENAN CÉSAR WERNER POLETTO
SECRETÁRIO MUNICIPAL DE OBRAS

gov.br
Documento assinado digitalmente
ROGER SGANZERLA
Data: 28/07/2026 10:38:09-0300
Verifique em https://validar.iti.gov.br

ROGER SGANZERLA
ENGENHEIRO CIVIL
CREA / RS 229626
ART Nº 14506108

PARALELEPÍPEDO

SECRETARIA MUNICIPAL DE OBRAS

OBJETO: RECAPEAMENTO ASFÁLTICO SOBRE PARALELEPÍPEDOS

ENDEREÇO: RUA BARTOLOMEU TIECHER, BAIRRO ALFÂNDEGA

DISTÂNCIA MÉDIA DE TRANSPORTE - DMT

ITEM	ORIGEM	DESTINO	DISTÂNCIA	SUPERFÍCIE	OBSERVAÇÕES
EQUIPAMENTOS	EMPREITEIRA	OBRA	**25,00 km**	PAVIMENTADA	
AGREGADOS	FORNECEDOR	OBRA	**25,00 km**	PAVIMENTADA	SERÁ AFERIDO E PAGO PELA DISTÂNCIA EFETIVAMENTE PERCORRIDA.
SOLO (INSERVÍVEL)	OBRA	BOTA-FORA	**3,00 km**	PAVIMENTADA	
CM-30 e RR-2C	FORNECEDOR	OBRA	**100,00 km**	PAVIMENTADA	SERÁ AFERIDO E PAGO PELA DISTÂNCIA EFETIVAMENTE PERCORRIDA.
CAP 50/70	FORNECEDOR	USINA DE ASFALTO	**100,00 km**	PAVIMENTADA	SERÁ AFERIDO E PAGO PELA DISTÂNCIA EFETIVAMENTE PERCORRIDA.
CBUQ	USINA DE ASFALTO	OBRA	**25,00 km**	PAVIMENTADA	SERÁ AFERIDO E PAGO PELA DISTÂNCIA EFETIVAMENTE PERCORRIDA.
ARTEFATOS DE CONCRETO	FORNECEDOR	OBRA	**25,00 km**	PAVIMENTADA	
PARALELEPÍPEDO	OBRA	DEPÓSITO	**1,00 km**	PAVIMENTADA	

GARIBALDI, 16 DE JULHO DE 2026.

RENAN CESAR WERNER POLETTO:00877987009
Assinado de forma digital por RENAN CESAR WERNER POLETTO:00877987009
Dados: 2026.07.28 16:19:00 -03'00'

RENAN CÉSAR WERNER POLETTO
SECRETÁRIO MUNICIPAL DE OBRAS

gov.br
Documento assinado digitalmente
ROGER SGANZERLA
Data: 28/07/2026 10:44:50-0300
Verifique em https://validar.iti.gov.br

ROGER SGANZERLA
ENGENHEIRO CIVIL
CREA / RS 229626
ART Nº 14506108

MUNICÍPIO DE GARIBALDI

SECRETARIA MUNICIPAL DE OBRAS

OBJETO: RECAPEAMENTO ASFÁLTICO SOBRE PARALELEPÍPEDOS

ENDEREÇO: RUA BARTOLOMEU TIECHER, BAIRRO ALFÂNDEGA

COMPOSIÇÃO BDI - FORNECIMENTO DE MATERIAIS E EQUIPAMENTOS

TIPO DE OBRA	**FORNECIMENTO DE MATERIAIS E EQUIPAMENTOS (AQUISIÇÃO INDIRETA - EM CONJUNTO COM LICITAÇÃO DE OBRAS)**
REGIME DE CONTRIBUIÇÃO PREVIDENCIÁRIA	**NÃO DESONERADO**
ESTIMATIVA DE PERCENTUAL DA BASE DE CÁLCULO PARA O ISS	**100,00%**
ALÍQUOTA ISS	**3,00%**

ITENS	SIGLAS	% ADOTADO	1º QUARTIL	MÉDIO	3º QUARTIL
ADMINISTRAÇÃO CENTRAL	AC	3,13%	1,50%	3,45%	4,49%
SEGURO E GARANTIA	SG	0,48%	0,30%	0,48%	0,82%
RISCO	R	0,85%	0,56%	0,85%	0,89%
DESPESAS FINANCEIRAS	DF	0,85%	0,85%	0,85%	1,11%
LUCRO	L	3,50%	3,50%	5,11%	6,22%
TRIBUTOS (COFINS = 3,00% E PIS = 0,65%)	CP	3,65%	3,65%	3,65%	3,65%
IMPOSTO SOBRE SERVIÇOS (ISS)	ISS	3,00%	0,00%	2,50%	5,00%
BDI SEM DESONERAÇÃO (FÓRMULA ACÓRDÃO TCU)	**BDI PAD**	**16,80%**	**11,10%**	**14,02%**	**16,80%**

O VALOR DO BDI FOI CALCULADO COM O EMPREGO DA SEGUINTE FÓRMULA:

$$\text{BDI PAD}=((1+AC+SG+R)\times(1+DF)\times(1+L))/((1-CP-ISS))-1$$

CONFORME JURISPRIDÊNCIA DO TRIBUNAL DE CONTAS DA UNIÃO, CONSOLIDADA NA **SÚMULA TCU 253 / 2010**:
"*COMPROVADA A INVIABILIDADE TÉCNICO-ECONÔMICA DE PARCELAMENTO DO OBJETO DA LICITAÇÃO, NOS TERMOS DA LEGISLAÇÃO EM VIGOR, OS ITENS DE FORNECIMENTO DE MATERIAIS E EQUIPAMENTOS DE NATUREZA ESPECÍFICA QUE POSSAM SER FORNECIDOS POR EMPRESAS COM ESPECIALIDADES PRÓPRIAS E DIVERSAS E QUE REPRESENTEM PERCENTUAL SIGNIFICATIVO DO PREÇO GLOBAL DA OBRA DEVEM APRESENTAR INCIDÊNCIA DE TAXA DE BONIFICAÇÃO E DESPESAS INDIRETAS - BDI REDUZIDA EM RELAÇÃO À TAXA APLICÁVEL AOS DEMAIS ITENS.*"

GARIBALDI, 16 DE JULHO DE 2026.

RENAN CESAR WERNER POLETTO:00877987009
Assinado de forma digital por RENAN CESAR WERNER POLETTO:00877987009
Dados: 2026.07.28 16:21:08 -03'00'

RENAN CÉSAR WERNER POLETTO
SECRETÁRIO MUNICIPAL DE OBRAS

gov.br
Documento assinado digitalmente
ROGER SGANZERLA
Data: 28/07/2026 10:34:08-0300
Verifique em https://validar.iti.gov.br

ROGER SGANZERLA
ENGENHEIRO CIVIL
CREA / RS 229626
ART Nº 14506108

MUNICÍPIO DE GARIBALDI

SECRETARIA MUNICIPAL DE OBRAS

OBJETO: RECAPEAMENTO ASFÁLTICO SOBRE PARALELEPÍPEDOS

ENDEREÇO: RUA BARTOLOMEU TIECHER, BAIRRO ALFÂNDEGA

COMPOSIÇÃO BDI - SERVIÇOS

TIPO DE OBRA	**CONSTRUÇÃO DE RODOVIAS**
REGIME DE CONTRIBUIÇÃO PREVIDENCIÁRIA	**NÃO DESONERADO**
ESTIMATIVA DE PERCENTUAL DA BASE DE CÁLCULO PARA O ISS	**100,00%**
ALÍQUOTA ISS	**3,00%**

ITENS	SIGLAS	% ADOTADO	1º QUARTIL	MÉDIO	3º QUARTIL
ADMINISTRAÇÃO CENTRAL	AC	4,67%	3,80%	4,01%	4,67%
SEGURO E GARANTIA	SG	0,74%	0,32%	0,40%	0,74%
RISCO	R	0,97%	0,50%	0,56%	0,97%
DESPESAS FINANCEIRAS	DF	1,21%	1,02%	1,11%	1,21%
LUCRO	L	7,71%	6,64%	7,30%	8,69%
TRIBUTOS (COFINS = 3,00% E PIS = 0,65%)	CP	3,65%	3,65%	3,65%	3,65%
IMPOSTO SOBRE SERVIÇOS (ISS)	ISS	3,00%	0,00%	2,50%	5,00%
BDI SEM DESONERAÇÃO (FÓRMULA ACÓRDÃO TCU)	**BDI PAD**	**24,23%**	**19,60%**	**20,97%**	**24,23%**

O VALOR DO BDI FOI CALCULADO COM O EMPREGO DA SEGUINTE FÓRMULA:

$$\text{BDI PAD}=((1+AC+SG+R)\times(1+DF)\times(1+L))/((1-CP-ISS))-1$$

DECLARO, PARA OS DEVIDOS FINS, QUE, CONFORME LEGISLAÇÃO TRIBUTÁRIA MUNICIPAL, A BASE DE CÁLCULO PARA ESTA OBRA É DE 100,00%, COM A RESPECTIVA ALÍQUOTA DE 3,00%.

GARIBALDI, 16 DE JULHO DE 2026.

RENAN CESAR WERNER POLETTO:00877987009
Assinado de forma digital por RENAN CESAR WERNER POLETTO:00877987009
Dados: 2026.07.28 16:21:42 -03'00'

RENAN CÉSAR WERNER POLETTO
SECRETÁRIO MUNICIPAL DE OBRAS

gov.br
Documento assinado digitalmente
ROGER SGANZERLA
Data: 28/07/2026 10:35:02-0300
Verifique em https://validar.iti.gov.br

ROGER SGANZERLA
ENGENHEIRO CIVIL
CREA / RS 229626
ART Nº 14506108

MUNICÍPIO DE GARIBALDI

SECRETARIA MUNICIPAL DE OBRAS

OBJETO: RECAPEAMENTO ASFÁLTICO SOBRE PARALELEPÍPEDOS

ENDEREÇO: RUA BARTOLOMEU TIECHER, BAIRRO ALFÂNDEGA

ENCARGOS SOCIAIS SOBRE A MÃO DE OBRA

RIO GRANDE DO SUL

CÓDIGO	DESCRIÇÃO	COM DESONERAÇÃO		SEM DESONERAÇÃO	
		HORISTA	MENSALISTA	HORISTA	MENSALISTA
	GRUPO A				
A1	INSS	10,00%	10,00%	20,00%	20,00%
A2	SESI	1,50%	1,50%	1,50%	1,50%
A3	SENAI	1,00%	1,00%	1,00%	1,00%
A4	INCRA	0,20%	0,20%	0,20%	0,20%
A5	SEBRAE	0,60%	0,60%	0,60%	0,60%
A6	SALÁRIO EDUCAÇÃO	2,50%	2,50%	2,50%	2,50%
A7	SEGURO CONTRA ACIDENTES DE TRABALHO	3,00%	3,00%	3,00%	3,00%
A8	FGTS	8,00%	8,00%	8,00%	8,00%
A9	SECONCI	0,00%	0,00%	0,00%	0,00%
A	**SUBTOTAL**	**26,80%**	**26,80%**	**36,80%**	**36,80%**
	GRUPO B				
B1	REPOUSO SEMANAL REMUNERADO	17,78%	NÃO INCIDE	17,78%	NÃO INCIDE
B2	FERIADOS	4,21%	NÃO INCIDE	4,21%	NÃO INCIDE
B3	AUXÍLIO - EFERMIDADE	0,88%	0,67%	0,88%	0,67%
B4	13º SALÁRIO	10,92%	8,29%	10,92%	8,29%
B5	LICENÇA PATERNIDADE	0,07%	0,05%	0,07%	0,05%
B6	FALTAS JUSTIFICADAS	0,73%	0,56%	0,73%	0,56%
B7	DIAS DE CHUVAS	1,65%	NÃO INCIDE	1,65%	NÃO INCIDE
B8	AUXÍLIO ACIDENTE DE TRABALHO	0,03%	0,02%	0,03%	0,02%
B9	FÉRIAS GOZADAS	11,04%	8,38%	11,04%	8,38%
B10	SALÁRIO MATERNIDADE	0,04%	0,03%	0,04%	0,03%
B	**SUBTOTAL**	**47,35%**	**18,00%**	**47,35%**	**18,00%**
	GRUPO C				
C1	AVISO PRÉVIO INDENIZADO	4,18%	3,17%	4,18%	3,17%
C2	AVISO PRÉVIO TRABALHADO	0,11%	0,08%	0,11%	0,08%
C3	FÉRIAS INDENIZADAS	3,59%	2,73%	3,59%	2,73%
C4	DEPÓSITO RESCISÃO SEM JUSTA CAUSA	1,78%	1,35%	1,78%	1,35%
C5	INDENIZAÇÃO ADICIONAL	0,35%	0,26%	0,35%	0,26%
C	**SUBTOTAL**	**10,01%**	**7,59%**	**10,01%**	**7,59%**
	GRUPO D				
D1	REINCIDÊNCIA DE GRUPO A SOBRE GRUPO B	11,60%	4,00%	17,42%	6,62%
D2	REINCIDÊNCIA DE GRUPO A SOBRE AVISO PRÉVIO TRABALHADO E REINCIDÊNCIA DO FGTS SOBRE AVISO PRÉVIO INDENIZADO	0,36%	0,28%	0,37%	0,28%
D	**SUBTOTAL**	**11,96%**	**4,28%**	**17,79%**	**6,90%**
A + B + C + D	**TOTAL**	**96,12%**	**56,67%**	**111,95%**	**69,29%**

DECLARAMOS, PARA OS DEVIDOS FINS, QUE A COMPOSIÇÃO ANALÍTICA DOS ENCARGOS SOCIAIS ADOTADA ESTÁ COMPATÍVEL COM A TABELA SINAPI-RS NA DATA-BASE ADOTADA (MAIO/2026), REGIME NÃO DESONERADO.

GARIBALDI, 16 DE JULHO DE 2026.

RENAN CÉSAR WERNER POLETTO
SECRETÁRIO MUNICIPAL DE OBRAS

ROGER SGANZERLA
ENGENHEIRO CIVIL
CREA / RS 229626
ART Nº 14506108

Anotação de Responsabilidade Técnica - ART
Lei nº 6.496, de 7 de dezembro de 1977
Conselho Regional de Engenharia e Agronomia do Rio Grande do Sul

CREA-RS

ART Numero
14506108

Tipo: OBRA OU SERVIÇO **Participação Técnica:** INDIVIDUAL/PRINCIPAL
Convênio: NÃO É CONVÊNIO **Motivo:** NORMAL

Contratado

Carteira: RS229626 **Profissional:** ROGER SGANZERLA **E-mail:** roger.sganzerla121194@gmail.com
RNP: 2217354329 **Título:** Engenheiro Civil
Empresa: NENHUMA EMPRESA **Nr.Reg.:**

Contratante

Nome: MUNICIPIO DE GARIBALDI **E-mail:** atendimento@garibaldi.rs.gov.br
Endereço: RUA JÚLIO DE CASTILHOS 254 **Telefone:** (54) 3462-8200 **CPF/CNPJ:** 88594999000195
Cidade: Garibaldi **Bairro:** CENTRO **CEP:** 95720000 **UF:** RS

Identificação da Obra/Serviço

Proprietário: MUNICIPIO DE GARIBALDI
Endereço da Obra/Serviço: Rua BARTOLOMEU TIECHER **CPF/CNPJ:** 88594999000195
Cidade: GARIBALDI **Bairro:** ALFÂNDEGA **CEP:** 95720000 **UF:** RS
Finalidade: PÚBLICO **Vlr Contrato(R$):** 0,01 **Honorários(R$):** 0,00
Data Início: 09/07/2026 **Prev.Fim:** 31/07/2027 **Ent.Classe:**

Atividade Técnica	Descrição da Obra/Serviço	Quantidade	Unid.
Projeto	Pistas de Rolamento - Pavimentação	2.119,45	M²
Projeto	Pista de Rolamentos - Meio-Fios	54,00	M
Projeto	Pistas de Rolamento - Bueiros	7,00	M
Projeto	Pistas de Rolamento - Sinalização	2.119,45	M²
Orçamento	Estradas	2.119,45	M²

ART registrada (paga) no CREA-RS em 24/07/2026

gov.br Documento assinado digitalmente
ROGER SGANZERLA
Data: 28/07/2026 11:06:40-0300
Verifique em https://validar.iti.gov.br

RENAN CESAR WERNER POLETTO:00877987009
Assinado de forma digital por RENAN CESAR WERNER POLETTO:00877987009
Dados: 2026.07.28 16:16:46 -03'00'

Local e Data	Declaro serem verdadeiras as informações acima	De acordo
	ROGER SGANZERLA	MUNICIPIO DE GARIBALDI
	Profissional	Contratante

A AUTENTICIDADE DESTA ART PODE SER CONFIRMADA NO SITE DO CREA-RS, LINK SOCIEDADE - ART CONSULTA.