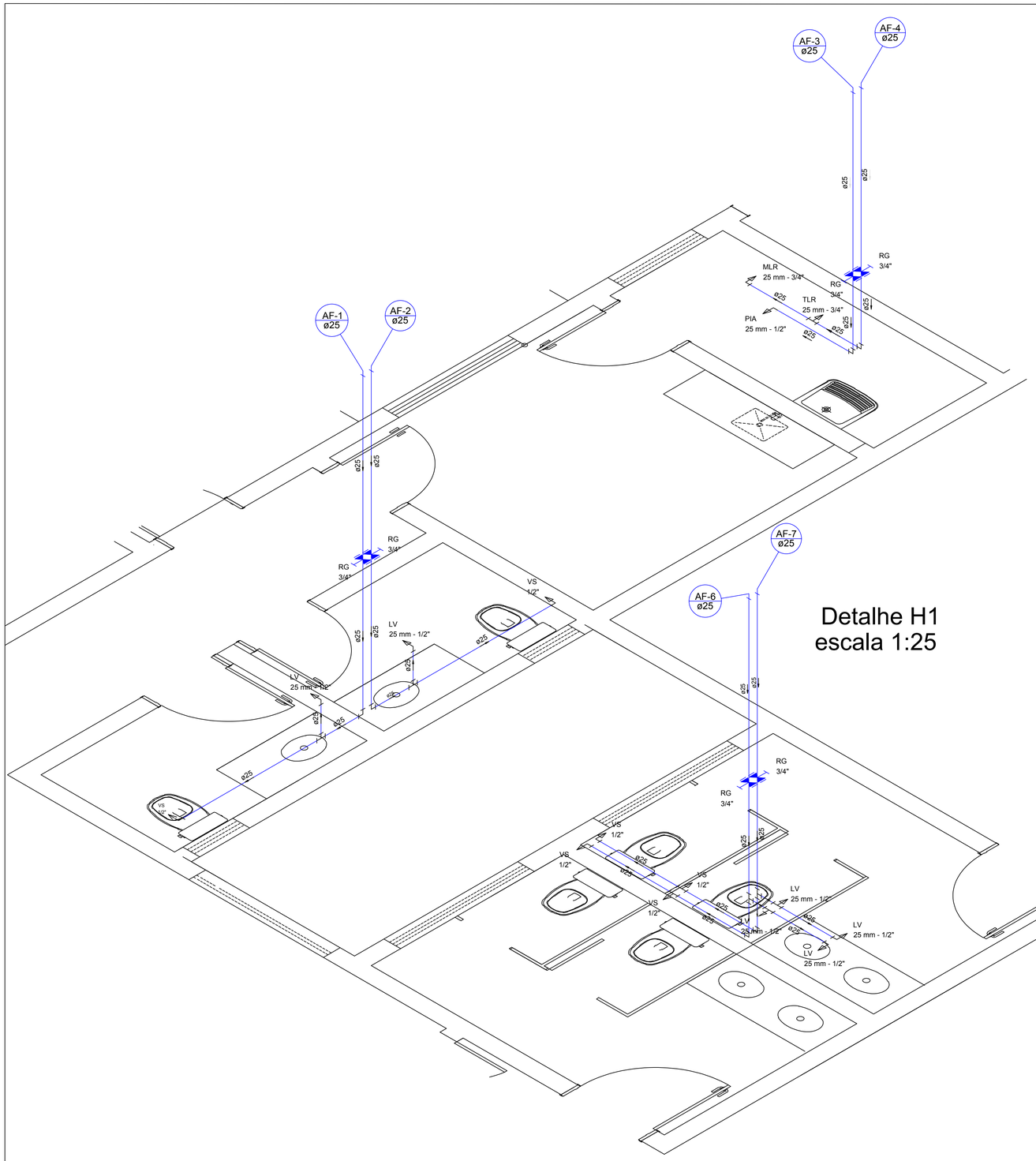

Detalhe H1
escala 1:25

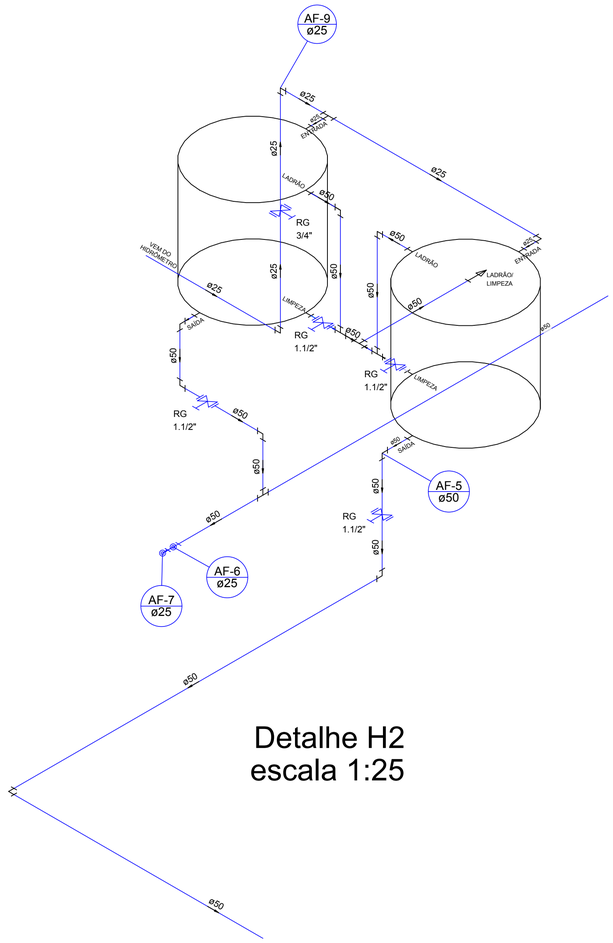

Detalhe H2
escala 1:25

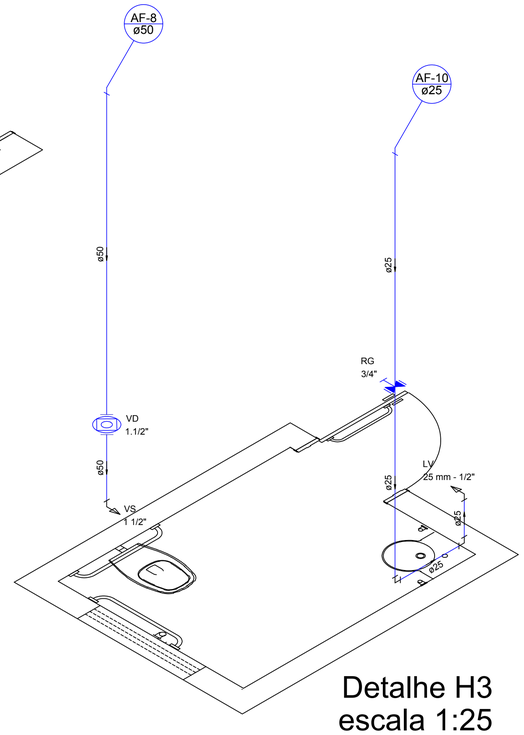

Detalhe H3
escala 1:25

PROJETO HIDROSSANITÁRIO

MARCELLO MINELLI
SOLUÇÕES EM ENGENHARIA
CREA/RS SC99077-7

(55) 9 9204-6110 minelliprojetos@gmail.com

Responsável técnico

ENGº MARCELLO MINELLI JR
ENGENHEIRO CIVIL CREA/RS: SC99077-7

gov.br Documento assinado digitalmente
MARCELLO MINELLI JÚNIOR
Data: 24/05/2026 22:54:36-0300
Verifique em https://validar.iti.gov.br

Proprietário:

MUNICÍPIO DE BOZANO
CNPJ: 04.216.419/0001-36
GEDERSON MORI - PREFEITO MUNICIPAL
CPF: 703.460.110-00

obra

CENTRO DE REFERÊNCIA DA ASSISTÊNCIA SOCIAL - CRAS
RUA AUGUSTO MATHIAS MUNDSTOCK - BOZANO/RS

especificação **DETALHES ISOMÉTRICOS**

área	escala	data	desenho	tipo	prancha
335,06m²	Indicadas	Maio/2026	Marcello Minelli	594X841	02