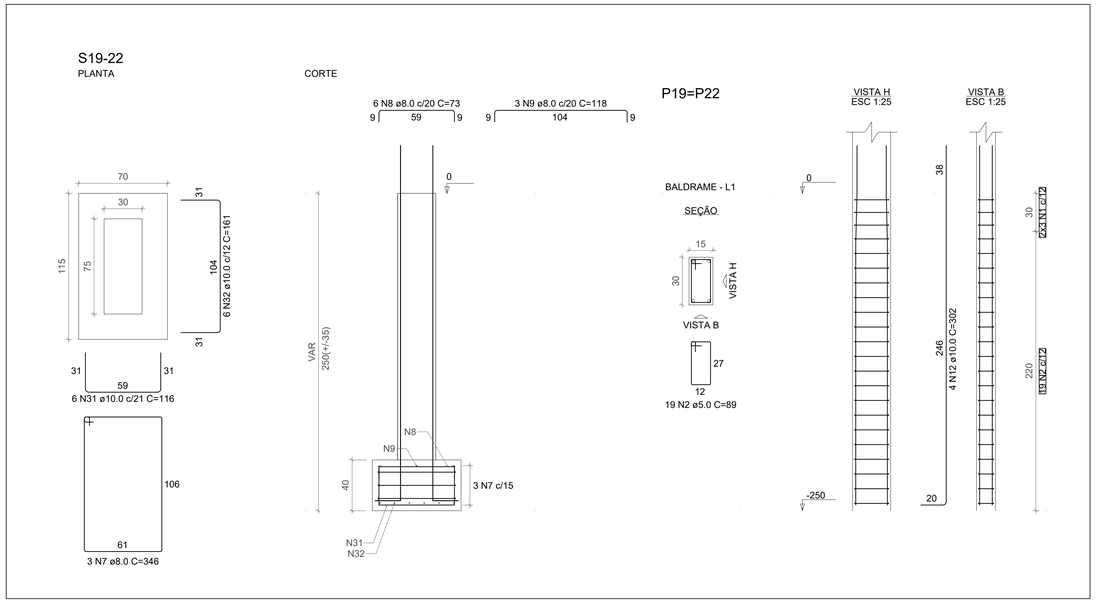

RESUMO DO AÇO

AÇO	DIAM (mm)	C.TOTAL (m)	PESO + 10% (kg)
CA50	8.0	18.3	7.9
	10.0	434.7	294.8
	12.5	56.9	60.3
CA60	5.0	317.9	53.9

PESO TOTAL (kg)	
CA50	363
CA60	53.9

Volume de concreto (C-25) = 7.00 m³
Área de forma = 51.98 m²

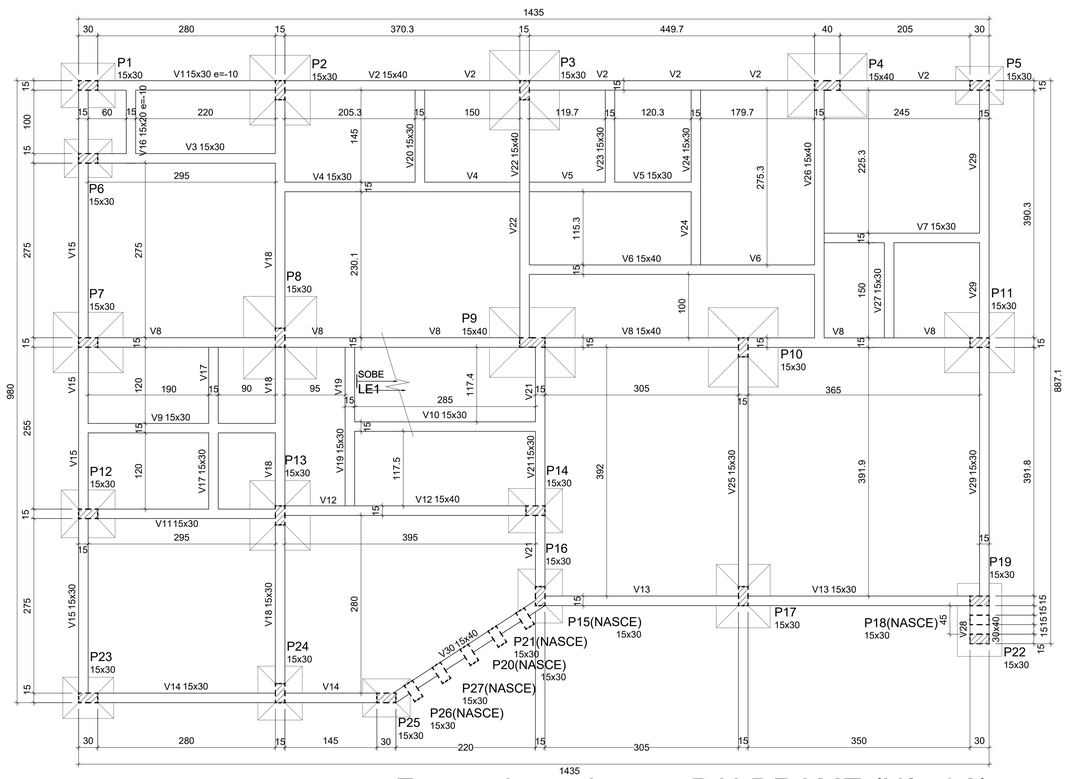

Legenda dos pilares

	Pilar que passa
	Pilar que nasce

Forma do pavimento BALDRAME (Nível 0)

escala 1:50

GILBERTO ZANOTTO:51252635087
Assinado de forma digital por GILBERTO ZANOTTO:51252635087
Dados: 2025.09.11 11:13:22 -03'00'

gov.br Documento assinado digitalmente
LUANA PIRES FROSI
Data: 01/09/2025 14:11:30-0300
Verifique em https://validar.iti.gov.br

projeto	**SEDE BRIGADA MILITAR DE PARAÍ-RS**
projeto	ESTRUTURAL
endereço	ERS 438, PARAI RS
autora do projeto	LUANA PIRES FROSI - Arquiteta e Urbanista CAU RS A286812-1
área do projeto	256,30M²
data	07.2025
escala	INDICADA
folha	**05 /18**