Legenda de condutos
Esgoto
Pluvial
Ventilação

Legenda inclinação		
Esgoto	Ø40mm	2%
	Ø50mm	2%
	Ø75mm	2%
	Ø100mm	1%
	Ø150mm	1%
Pluvial	Ø75mm	1%
	Ø100mm	1%
	Ø150mm	1%
Ventilação	Ø50mm	1%
	Ø75mm	1%

Em casos que a inclinação for diferente da especificada na tabela, estará especificado em planta

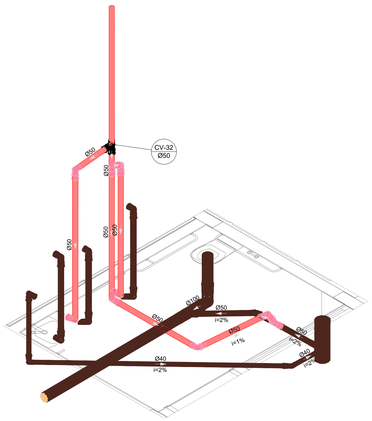

S21 DETALHE
ESCALA 1/25

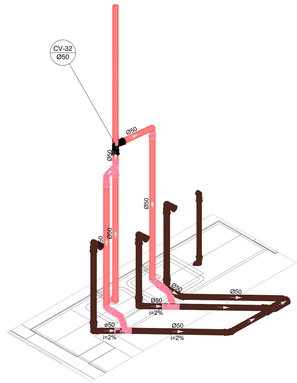

S22 DETALHE
ESCALA 1/25

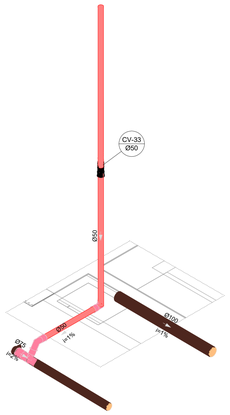

S23 DETALHE
ESCALA 1/25

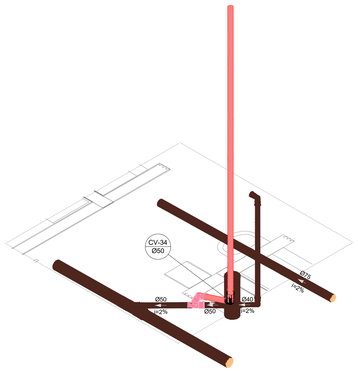

S24 DETALHE
ESCALA 1/25

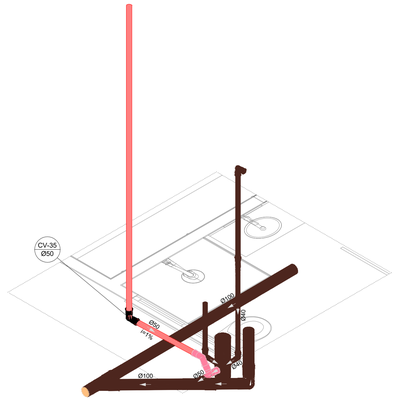

S25 DETALHE
ESCALA 1/25

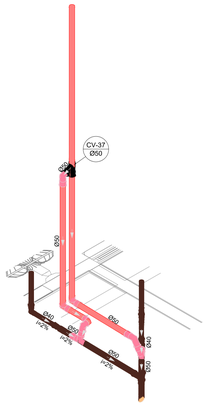

S26 DETALHE
ESCALA 1/25

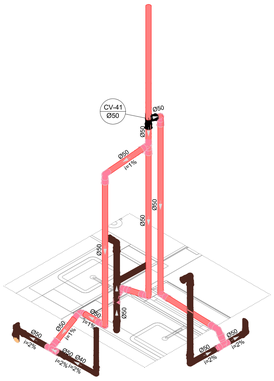

S27 DETALHE
ESCALA 1/25

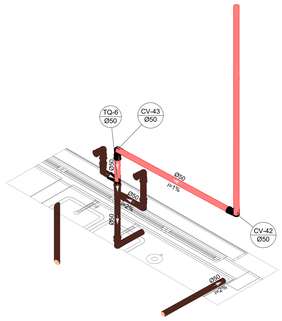

S28 DETALHE
ESCALA 1/25

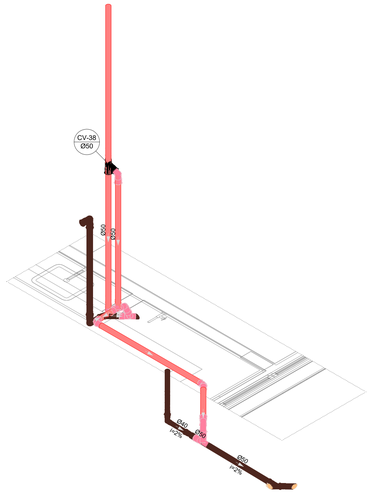

S29 DETALHE
ESCALA 1/25

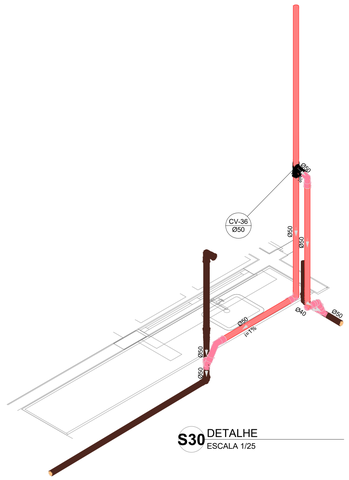

S30 DETALHE
ESCALA 1/25

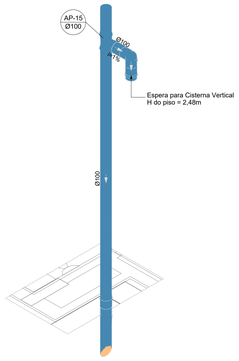

S39 DETALHE
ESCALA 1/25

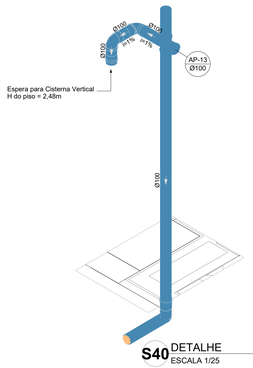

S40 DETALHE
ESCALA 1/25

N°	DATA	DESCRIÇÃO
03	JANEIRO/ 2023	Revisão geral da disciplina conforme a atualização da arquitetura. Redimensionamento dos pontos de água fria, esgoto cloacal e pluvial para adequação da arquitetura e novo layout. Atendimento a NBR 5626/2020.
02	JANEIRO/ 2017	Atendimento à NBR 9050/2015; Alteração: quadro de áreas, fechamento frontal, sanitários 1 e 2, altura da platibanda, mobiliário e equipamento, altura da ceramica nos sanitários, cor dos portões dos solarios e altura da porta PA4; Acréscimo: gradil e quadro de cargas no castelo d'água, de duchas higiênicas e escarrinhos pré-escola.
01	JULHO/ 2016	Alteração paredes - shaft para tubulação hidráulica e detalhamento; alteração da altura da platibanda.

CONTROLE DE REVISÕES

FNDE MINISTÉRIO DA EDUCAÇÃO

PROJETO PADRÃO - FNDE

PROPRIETÁRIO: PREFEITURA MUNICIPAL DE RIO PARDO

ENDEREÇO: RUA DEPUTADO NELSON MARCHEZAN

MUNICÍPIO - UF: RIO PARDO - RS

PROPRIETÁRIO:

PREFEITURA MUNICIPAL DE RIO PARDO

RESP. TÉCNICO: CAU / CREA

AUTOR DO PROJETO: CAU / CREA

ROGERIO LUIZ MONTEIRO:21560749091

Assinado digitalmente por ROGERIO LUIZ MONTEIRO:21560749091
DN: C=BR, O=ICP Brasil, OU=Secretaria da Receita Federal do Brasil - RFB, OU=RFB e-CPF A1, OU=SOFTWARE PARA O CONSELHO FEDERAL DE ENGENHARIA E AGRONOMIA - CFEA, OU=00378519000100, OU=00378519000100, OU=Videoconferência, CN=ROGERIO LUIZ MONTEIRO:21560749091
Motivo: Eu sou o autor deste documento
Localização: Brasil
Data: 2023.01.19 08:09:00-03'00'
Foxit PDF Reader Versão: 2020.2.3

APROVAÇÕES

CAU / CREA

RIO PARDO
SECRETARIA DE OBRAS
PREFEITURA MUNICIPAL
Protocolo gerado: **PM0000**
Data de Abertura do Processo: **12/01/2023**
Data de aprovação: **10/01/2023**
Aprovado por: **Sinaet user teste**

PREFEITURA / RA

OBSERVAÇÕES:

CRECHE PRÉ-ESCOLA TIPO 1

PROJETO DE ESGOTO SANITÁRIO E ÁGUAS PLUVIAIS

COORDENAÇÃO
CGEST - Coordenação Geral de Infraestrutura Educacional

DETALHES ISOMÉTRICOS
DETALHES S21 AO S30

HEP

FORMATO: (1189x841)

REVISÃO: R.00 R.03 R.01 R.02

ESCALA: 1:25

DATA EMISSÃO: JAN/2023

PRANCHA: 12/18