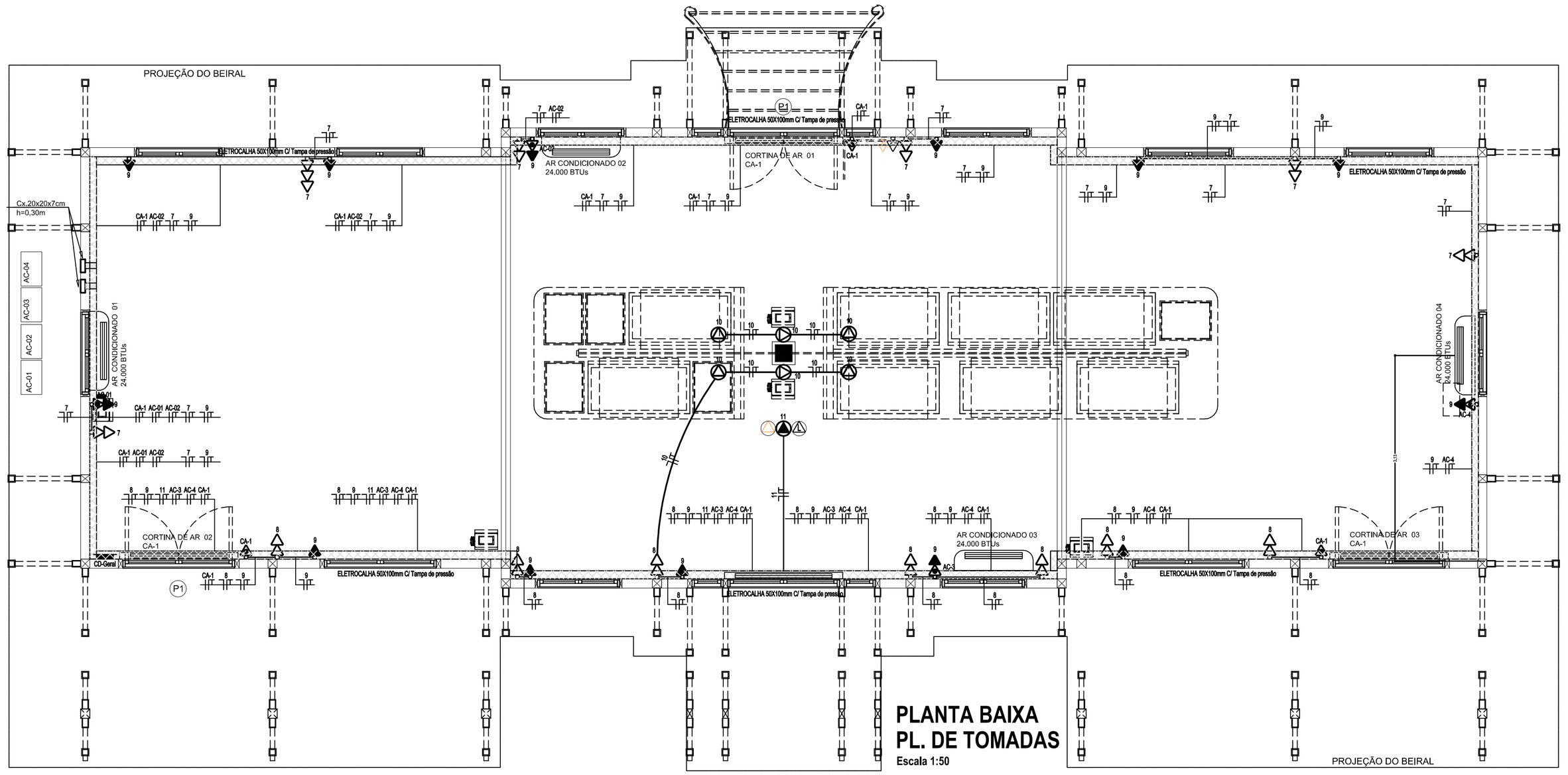

PLANTA BAIXA
PL. DE TOMADAS
Escala 1:50

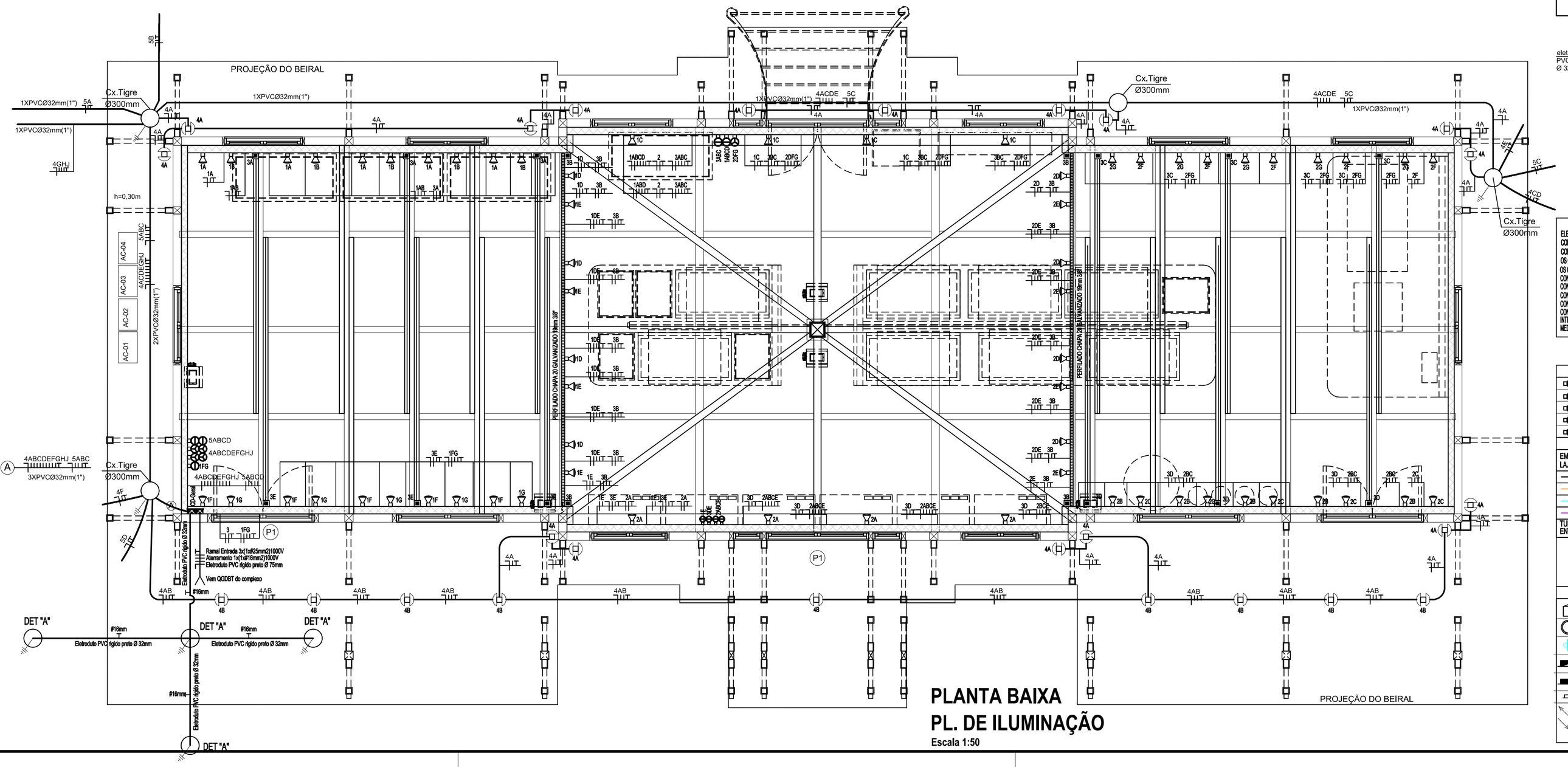

PLANTA BAIXA
PL. DE ILUMINAÇÃO
Escala 1:50

QUADRO DE CARGA - CD1

127 / 220V

CD	CIRC.	ILUMINAÇÃO LED			TOMADAS			A/C	CARGA	FP	CARGA	CARGA KW P/ FASE			PROT.	COND.	LOCAL OU EQUIPAMENTO	
N°	N°	6W	11W	50W	100W	200W	300W	BTUs	W		V.A	R	S	T	A	mm²		
CD-1 CARGA INSTALADA = 22,32 KVA	1		32						352	0,70	503	0,50			1x10	2,5	ILUM. LED PAR 30 / 11W	
	2		32						352	0,70	503	0,50			1x10	2,5	ILUM. LED PAR 30 / 11W	
	3			16					800	0,70	1200		1,20		1x16	2,5	ILUM. FITA LED 10W / Mº	
	4	130							780	0,70	1200			1,20	1x16	2,5	ILUM. EXTERNA LED 2X6W	
	5			12					600	0,70	900		0,90		1x16	4,0	ILUM. EXTERNA POSTE COM LUMINARIA	
	E		10						110	0,70	157	0,16			1x10	2,5	ILUM. EMERGENCIA (RESERVA)	
	6																RESERVA	
	7					06			1200	1,00	1200			1,20	1x16	2,5	TOM. USO GERAL	
	8					06			1200	1,00	1200	1,20			1x16	2,5	TOM. USO GERAL	
	9				12				1200	1,00	1200		1,20		1x16	2,5	TOM. CORTINAS JANELAS	
	10					06			1200	1,00	1200			1,20	1x16	2,5	TOM. DE PISO USO GERAL	
	11						01		300	1,00	300			0,30	1x16	2,5	TOM. DE PROJETOR	
												2,36	3,30	3,90			9,56 KW = 25,9 A DR 40A - 4 POLOS 30mA	
	AC-1							24000	2890	1,00	2890	1,445	1,445		2x20	4,0	A CONDICIONADO 1	DR-25A-2P-30mA
	AC-2							24000	2890	1,00	2890		1,445	1,445	2x20	4,0	A CONDICIONADO 2	DR-25A-2P-30mA
	AC-3							24000	2890	1,00	2890	1,445		1,445	2x20	4,0	A CONDICIONADO 2	DR-25A-2P-30mA
	AC-4							24000	2890	1,00	2890	1,445	1,445		2x20	4,0	A CONDICIONADO 3	DR-25A-2P-30mA
	CA-1								1200	1,00	1200	0,60		0,60	2x20	4,0	CORTINA DE AR	DR-25A-2P-30mA
												7,295	7,635	7,39			(R) TOTAL	22,32

CD 1 TÉRREO GERAL - EMBUTIR PARA 42 LUGARES
DISJUNTOR GERAL CD (3X70 AMP.)
Ramal Entrada 3x(1x#25mm2)1000V AFUMEX)
Aterramento 1x(1x#16mm2)1000V AFUMEX) (R)
Eletroduto PVC rígido preto Ø 50mm

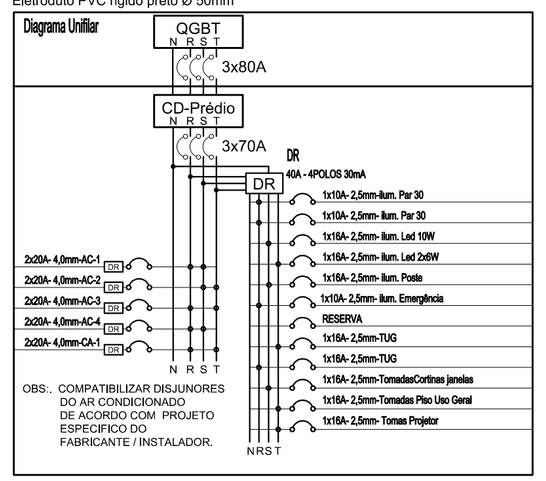

DPS esquema da aterramento tipo TNS
ESQUEMA DE LIGAÇÃO

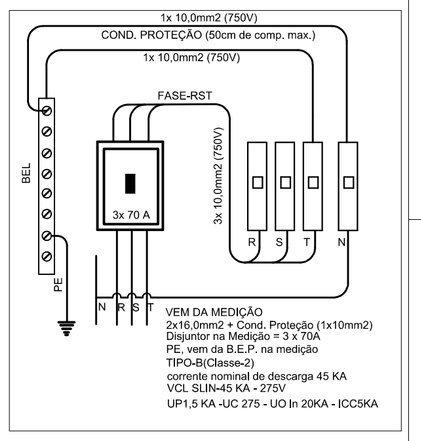

DETALHE SAIDA DAS ELETROCALHAS
S/ESCALA

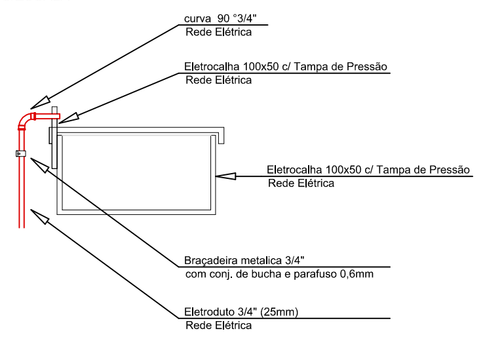

DET "A"

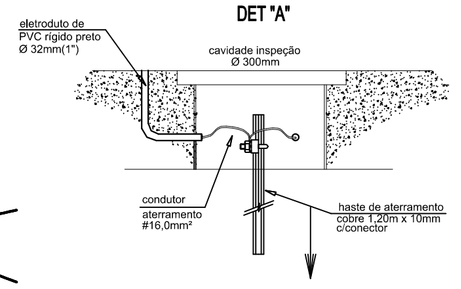

ELETRODUTOS NÃO COTADOS SERÃO Ø3/4" TIPO ALUMINIO OU PVC RIGIDO
CONDUTORES NÃO COTADOS SERÃO 2,5 mm2/450V
CONDUTORES E DISJUNTORES VER QUADRO DE CARGAS
OS CAMBERIOS ELETRICOS DEVERÃO USAR RESISTENCIA TIPO BLINDADA
OS CONDUTORES TERÃO AS SEGUINTES CORES:
CONDUTOR NEUTRO AZUL CLARO
CONDUTOR PROTEÇÃO VERDE-AMARELO OU VERDE
CONDUTOR FASE R,S,T CADA FASE COM COR DIFERENTE, VERMELHO, PRETO E AMARELO
CONDUTOR RETORNO BRANCO
CONDUTOR COLUNA PRETO COM IDENTIFICAÇÃO
INTERRUPTORES, TOMADAS E PONTOS DE LUZ ETERNO USAR LINHA AQUATIC PAL
MEDIÇÃO JUNTO AO ALINHAMENTO OU MAX. 50cm

DETALHE DISPOSIÇÃO DAS ELETROCALHAS
S/ESCALA

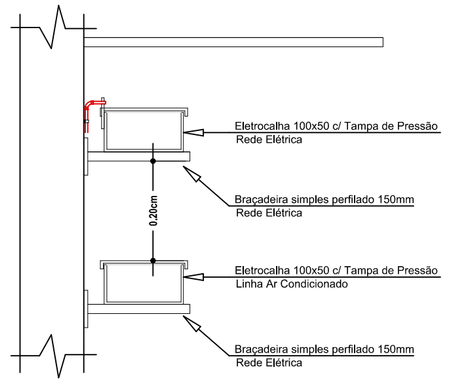

LEGENDA

INTERRUPTORES

INTERRUPTOR SIMPLES - h= 1,10m - 10A / 250V	CX 50x100mm
INTERRUPTOR DUPLO - h= 1,10m - 10A / 250V	CX 50x100mm
INTERRUPTOR TRIPLO - h= 1,10m - 10A / 250V	CX 50x100mm
INTERRUPTOR HOTEL - h= 1,10m - 10A / 250V	CX 50x100mm
INTERRUPTOR CAMPAINHA	CX 50x100mm

ELETRODUTOS

EMBUTIDO NA LAJE/PAREDE	NO PISO	NO FORRO	ELETRODUTO DE:
			ENERGIA
			SINAL TV/TV A CABO
			PORTEIRO ELETRÔNICO
			CIRCUITO CFTV
TUBO FSE COBRE ENTRE FORRO, LAJE OU PAREDE:			AR CONDICIONADO

CONDULETE DE ALUMINIO
50x100mm - X - T - LLUR - C - E

DIVERSOS

CAMPAINHA SOCIAL - NA PAREDE h= 2,30m	CX 50x100mm
CAIXA DE PASSAGEM PARA JARDIM - NO SOLO	DIAM 300mm h300mm
PORTEIRO ELETRÔNICO / INTERFONE NA PAREDE - h=1,40m	CX 50x100mm
PAINEL DE MEDIDORES / QUADRO DE FORÇA NA PAREDE - h=1,50m	
CENTRO DE DISTRIBUIÇÃO (CD) NA PAREDE - h=1,50m	
CAIXA DE PASS. NA PAREDE h=0,30 ou INDICADA	CX 100x100mm
ELETRODUTO QUE SOBE	ELETR. QUE PASSA SUBINDO
ELETRODUTO QUE DESCE	ELETR. QUE PASSA DESCENDO

TOMADAS

TOMADA SIMPLES BAIXA - h= 0,30m 10A / 250V / 2P+T E UNIVERSAL	CX 50x100mm
TOMADA SIMPLES MÉDIA - h= 1,10m 10A / 250V / 2P+T E UNIVERSAL	CX 50x100mm
TOMADA SIMPLES ALTA - 10A / 250V - h= 1,80m 10A / 250V / 2P+T E UNIVERSAL	CX 50x100mm
PONTO AC TIPO SPLIT - h= 2,20m ou INDICADA 20A / 250V / 2P+T E UNIVERSAL 220V	CX 50x100mm
TOMADA SIMPLES PISO- 10A / 250V 2P+T E UNIVERSAL	CX 50x100mm
TOMADA DUPLA TETO- 10A / 250V 2P+T E UNIVERSAL	CX 50x100mm

FIOS

FIOS = NEUTRO; FASE; RETORNO	
RETORNO = HOTEL; ATERRAMENTO	

PONTOS DE LUZ

SPOT LED PAR 30 / 11w	Eletrocalha
ESPERA FITA LED 10W P/ M	CX 50x100mm
PONTO DE LUZ LED 30W PENDENTE OU FORRO	CX 50x100mm
POSTE COM LUMINARIA LED 50W H=2,22m	CX 50x100mm
PONTO DE LUZ ALTA NA PAREDE h=2,20 OU INDICADA	CX 50x100mm
PONTO DE LUZ EMERGÊNCIA NO TETO	CX 50x100mm
ESPERA PARA ILUM. JARDIM - NO SOLO LED 6W	NO PISO
PONTO PARA CIRQUITO INTERNO DE CÂMERAS	CX 50x100mm

DIAMETRO NOMINAL	REFERENCIA DE ROSCA
20	1/2"
25	3/4"
32	1"
40	1 1/4"
50	1 1/2"

ELETRODUTOS NÃO COTADOS SERÃO Ø3/4"
TIPO ALUMINIO OU PVC RIGIDO

Nº REV.	DATA	DESCRIÇÃO	RESPONS.